hurrimix²

USER MANUAL

Automatic mixing unit

IT | EN | FR | ES | DE | PT | NL | FI | DA
SV | PL | CS | HU | SK | RO | RU | HR | ZH

Zhermack
Dental

A

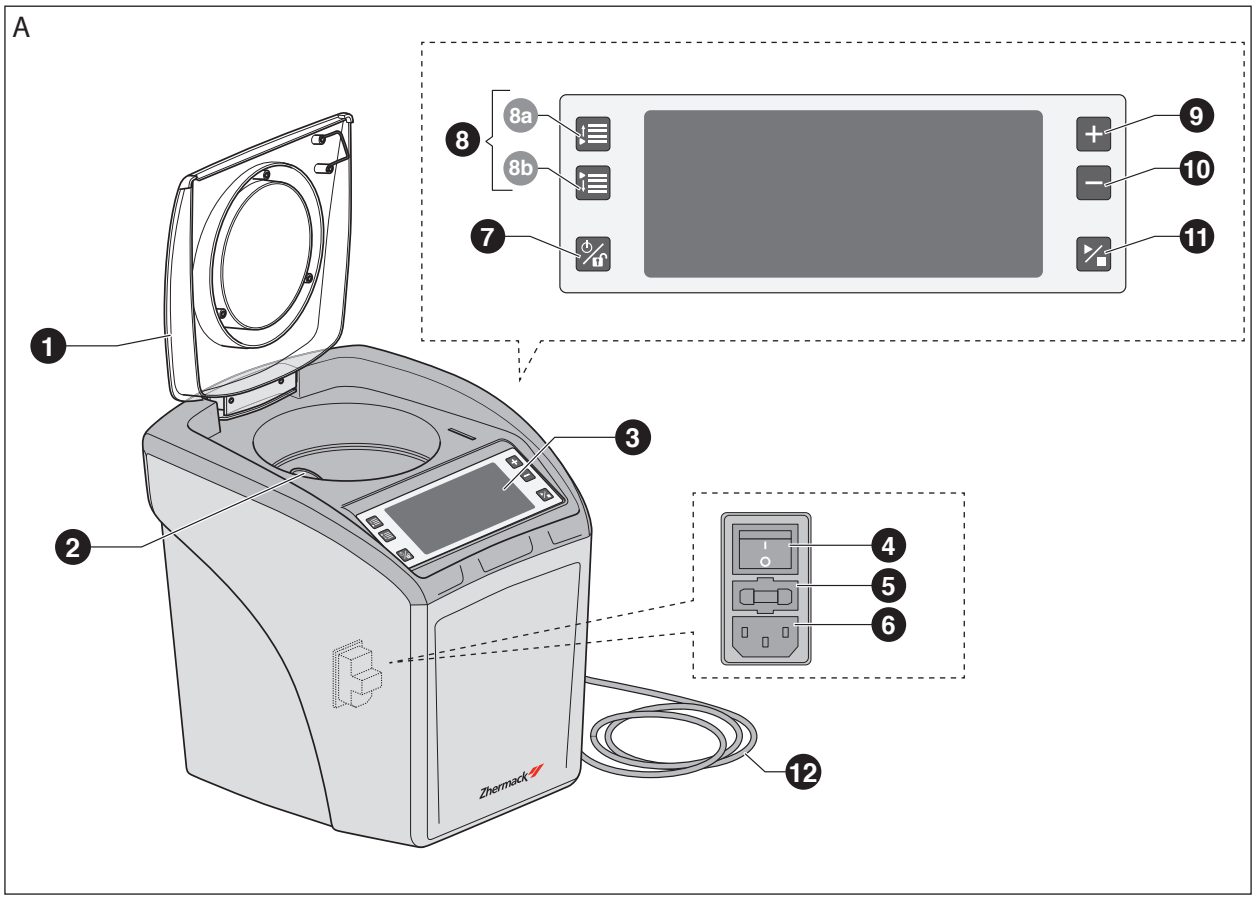
8a
8b
8
7
9
10
11
1
2
3
4
5
6
12
Zhermack

B

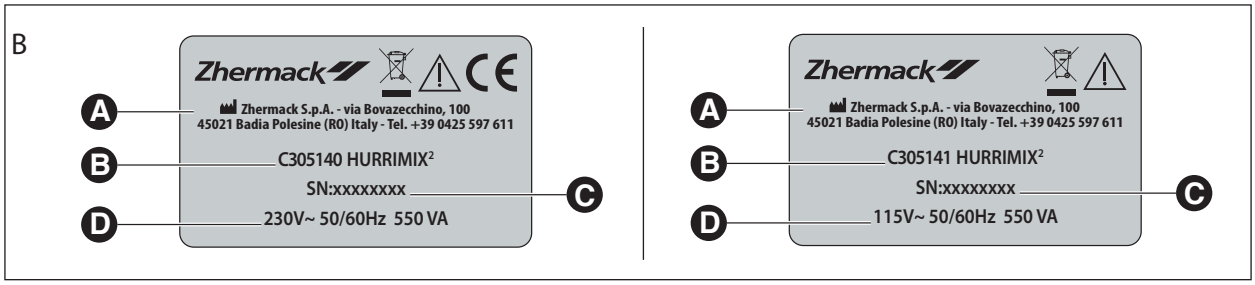
Zhermack
Zhermack S.p.A. - via Bovazecchino, 100
45021 Badia Polesine (RO) Italy - Tel. +39 0425 597 611
C305140 HURRIMIX²
SN:xxxxxxxx
230V~ 50/60Hz 550 VA
A
B
C
D
Zhermack
Zhermack S.p.A. - via Bovazecchino, 100
45021 Badia Polesine (RO) Italy - Tel. +39 0425 597 611
C305141 HURRIMIX²
SN:xxxxxxxx
115V~ 50/60Hz 550 VA
A
B
C
D

C

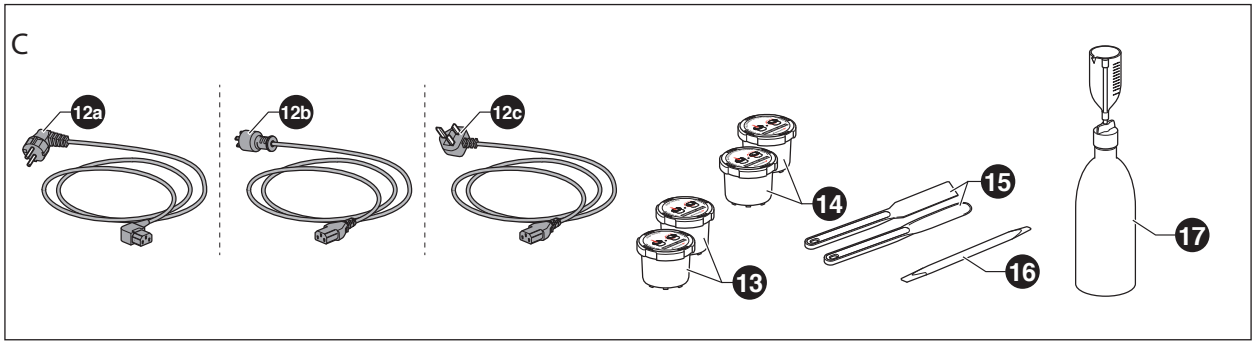
12a
12b
12c
13
14
15
16
17

D

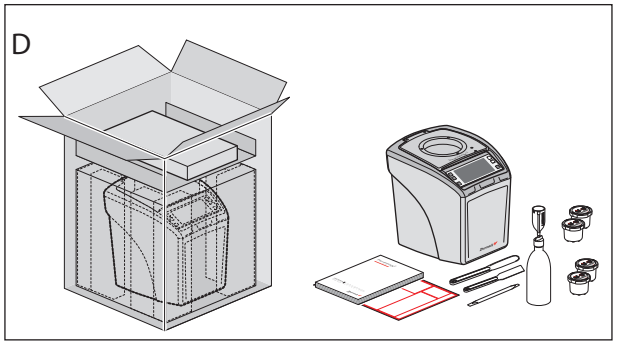

E

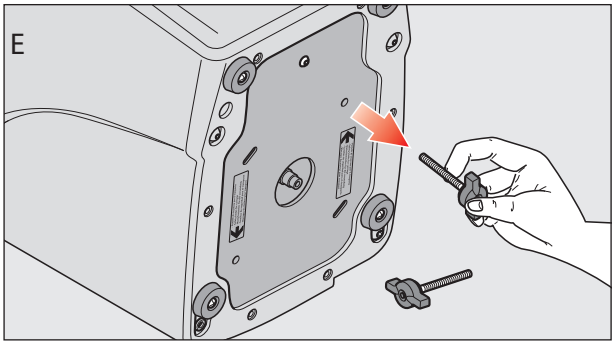

F

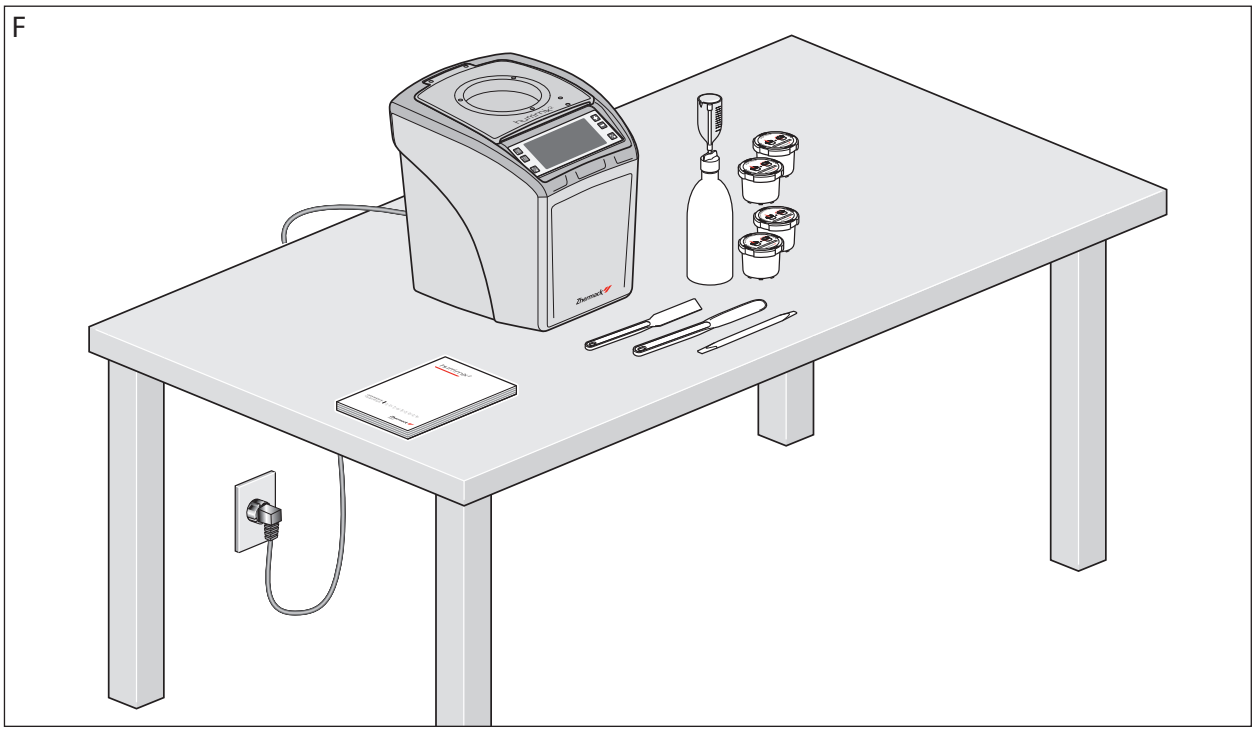

1

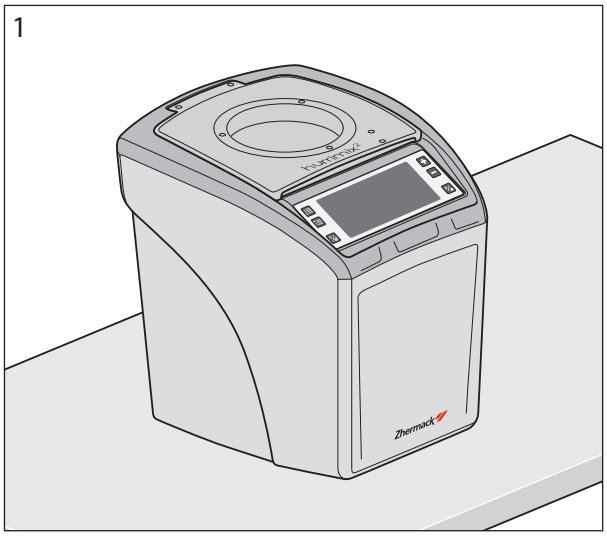
hurrimix²
Zhermack

2

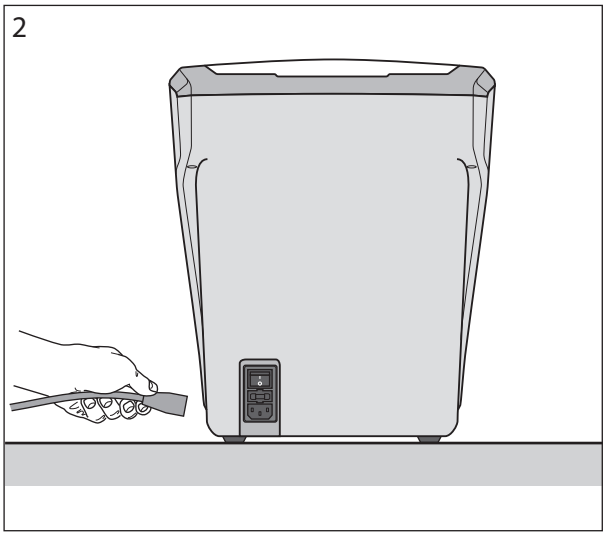

3

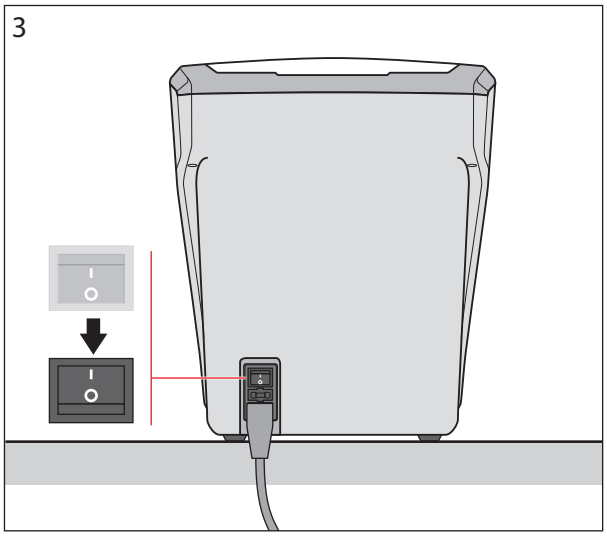

4

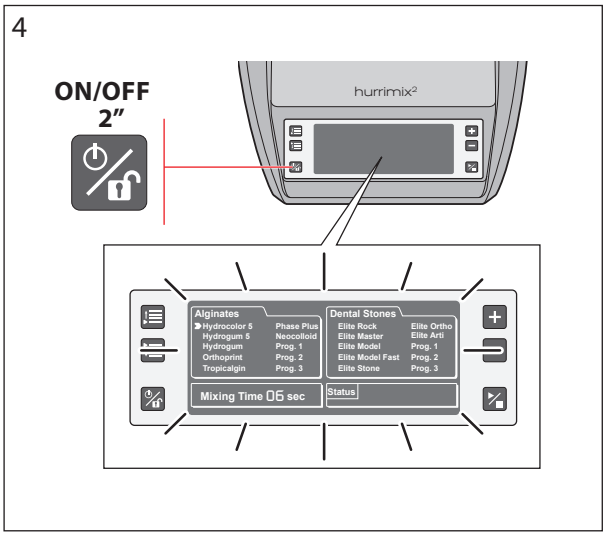
ON/OFF
2”
hurrimix²
Alginates
Hydrocolor 5
Hydrogum 5
Hydrogum
Orthoprint
Tropicalgin
Phase Plus
Neocolloid
Prog. 1
Prog. 2
Prog. 3
Dental Stones
Elite Rock
Elite Master
Elite Model
Elite Model Fast
Elite Stone
Elite Ortho
Elite Arti
Prog. 1
Prog. 2
Prog. 3
Mixing Time 06 sec
Status

5

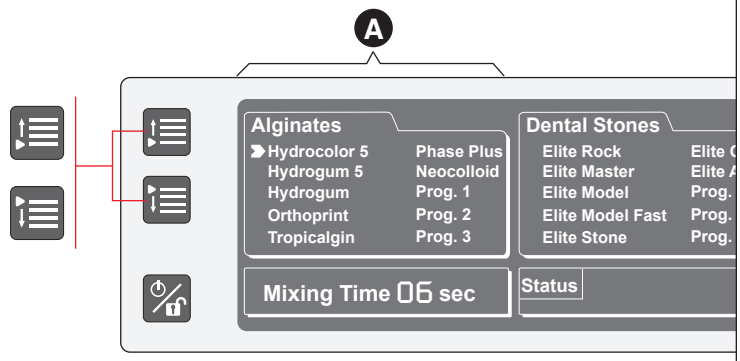

6

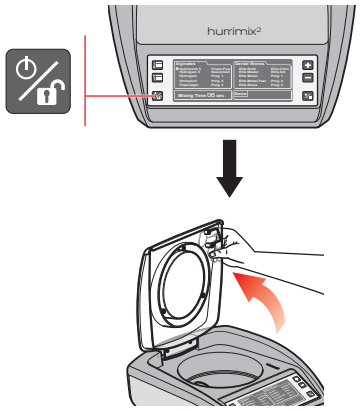

7

8

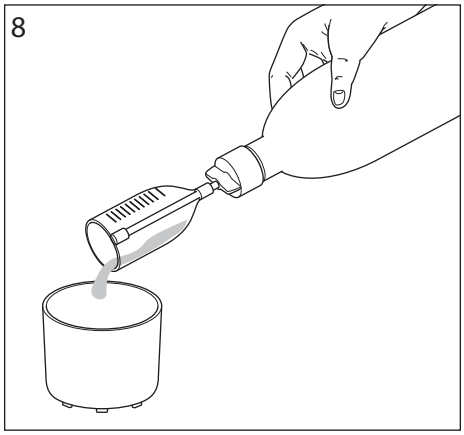

9

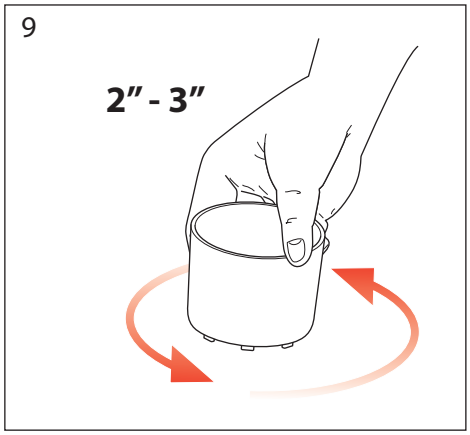

10

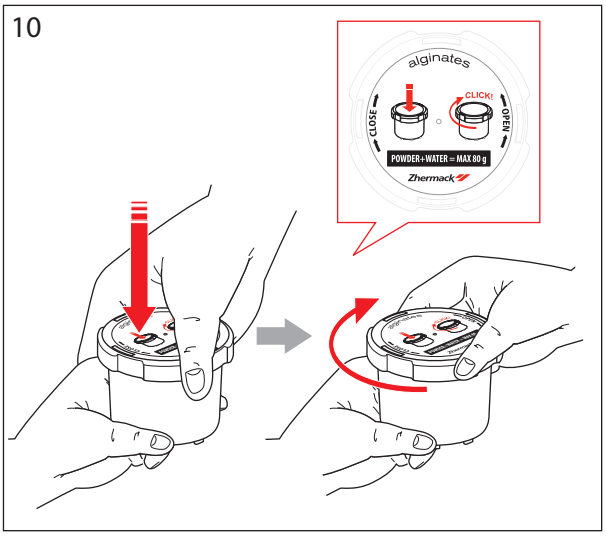

11

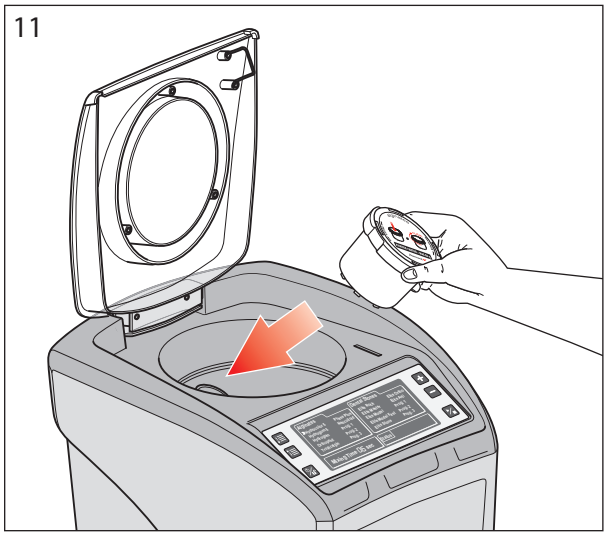

12

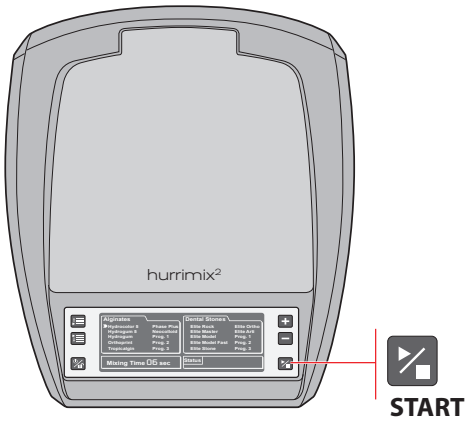

13

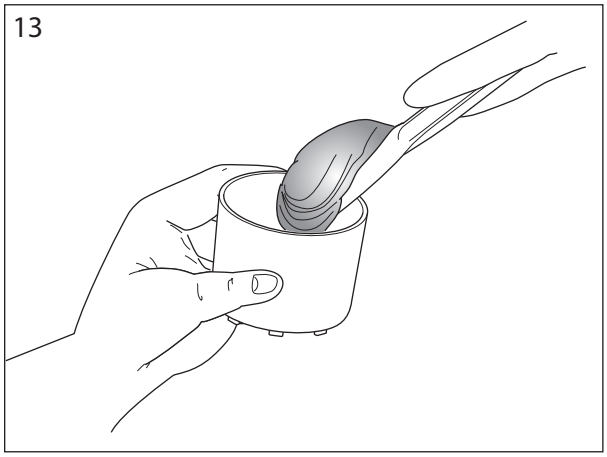

14

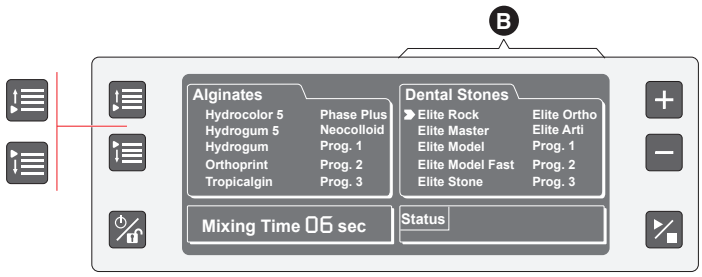

15

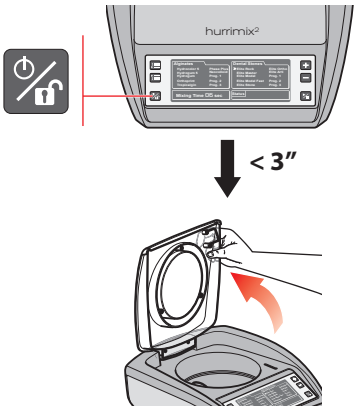

16

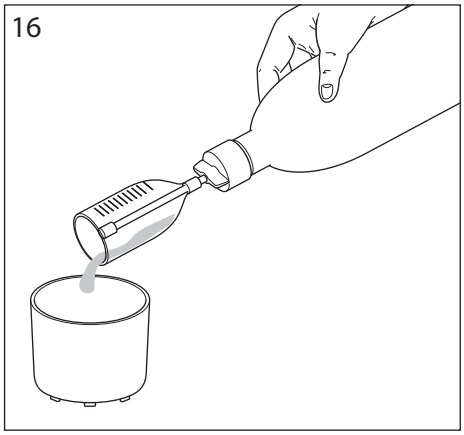

17

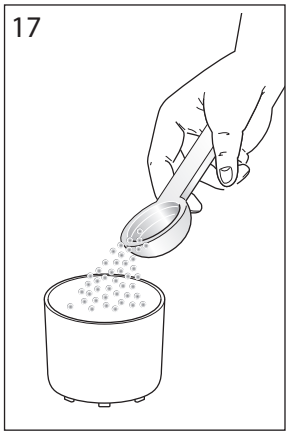

18

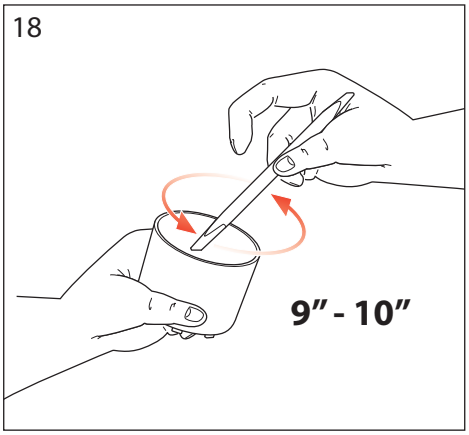

19

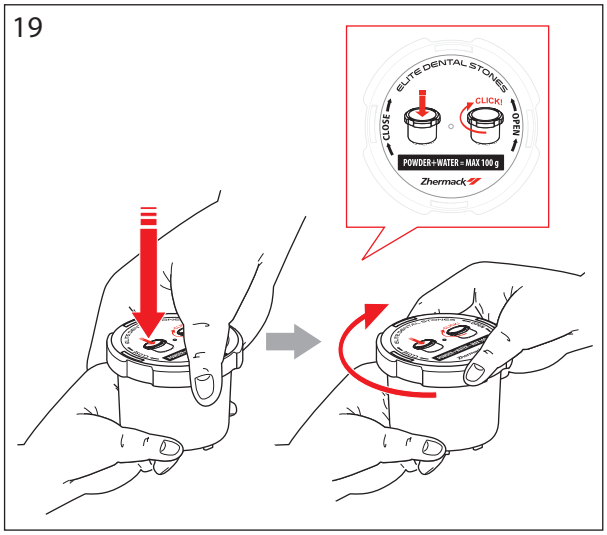

20

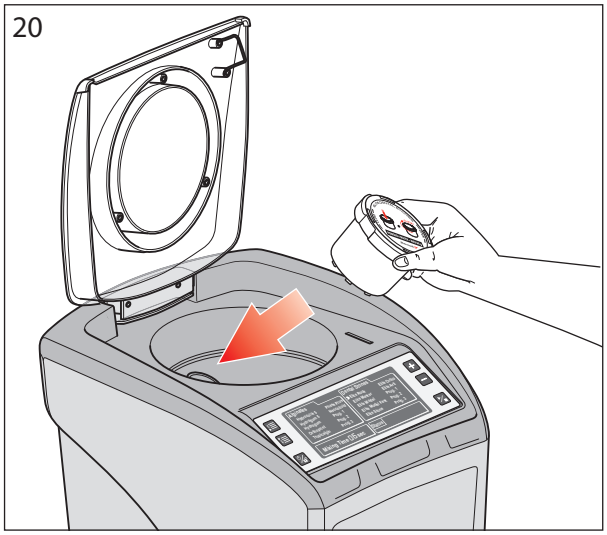

21

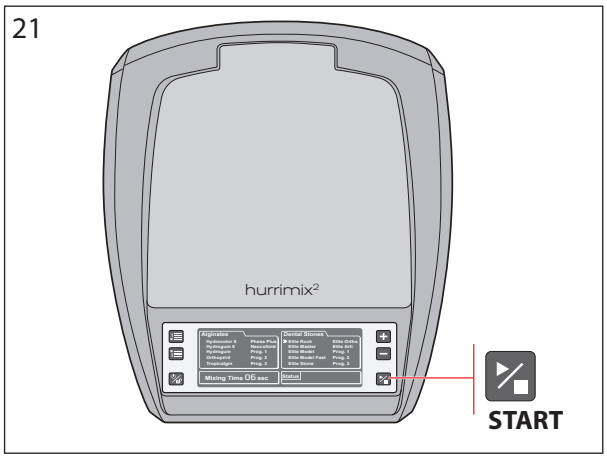

22

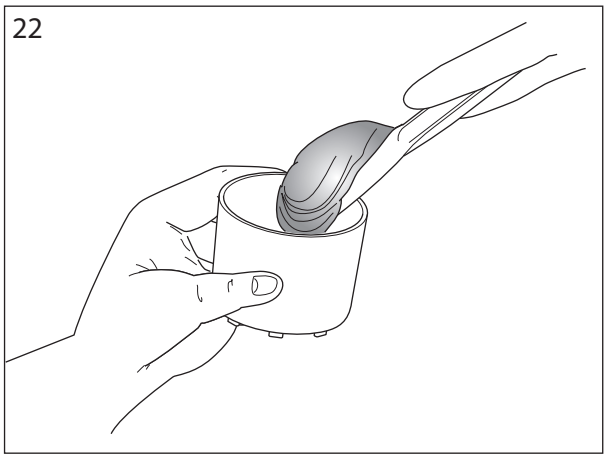

IT	7
EN	19
FR	31
ES	43
DE	55
PT	67
NL	79
FI	91
DA	103
SV	115
PL	127
CS	139
HU	151
SK	163
RO	175
RU	187
HR	199
ZH	211

Istruzioni originali

INDICE GENERALE

1. PREMESSA
1.1 Come leggere ed utilizzare il Manuale d'Uso e Manutenzione
1.2 Terminologia e simbologia utilizzata

2. INFORMAZIONI GENERALI
2.1 Responsabilità
2.2 Garanzia: norme generali
2.3 Personale addetto
2.4 Prescrizioni generali di sicurezza

3. DESCRIZIONE DELL'APPARECCHIO
3.1 Descrizione generale dell'apparecchio
3.2 Descrizione dei componenti
3.3 Dati di identificazione

4. CARATTERISTICHE TECNICHE
4.1 Caratteristiche tecniche e principio di funzionamento
4.2 Dati tecnici
4.2.1 Dotazioni standard
4.2.2 Peso e dimensioni di ingombro

5. TRASPORTO E MOVIMENTAZIONE
5.1 Avvertenze generali
5.2 Imballo e disimballo
5.3 Trasporto e movimentazione
5.4 Smaltimento / Smantellamento

6. INSTALLAZIONE E MESSA IN SERVIZIO
6.1 Avvertenze e precauzioni
6.2 Condizioni ambientali consentite
6.3 Spazio necessario per l'uso
6.3.1 Piano di appoggio per l'utilizzo
6.4 Allacciamento a fonti di energia
6.5 Messa in servizio
6.6 Compatibilità elettromagnetica
6.7 Programmi preimpostati Zhermack
6.8 Usi previsti
6.9 Usi non previsti / Usi vietati

7. USO DELL'APPARECCHIO
7.1 Avvertenze generali
7.2 Uso del miscelatore con alginato
7.3 Uso del miscelatore con gesso

8. MANUTENZIONE
8.1 Pulizia dell'apparecchio
8.2 Manutenzione ordinaria
8.3 Manutenzione straordinaria
8.4 Riavvio dopo lunga inattività
8.5 Come richiedere assistenza tecnica

9. DIAGNOSTICA
9.1 Avvertenze generali
9.2 Inconvenienti e rimedi
9.3 Messaggi di errore

10. ALLEGATI
10.1 Dichiarazione di conformità CE
10.2 Certificato di garanzia e Modulo di identificazione
10.3 Scheda interventi tecnici

I dati riportati in questo manuale possono subire variazioni senza preavviso.

Le figure di riferimento sono presenti a pagina 3, 4, 5 e 6 del presente manuale e nelle Quick Guide di prodotto.

IT

CAPITOLO 1: PREMESSA

1.1 COME LEGGERE ED UTILIZZARE IL MANUALE D'USO E MANUTENZIONE

Il presente "Manuale d'Uso e Manutenzione" fornisce informazioni riguardo l'installazione, l'utilizzo e la manutenzione del miscelatore automatico Hurrimix² di alginati e gessi per uso dentale, fabbricato da Zhermack.

- L'apparecchio deve essere utilizzato secondo quanto specificato nel presente manuale d'Uso e Manutenzione. Si raccomanda pertanto di leggerlo con attenzione prima di installare e mettere in funzione l'apparecchio stesso, senza tralasciare nulla di quanto scritto e ponendo particolare attenzione alle note e avvertimenti scritti in grassetto e ai simboli che indicano situazioni di pericolo o attenzione (vedi paragrafo 1.2).
- Il rispetto delle norme e delle raccomandazioni riportate nel presente manuale permette un utilizzo sicuro dell'apparecchio e la possibilità di effettuare interventi appropriati sullo stesso.
- Il manuale d'Uso e Manutenzione costituisce parte integrante dellapparecchio: pertanto, la sua consultazione deve essere effettuata nei pressi dell'apparecchio. E' necessario che tale manuale sia conservato nei dovuti modi (in un luogo protetto, asciutto, al riparo dai raggi del sole o agenti atmosferici, ecc) per tutta la durata dell'apparecchio, anche nel caso di passaggio ad altro utilizzatore, e comunque fino allo smantellamento finale dello stesso.
- Si raccomanda di mantenere il presente manuale costantemente aggiornato, integrandolo con eventuali emendamenti, aggiunte o modifiche pervenute dalla Ditta Costruttrice. E' opportuno che eventuali annotazioni e commenti vengano inseriti nello spazio appositamente predisposto alla fine del manuale (vedi Allegati: Note).
- Utilizzare il manuale in modo corretto senza danneggiare parzialmente o totalmente il suo contenuto.
- E' severamente vietato asportare, strappare o riscrivere completamente o parzialmente parti del manuale.
- In caso di smarrimento o parziale danneggiamento del manuale, tale da non rendere possibile la lettura del suo contenuto, è responsabilità dell'utilizzatore richiederne una nuova copia alla Ditta Costruttrice.

Il manuale d'Uso e Manutenzione è rivolto agli operatori/utilizzatori per consentirgli un corretto utilizzo dell'apparecchio. Il manuale riporta tutte le informazioni utili per il corretto utilizzo dell'apparecchio previste dalle specifiche di progetto. In particolare, al suo interno, l'operatore/utilizzatore troverà le istruzioni e le indicazioni per:
- Una corretta installazione dell'apparecchio.
- Una descrizione funzionale dell'apparecchio e di ogni sua parte.
- La messa in servizio.
- Una corretta manutenzione programmata.
- Porre attenzione alle più elementari regole di sicurezza e antinfortunistica.

Il presente manuale è suddiviso in 10 capitoli, ciascuno dei quali fa riferimento a uno specifico argomento inerente l'apparecchio.
Nella parte finale del manuale sono inoltre inclusi degli Allegati utili al completamento della presente documentazione.

1.2 TERMINOLOGIA E SIMBOLOGIA UTILIZZATA

E' fondamentale prestare la massima attenzione ai seguenti simboli ed al loro significato poichè la loro funzione consiste nel dare rilievo ad informazioni particolari, quali situazioni di massima attenzione, consigli pratici o semplici informazioni. Consultare questa pagina in caso di dubbi riguardo al significato del simbolo trovato durante la lettura.

- Eventuali operazioni il cui non rispetto delle istruzioni o la manomissione di organi dell'apparecchio possa causare danno grave alle persone, saranno evidenziate con il simbolo:

PERICOLO!
Questo simbolo si riferisce a norme di sicurezza da seguire obbligatoriamente per garantire la Vostra e l'altrui sicurezza, ed evitare danni all'apparecchio.

- Situazioni di massima attenzione per zone o situazioni pericolose, o eventuali operazioni il cui non rispetto delle istruzioni possa causare il decadimento della garanzia nonchè danni all'apparecchio o ad altri elementi ad esso associati o all'ambiente circostante, saranno evidenziate con il simbolo:

ATTENZIONE!
Questo simbolo si riferisce a norme di sicurezza da seguire attentamente per garantire la Vostra e l'altrui sicurezza, ed evitare danni all'apparecchio.

- Eventuali operazioni il cui non rispetto delle istruzioni o la manomissione di organi dell'apparecchio possa causare danno all'apparecchio stesso o il decadimento automatico della garanzia, saranno evidenziate con il simbolo:

VIETATO!
Questo simbolo richiama l'attenzione per operazioni che sono assolutamente da evitare, quindi proibite.

- Eventuali informazioni generali e/o consigli utili riferiti a qualsiasi argomento, saranno evidenziate con il simbolo:

NOTA!
Questo simbolo evidenzia informazioni e/o consigli utili.

Sull'apparecchiatura sono posizionate altre targhe e simboli, che indicano:

ATTENZIONE! PERICOLO DI CORRENTE ELETTRICA.
Non aprire o togliere sportelli o protezioni prima di aver tolto l'alimentazione della tensione.

È OBBLIGATORIO ASSICURARSI DEL COLLEGAMENTO A TERRA.

È OBBLIGATORIO LEGGERE LE ISTRUZIONI CONTENUTE NEL PRESENTE MANUALE.

RIFIUTI DI APPARECCHIATURE ELETTRICHE ED ELETTRONICHE.
L'apparecchio non deve essere gettato tra i rifiuti generici ma raccolto a parte per operazioni di riciclaggio o smaltimento a norma di legge.

CAPITOLO 2: INFORMAZIONI GENERALI

2.1 RESPONSABILITÁ

Il mancato rispetto delle istruzioni contenute nel presente Manuale d'Uso e Manutenzione esime il Costruttore da qualsiasi responsabilità.
Per qualsiasi dato non compreso o non deducibile dalle pagine a seguire si raccomanda di consultare direttamente il costruttore.

Zhermack S.p.A.
Via Bovazecchino, 100
45021 Badia Polesine - RO - Italy
Tel. +39 0425 597611, Fax +39 0425 53596
http://www.zhermack.com, e-mail: info@zhermack.com
numero verde: 800 856014

In particolare se la manutenzione dell'apparecchio viene eseguita in modo non conforme alle istruzioni fornite, o comunque in modo tale da pregiudicarne l'integrità o modificarne le caratteristiche, Zhermack si ritiene sollevata da qualsiasi responsabilità inerente la sicurezza delle persone ed il funzionamento difettoso delle macchine.

2.2 GARANZIA: NORME GENERALI

In Allegato al presente Manuale d'Uso e Manutenzione troverete Il Certificato di Garanzia e il Modulo di Identificazione che dovrà essere compilato in ogni sua parte.
L'apparecchio, dalla data di acquisto, è coperto da garanzia per una durata di 4 anni o per un massimo di 4000 cicli. I componenti soggetti ad usura non sono coperti da garanzia. I componenti soggetti ad usura sono:
- XR0250802 HURRIMIX TAZZA ALGINATES x 2
- XR0250804 HURRIMIX- TAZZA ELITE DENTAL STONES x2
- XR0250830 Bastoncino per miscelazione Hurrimix
- XR0250820 Set spatole per Hurrimix
- XR0250926 Ingranaggio rinvio completo Hurrimix

In generale, i principali motivi di perdita della garanzia sono costituiti da:
- uso improprio dell'apparecchio;
- installazione non corretta;
- gravi carenze nella manutenzione prevista;
- modifiche o interventi non autorizzati dalla Ditta Costruttrice (in particolare sui dispositivi di sicurezza);
- utilizzo di ricambi non originali.

IMPORTANTE: Conservare sempre l'imballo originale del prodotto per il periodo di garanzia. L'imballo è necessario per la spedizione al centro assistenza di competenza per eventuale riparazione/sostituzione del prodotto in caso di difetto di fabbrica o guasto (escluso danneggiamento volontario, incuria del prodotto, mancata manutenzione ordinaria, danneggiamento da trasporto). Nel caso non si disponga dell'imballo originale contattare Zhermack e chiedere istruzioni (eventuali costi di riconfezionamento saranno addebitati alla consegna). Rimane a carico esclusivamente del cliente ogni onere concernente l'inidoneo imballaggio del prodotto da consegnare al produttore. Zhermack non risponde quindi di vizi, malfunzionamenti o danni del prodotto derivati o conseguenti all'uso di imballaggi inidonei o di qualità non equivalente o superiore a quelli di spedizione.

Zhermack si ritiene sin da ora sollevata da ogni responsabilità nel caso in cui venga eseguita sull'apparecchio qualunque tipo di modifica o manomissione senza previa autorizzazione scritta dalla Ditta Costruttrice stessa. Di conseguenza: le riparazioni effettuate da personale non autorizzato, l'utilizzo di parti di ricambio non originali e la non ottemperanza delle norme di installazione specificate nel presente manuale, fanno decadere automaticamente la garanzia.

2.3 PERSONALE ADDETTO

Il personale addetto all'apparecchio si differenzia nel seguente modo:

Operatore - conduttore
Persona addestrata (dentista, assistente, odontotecnico) all'uso dell'apparecchio. Svolge le mansioni necessarie al funzionamento del mescolatore Hurrimix², quali: utilizzo, pulizia, ispezione ed interventi semplici legati all'uso normale dell'apparecchio; L'operatore-conduttore deve operare con l'apparecchio montato secondo quanto riportato nel presente manuale.

Prima dell'utilizzo dell'apparecchio e prima di ogni intervento sullo stesso, l'operatore dovrà leggere interamente con la massima attenzione il presente manuale, redatto al fine di garantire un impiego razionale e sicuro dell'apparecchio e rispettare quanto riportatovi; dovrà inoltre riportare sulla scheda d'intervento tecnico, in Allegato al presente Manuale, gli interventi di manutenzione, le sostituzioni di componenti dell'apparecchio ed i semplici sospetti di funzionamento anomalo dello stesso.

Manutentore autorizzato da Zhermack
Persona che interviene in tutte le condizioni di funzionamento e a tutti i livelli di protezione per effettuare riparazioni/regolazioni meccaniche, elettriche o manutenzione preventiva a scadenza periodica con eventuale sostituzione di parti.

2.4 PRESCRIZIONI GENERALI DI SICUREZZA

E' compito dell'operatore osservare con attenzione i consigli forniti e le avvertenze qui di seguito riportate per meglio conservare ed utilizzare l'apparecchio in tutta sicurezza:
- non permettere a personale non addestrato di utilizzare l'apparecchio;
- predisporre un'ottimale superficie di lavoro curando lo spazio operativo che deve essere sgombro da ostacoli, pulito ed adeguatamente illuminato;
- evitare distrazioni durante l'uso dell'apparecchio;
- è vietato lavorare oggetti con caratteristiche diverse da quelle per cui l'apparecchio è stato progettato;
- per isolare l'apparecchio mettere l'interruttore generale nella posizione "0";
- in caso di guasto seguire i consigli forniti nel presente manuale; in caso di dubbio arrestare l'apparecchio, scollegare il cavo di alimentazione, e contattare immediatamente il Centro di Assistenza Autorizzato;
- non aprire vani dell'apparecchio contenenti parti elettriche;
- prima di eseguire qualsiasi operazione di pulizia, di manutenzione ordinaria e/o straordinaria, assicurarsi che la spina elettrica dell'apparecchio sia scollegata dalla rete di alimentazione;
- non sostituire il cavo di alimentazione nè manomettere la spina in dotazione; per la sostituzione degli stessi per danneggiamento o per usura, rivolgersi esclusivamente al Centro di Assistenza Autorizzato;
- accertarsi sempre che non rimangano corpi estranei all'interno della zona di lavoro (vano centrifuga e sportello), per evitare danni all'apparecchio stesso e/o infortuni al personale;
- non usare benzina o solventi infiammabili come detergente, ma esclusivamente sostanze non infiammabili, non corrosive e non tossiche (vedi paragrafo 8.1).

- ATTENZIONE: per evitare il rischio di shock elettrico, questo apparecchio deve essere collegato esclusivamente a reti di alimentazione con terra di protezione.
- Zhermack non si ritiene responsabile di eventuali danni alla macchina dovuti a una manutenzione non corretta eseguita da personale non specializzato o non conforme a quanto interamente riportato nel presente manuale.
- Zhermack è sin da ora sollevata da qualsiasi danno a persone o cose che si dovesse verificare in seguito a utilizzo diverso e non previsto da quello indicato dal presente manuale.

Nel caso in cui si dovesse verificare un incendio - anche di piccole dimensioni - all'interno dell'apparecchio stesso o nelle vicinanze, per spegnerlo usare esclusivamente un estintore a polvere. E' proibito usare acqua.

CAPITOLO 3: DESCRIZIONE DELL'APPARECCHIO

3.1 DESCRIZIONE GENERALE DELL'APPARECCHIO

L'apparecchio descritto nel presente Manuale è il miscelatore Hurrimix², progettato per la miscelazione automatica di alginati e gessi per uso dentale. Va utilizzato nello studio dentistico con l'avvertenza di tenerlo almeno ad una distanza di 1,5 mt dal paziente su qualunque lato.

3.2 DESCRIZIONE DEI COMPONENTI - *Fig. A*

1. Sportello
2. Vano centrifuga
3. Display digitale
4. Interruttore generale 0/I
5. Fusibili di protezione (2 x 230V o 2 x 115V)
6. Connettore alimentazione elettrica
7. Pulsante accensione/spegnimento - apertura sportello
8. Pulsante programmi (8a, 8b)
9. Pulsante "+" mixing time
10. Pulsante "-" mixing time
11. Pulsante START/STOP
12. Cavo di alimentazione (230V o 115V)

3.3 DATI DI IDENTIFICAZIONE - *Fig. B*

L'apparecchio descritto nel presente manuale è provvisto di una targhetta indicante i dati d'identificazione della stessa e del Costruttore:

A Nome ed indirizzo del Costruttore
B Codice e modello dell'apparecchio
C Matricola
D Indicazioni di alimentazione

L'apparecchio è stato costruito in conformità alle direttive CEE riportate nella "Dichiarazione di conformità CE" in Allegato. Usare i dati identificativi per ogni richiesta ricambi, informazioni ed assistenza al Centro di Assistenza Autorizzato. Qualora la targa si deteriorasse con l'uso, anche parzialmente, e/o non risultasse chiaramente leggibile in ogni sua parte, si consiglia di richiederne un'altra al Costruttore citandone i dati.

Non asportare e/o rovinare la targhetta al fine di poter riconoscere sempre tutti i dati identificativi dell'apparecchio.

CAPITOLO 4: CARATTERISTICHE TECNICHE

4.1 CARATTERISTICHE TECNICHE E PRINCIPIO DI FUNZIONAMENTO

Zhermack crea strumenti di lavoro qualitativamente e tecnologicamente molto avanzati, in modo tale che l'utilizzatore, servendosene quotidianamente, li senta progettati e studiati a misura delle proprie esigenze lavorative. Nel realizzare i propri prodotti, Zhermack si è adoperata di strumenti all'avanguardia nel campo della progettazione, atti a produrre la massima funzionalità delle apparecchiature. L'impiego di materiali di ottima qualità e l'effettuazione di tutti i collaudi necessari per la sicurezza dell'operatore, garantiscono i prodotti di Zhermack e li rendono competitivi a livello mondiale.
Il principio di funzionamento che caratterizza l'apparecchio Hurrimix² si basa sulla miscelazione di alginati e gessi per il settore dentale. I vantaggi che l'apparecchio offre sono:
- qualità di miscelazione costante;
- risultato dell'impasto omogeneo;
- tempi di miscelazione estremamente ridotti rispetto alla miscelazione manuale;
- software con 20 programmi di miscelazione (modificabili a piacimento dall'utilizzatore): 10 programmi per alginati e 10 per gessi, alcuni già preimpostati per essere utilizzati con i prodotti Zhermack;
- facile gestione di programmazione e miscelazione grazie al display digitale di grandi dimensioni.

IT

4.2 DATI TECNICI

Dati tecnici relativi all'apparecchio Hurrimix²:

Tensione di alimentazione	230 V ~ ± 10% 50/60Hz (o 115 V ~ ± 10% 50/60Hz)
Potenza assorbita	550 VA (230 V) | 550 VA (115 V)
Duty cycle	TON max 20" TOFF min 3'
Fusibili di protezione (x2 - 5x20)	model 230 Vac: T 6,3A H 250V model 115 Vac: T 10A H 250V
Grado di protezione IP	IP20
Livello di potenza acustica	<80 dB
Categoria di sovratensione	II
Grado di inquinamento nominale applicabile	2

4.2.1 DOTAZIONI STANDARD - *Fig. C*

Oltre al presente Manuale d'Uso e Manutenzione e alla Guida Rapida, L'apparecchio Hurrimix² viene fornito completo di:

Componente	Q.tà	Codice*
12a. Cavo alimentazione 230 V	1	XE2515375
12b. Cavo alimentazione 115 V	1	XE2512376
12c. Cavo alimentazione 230 UK	1	_____
13. Contenitori alginato (x2)	1	XR0250802
14. Contenitori gesso (x2)	1	XR0250804
15. Set spatole	1	XR0250820
16. Bastoncino pre-mix	1	XR0250830
17. Bottiglia con misurino graduato	1	XR0250840

(*) Codice di Ordinazione, da usarsi per l'ordinazione di parti di ricambio.

4.2.2 PESO E DIMENSIONI DI INGOMBRO

Dimensioni di ingombro senza imballo

Altezza (h)	cm. 31
Altezza con sportello aperto (h max)	cm. 50
Larghezza (l)	cm. 27
Profondità (p)	cm. 32
Peso a vuoto	Kg. 19

CAPITOLO 5: TRASPORTO E MOVIMENTAZIONE

5.1 AVVERTENZE GENERALI

Condizioni di trasporto e stoccaggio:

Temperatura	-20°C / +60°C
Umidità	Max 80%
Pressione	500 - 1060 mbar

Per evitare danni a cose o a persone, si raccomanda di prestare la massima attenzione e cura durante la movimentazione dell'apparecchio, osservando rigorosamente tutte le precauzioni e le istruzioni contenute nei paragrafi a seguire.

5.2 IMBALLO E DISIMBALLO - *Fig. D*

Tutto il materiale viene accuratamente controllato dal Costruttore prima della spedizione. Al ricevimento dell'apparecchio accertarsi che lo stesso non abbia subito danni durante il trasporto o che l'eventuale imballo non sia stato manomesso con conseguente asportazione di parti contenute all'interno. Nel caso si riscontrassero danni o parti mancanti, comunicarlo immediatamente al Rivenditore ed al Trasportatore presentando comunicazione fotografica. L'imballo, composto da una scatola di cartone con protezioni interne, contiene:

- l'apparecchio Hurrimix²;
- il materiale in dotazione (vedi par. 4.2.1);
- il Manuale Uso e Manutenzione;
- la Guida Rapida.

IMPORTANTE: Conservare sempre l'imballo originale del prodotto per il periodo di garanzia. L'imballo è necessario per la spedizione al centro assistenza di competenza per eventuale riparazione/sostituzione del prodotto in caso di difetto di fabbrica o guasto (escluso danneggiamento volontario, incuria del prodotto, mancata manutenzione ordinaria, danneggiamento da trasporto). Nel caso non si disponga dell'imballo originale contattare Zhermack e chiedere istruzioni (eventuali costi di riconfezionamento saranno addebitati alla consegna). Rimane a carico esclusivamente del cliente ogni onere concernente l'inidoneo imballaggio del prodotto da consegnare al produttore. Zhermack non risponde quindi di vizi, malfunzionamenti o danni del prodotto derivati o conseguenti all'uso di imballaggi inidonei o di qualità non equivalente o superiore a quelli di spedizione.

5.3 TRASPORTO E MOVIMENTAZIONE

Nel caso in cui sia necessario spostare l'apparecchio si deve:

1. Scollegare l'apparecchio dall'impianto elettrico.
2. Movimentare l'apparecchio (vedi par. 6.5 Fig. 1), avendo cura di mantenerlo sempre in posizione verticale. A questo proposito, si faccia attenzione al peso e alle dimensioni di ingombro dell'apparecchio stesso (vedi par. 4.2.3), onde evitare il verificarsi di danni di qualunque natura causati dall'inosservanza di detti valori.
3. Imballare l'apparecchio utilizzando la confezione originale. Nel caso non fosse possibile, porre la massima accortezza nel proteggere l'apparecchio da urti o cadute. Il trasporto dell'apparecchio è sotto la completa responsabilità del proprietario.

Sia per il trasporto che la movimentazione, è vietato afferrare l'apparecchio Hurrimix² dal coperchio o comunque in modo diverso da come specificato.

- Una inosservanza delle regole sopracitate esime il Costruttore da responsabilità riguardo a malfunzionamenti dell'apparecchio e fa conseguentemente decadere la garanzia.
- Per la spedizione e/o la consegna dell'apparecchio al Centro di Assistenza Autorizzato, è necessario allegare copia del documento d'acquisto e copia del modulo di identificazione correttamente compilato.
- Nel caso in cui l'apparecchio venga trasportato, assicurarsi di aver inserito e ben fissato i pomelli di sicurezza, ed utilizzare l'imballo originale; in caso contrario l'apparecchio può esere danneggiato.

5.4 SMALTIMENTO / SMANTELLAMENTO

Detergere e disinfettare l'apparecchiatura ed accessori prima dello smaltimento/smantellamento.

Nel caso di smaltimento dei materiali di imballaggio l'utilizzatore dovrà seguire le normative vigenti nel proprio Paese relative ai seguenti materiali:

- legno/carta: materiale non inquinante, ma da riciclare correttamente;
- polistirolo/plastica: materiale inquinante da non bruciare (fumi tossici) nè disperdere nell'ambiente, ma da smaltire secondo le norme vigenti nel Paese utilizzatore.

In caso di smantellamento dell'apparecchio l'operatore, secondo le direttive CEE e secondo le leggi in vigore nel Paese utilizzatore, dovrà occuparsi dello smantellamento, dell'eliminazione o del riciclaggio dei materiali quali:

- parti in plastica; parti in acciaio; parti in vetro; cavi elettrici rivestiti; parti in gomma;
- sostanze tossiche e corrosive sono assenti.

Per quanto riguarda lo smaltimento dei materiali usati per la miscelazione, seguire attentamente quanto riportato nelle etichette dei singoli prodotti; in ogni caso, rispettare le direttive CEE e le leggi in vigore nel Paese utilizzatore.

Il prodotto non deve essere smaltito come rifiuto urbano ma, a fine vita, ne dovrà essere effettuata la raccolta differenziata a norma della Direttiva europea 2012/19/UE, o a norma delle direttive vigenti nei paesi di vendita.

CAPITOLO 6: INSTALLAZIONE E MESSA IN SERVIZIO

6.1 AVVERTENZE E PRECAUZIONI

Prima di procedere alle operazioni d'installazione, assicurarsi che sussistano tutte le condizioni di sicurezza del caso e seguire attentamente le successive indicazioni.

Per una maggiore chiarezza, i numeri riportati nelle figure poste nei riquadri dei paragrafi a seguire, corrispondono precisamente alla numerazione data nel Cap. 3 riguardante la "Descrizione dell'apparecchio".

6.2 CONDIZIONI AMBIENTALI CONSENTITE

Salvo diversa precisazione all'ordine si intende che l'apparecchio deve essere previsto per funzionare regolarmente nelle seguenti condizioni ambientali:

Uso	Interno
Altitudine	Fino a 2000 m (761,5 mbar)
Temperatura di esercizio	Da 10°C a 35°C
Umidità	Max 80%

Condizioni diverse da quelle prescritte possono causare anomalie o rotture inopinate. L'illuminazione del locale in cui è locata l'apparecchio deve essere

Le figure di riferimento sono presenti a pagina 3, 4, 5 e 6 del presente manuale e nelle Quick Guide di prodotto.

sufficiente a garantire una buona visibilità in ogni punto dell'apparecchio. In particolare deve essere garantita una luminosità non inferiore a 200 lux, curando l'uniformità dell'illuminazione e l'assenza di riflessi onde evitare abbagliamento dell'operatore.

L'apparecchio, in sé, non può essere causa di esplosione o incendio: non è comunque predisposto e/o studiato per operare in ambienti ad atmosfera esplosiva o con rischio d'incendio.

L'impianto luce della zona di lavoro è da ritenersi importante per la sicurezza delle persone e della qualità del lavoro. In Italia questo argomento è regolato da decreto ministeriale che determina in modo chiaro il livello medio di illuminazione prescritto. In altri Paesi sono valide le normative riguardanti la prevenzione di infortuni e l'igiene del lavoro in vigore.

6.3 SPAZIO NECESSARIO PER L'USO

La scelta del luogo o dello spazio adatti all'installazione dell'apparecchio sono importanti sia per la qualità del lavoro e della sicurezza che per una corretta manutenzione. Detta zona oltre a dover essere sufficientemente ampia per consentire un'ottimale operatività dell'apparecchio - anche in fase di pulizia e manutenzione - dovrà essere ben illuminata, aerata, non polverosa e non esposta alla luce diretta del sole. Inoltre l'apparecchio deve essere posizionato in modo tale che sia possibile manovrare in modo agevole la spina di collegamento.

6.3.1 PIANO DI APPOGGIO PER L'UTILIZZO

Fig. F: Hurrimix² è stato progettato per lavorare appoggiato su di un piano rigido e parallelo al suolo. A tale scopo costituiscono validi piani di appoggio i mobili di servizio (per un uso in piedi) o i banchi da modellazione (per un uso da seduti) dopo averne verificato la stabilità.

6.4 ALLACCIAMENTO A FONTI DI ENERGIA

Prima di effettuare la connessione verificare:
- che il voltaggio e la frequenza della rete di alimentazione corrispondano a quelle indicate sulla targhetta (un'errata tensione di alimentazione può danneggiare l'apparecchio);
- che la rete di alimentazione sia provvista di adeguato impianto di messa a terra secondo le normative vigenti del paese dell'utilizzatore.

Posizionare l'apparecchio in modo che la spina di rete, da considerare come dispositivo di disconnessione , sia facilmente accessibile.

E' vietato manomettere il cavo di alimentazione e la relativa spina. Per la sostituzione degli stessi per danneggiamento e/o per usura, rivolgersi esclusivamente al Centro di Assistenza Autorizzato.

E' obbligatorio il collegamento di terra. Nel caso in cui si presentasse la necessità di usare una prolunga, la stessa deve essere provvista di collegamento di terra.

6.5 MESSA IN SERVIZIO

Rimuovere i pomelli di sicurezza sotto l'apparecchio prima di avviare la miscelazione (***FIG. E***).

Fig. 1: Appoggiare l'apparecchio in piano sul banco.
Fig. 2: Inserire il connettore del cavo alimentazione nell'apposita presa posta nel retro dell'apparecchio e successivamente collegare la spina alla rete di energia elettrica. A questo proposito seguire attentamente quanto riportato nel paragrafo 6.4.
Fig. 3: Accendere l'apparecchio premendo l'interruttore generale I/0 (fig.A, 4).
Fig. 4: In seguito tenere premuto per 2 secondi il pulsante accensione/spegnimento–apertura sportello posto sul pannello comandi (fig.A, 7).

Per lo spegnimento premere il pulsante accensione/spegnimento-apertura sportello (fig.A, 7) e successivamente premere l'interruttore generale i/o (fig.A, 4).

La non ottemperanza di una delle sopraelencate norme di installazione dell'apparecchio, può essere causa di un non perfetto funzionamento dell'apparecchio stesso e del conseguente decadimento della garanzia.

6.6 COMPATIBILITA' ELETTROMAGNETICA

In quanto dispositivo elettromedicale, Hurrimix² necessita di speciali precauzioni riguardo la Compatibilità Elettromagnetica e deve essere messo in servizio in accordo con le informazioni di seguito riportate.

Apparecchi di comunicazione in Radio Frequenza (mobili e portatili) possono influenzare questo dispositivo elettromedicale.

- Hurrimix², in quanto dispositivo elettromedicale, non dovrebbe essere usato adiacente o sovrapposto ad altre apparecchiature. Nel caso fosse necessario è consigliato determinare con l'osservazione se le prestazioni di entrambi gli apparecchi sono influenzate da un possibile accoppiamento elettromagnetico indesiderato.
- Il cavo di alimentazione deve essere necessariamente quello fornito in dotazione. In caso di danneggiamento sostituirlo con uno nuovo equivalente fornito da Zhermack.

Non utilizzare l'apparecchiatura a vuoto cioè sprovvista delle tazze di miscelazione fornite in dotazione.

Hurrimix² 115Vac/60 Hz **Guida e dichiarazione del costruttore - emissione elettromagnetica**		
Hurrimix² è previsto per funzionare nell'ambiente elettromagnetico sotto specificato. Il cliente o l'utilizzatore dovrebbe assicurarsi che esso venga usato in tale ambiente.		
Prova di Emissione	**Conformità**	**Ambiente Elettromagnetico - Guida**
Emissioni RF CISPR11	Gruppo 1	Hurrimix² utilizza energia RF solo per la sua funzione interna. Pertanto le sue emissioni RF sono molto basse e verosimilmente non causano alcuna interferenza negli apparecchi elettronici vicini.
Emissioni RF CISPR11	Classe B	Hurrimix² è adatto per l'uso in tutti gli ambienti, compresi quelli domestici e quelli collegati direttamente ad un'alimentazione di rete pubblica a bassa tensione che alimenta edifici utilizzati per scopi domestici.
Armoniche IEC 61000-3-2	Classe A	
Emissioni di fluttuazione di tensione/flicker IEC 61000-3-3	Conforme	

IT

Hurrimix² 230Vac/50 Hz Guida e dichiarazione del costruttore - emissione elettromagnetica		
Hurrimix² è previsto per funzionare nell'ambiente elettromagnetico sotto specificato. Il cliente o l'utilizzatore dovrebbe assicurarsi che esso venga usato in tale ambiente.		
Prova di Emissione	**Conformità**	**Ambiente Elettromagnetico - Guida**
Emissioni RF EN 55011	Gruppo 1	Hurrimix² utilizza energia RF solo per la sua funzione interna. Pertanto le sue emissioni RF sono molto basse e verosimilmente non causano alcuna interferenza negli apparecchi elettronici vicini.
Emissioni RF EN 55011	Classe B	Hurrimix² è adatto per l'uso in tutti gli ambienti, compresi quelli domestici e quelli collegati direttamente ad un'alimentazione di rete pubblica a bassa tensione che alimenta edifici utilizzati per scopi domestici.
Armoniche EN 61000-3-2	Classe A	
Emissioni di fluttuazione di tensione/flicker EN 61000-3-3	Conforme	

Hurrimix² 115Vac/60Hz Guida e dichiarazione del costruttore - immunità elettromagnetica			
Hurrimix² è previsto per funzionare nell'ambiente elettromagnetico sotto specificato. Il cliente o l'utilizzatore dell'Hurrimix² dovrebbe assicurarsi che esso venga usato in tale ambiente elettromagnetico.			
Prova di IMMUNITÀ	**Livello di prova della IEC 60601**	**Livello di conformità**	**Ambiente elettromagnetico - Guida**
Scarica elettrostatica (ESD) IEC 61000-4-2	+/-6kV contatto +/-8kV aria	L'apparecchio non modifica il suo stato.	I pavimenti devono essere in legno, calcestruzzo o in ceramica. Se i pavimenti sono ricoperti di materiale sintetico, l'umidità relativa dovrebbe essere almeno del 30%.
Transitori/sequenza di impulsi elettrici rapidi IEC 61000-4-4	+/-2kV per alimentazione +/-1kV per linee input/output	L'apparecchio non modifica il suo stato.	L'alimentazione dovrebbe essere quella tipica di un ambiente commerciale o ospedale.
Sovratensioni IEC 61000-4-5	+/-1 kV modo differenziale +/-2 kV verso terra	L'apparecchio non modifica il suo stato.	L'alimentazione dovrebbe essere quella tipica di un ambiente commerciale o ospedale.
Buchi di tensione, brevi interruzioni e variazioni di tensione sulle linee di ingresso dell'alimentazione IEC 61000-4-11	<5% UT (>95% buco in U_T) per 0,5 ciclo 40 % U_T (60% buco in U_T) per 5 cicli 70 % U_T (30% buco in U_T) per 25 cicli <5 % U_T (>95% buco in U_T) per 5 s	L'apparecchio non modifica il suo stato.	L'alimentazione dovrebbe essere quella tipica di un ambiente commerciale o ospedale. Se l'utente dell'Hurrimix² richiede che l'apparecchio operi in continuazione, si raccomanda di utilizzarlo sotto un gruppo di continuità.
Campo magnetico alla frequenza di rete (50/60 Hz) IEC 61000-4-8	3A/m	L'apparecchio non modifica il suo stato.	I campi magnetici a frequenza di rete dovrebbero avere livelli caratteristici di installazioni in ambienti commerciali o ospedalieri.
NOTA: U_T è la tensione di rete in c.a. prima dell'applicazione del livello di prova.			

Hurrimix² 230Vac/50Hz Guida e dichiarazione del costruttore - immunità elettromagnetica			
Hurrimix² è previsto per funzionare nell'ambiente elettromagnetico sotto specificato. Il cliente o l'utilizzatore dell'Hurrimix² dovrebbe assicurarsi che esso venga usato in tale ambiente elettromagnetico.			
Prova di IMMUNITÀ	**Livello di prova della EN 60601**	**Livello di conformità**	**Ambiente elettromagnetico - Guida**
Scarica elettrostatica (ESD) EN 61000-4-2	+/-6kV contatto +/-8kV aria	L'apparecchio non modifica il suo stato.	I pavimenti devono essere in legno, calcestruzzo o in ceramica. Se i pavimenti sono ricoperti di materiale sintetico, l'umidità relativa dovrebbe essere almeno del 30%.
Transitori/sequenza di impulsi elettrici rapidi EN 61000-4-4	+/-2kV per alimentazione +/-1kV per linee input/output	L'apparecchio non modifica il suo stato.	L'alimentazione dovrebbe essere quella tipica di un ambiente commerciale o ospedale.
Sovratensioni EN 61000-4-5	+/-1 kV modo differenziale +/-2 kV verso terra	L'apparecchio non modifica il suo stato.	L'alimentazione dovrebbe essere quella tipica di un ambiente commerciale o ospedale.
Buchi di tensione, brevi interruzioni e variazioni di tensione sulle linee di ingresso dell'alimentazione EN 61000-4-11	<5% UT (>95% buco in U_T) per 0,5 ciclo 40 % U_T (60% buco in U_T) per 5 cicli 70 % U_T (30% buco in U_T) per 25 cicli <5 % U_T (>95% buco in U_T) per 5 s	L'apparecchio non modifica il suo stato.	L'alimentazione dovrebbe essere quella tipica di un ambiente commerciale o ospedale. Se l'utente dell'Hurrimix² richiede che l'apparecchio operi in continuazione, si raccomanda di utilizzarlo sotto un gruppo di continuità.
Campo magnetico alla frequenza di rete (50/60 Hz) EN 61000-4-8	3A/m	L'apparecchio non modifica il suo stato.	I campi magnetici a frequenza di rete dovrebbero avere livelli caratteristici di installazioni in ambienti commerciali o ospedalieri.
NOTA: U_T è la tensione di rete in c.a. prima dell'applicazione del livello di prova.			

Le figure di riferimento sono presenti a pagina 3, 4, 5 e 6 del presente manuale e nelle Quick Guide di prodotto.

Hurrimix² 115Vac/60Hz Guida e dichiarazione del costruttore - immunità elettromagnetica			
Hurrimix² è previsto per funzionare nell'ambiente elettromagnetico sotto specificato. Il cliente o l'utilizzatore deve assicurarsi che esso venga usato in tale ambiente.			
Prova di IMMUNITÀ	**Livello indicato dalla IEC 60601-2**	**Livello di conformità**	**Ambiente Elettromagnetico - Guida**
RF condotta IEC 61000-4-6 RF irradiata IEC 61000-4-3	3 V eff da 150 kHz a 80 MHz 3 V/m da 80 MHz a 2,5 GHz	V_1 = 3 V rms E_1 = 3 V / m	Gli apparecchi di comunicazione a RF portatili e mobili non dovrebbero essere usati più vicino a nessuna parte dell'Hurrimix², compresi i cavi, della distanza di separazione calcolata dall'equazione applicabile alla frequenza del trasmettitore. **Distanze di separazione raccomandate** $d = [3,5 / V_1] \sqrt{P}$ $d = [3,5 / E_1] \sqrt{P}$ da 80 MHz a 800MHz $d = [7/ E_1] \sqrt{P}$ da 800 MHz a 2,5 GHz Dove P e la potenza massima nominale d'uscita del trasmettitore, in Watt (W), secondo il costruttore del trasmettitore e d e la distanza di separazione raccomandata in metri (m). Le intensità del campo dai trasmettitori a RF fissi, come determinato in un'indagine elettromagnetica del sito [(a)], potrebbe essere minore del livello di conformità di ciascun intervallo di frequenza [(b)]. Si può verificare interferenza in prossimità di apparecchi contrassegnati dal seguente simbolo:

Nota 1: A 80 MHz e 800 MHz si applica l'intervallo della frequenza più alta.

Nota 2: Queste linee guida potrebbero non applicarsi in tutte le situazioni. La propagazione elettromagnetica è influenzata dall'assorbimento e dalla riflessione di strutture, oggetti e persone.

a) Le intensità di campo per trasmettitori fissi come le stazioni di base per radiotelefoni (cellulari e cordless) e radiomobili terrestri, apparecchi di radioamatori, trasmettitori radio in AM e FM e trasmettitori TV non possono essere previste teoreticamente e con precisione. Per stabilire un ambiente elettromagnetico causato da trasmettitori RF fissi, si dovrebbe considerare un'indagine elettromagnetica del sito. Se l'intensità di campo misurata nel luogo in cui si usa l'Hurrimix², supera il livello di conformità applicabile di cui sopra, si dovrebbe porre sotto osservazione il funzionamento normale dell'apparecchio stesso. Se si notano prestazioni anormali, possono essere necessarie misure aggiuntive come un diverso orientamento o posizione dell'apparecchio.

b) L'intensita di campo su un intervallo di frequenze da 150 kHz a 80 MHz dovrebbe essere minore di 3 V/m.

Hurrimix² 230Vac/50Hz Guida e dichiarazione del costruttore - immunità elettromagnetica			
Hurrimix² è previsto per funzionare nell'ambiente elettromagnetico sotto specificato. Il cliente o l'utilizzatore deve assicurarsi che esso venga usato in tale ambiente.			
Prova di IMMUNITÀ	**Livello indicato dalla EN 60601-2**	**Livello di conformità**	**Ambiente Elettromagnetico - Guida**
RF condotta EN 61000-4-6 RF irradiata EN 61000-4-3	3 V eff da 150 kHz a 80 MHz 3 V/m da 80 MHz a 2,5 GHz	V_1 = 3 V rms E_1 = 3 V / m	Gli apparecchi di comunicazione a RF portatili e mobili non dovrebbero essere usati più vicino a nessuna parte dell'Hurrimix², compresi i cavi, della distanza di separazione calcolata dall'equazione applicabile alla frequenza del trasmettitore. **Distanze di separazione raccomandate** $d = [3,5 / V_1] \sqrt{P}$ $d = [3,5 / E_1] \sqrt{P}$ da 80 MHz a 800MHz $d = [7 / E_1] \sqrt{P}$ da 800 MHz a 2,5 GHz Dove P e la potenza massima nominale d'uscita del trasmettitore, in Watt (W), secondo il costruttore del trasmettitore e d e la distanza di separazione raccomandata in metri (m). Le intensità del campo dai trasmettitori a RF fissi, come determinato in un'indagine elettromagnetica del sito [(a)], potrebbe essere minore del livello di conformità di ciascun intervallo di frequenza [(b)]. Si può verificare interferenza in prossimità di apparecchi contrassegnati dal seguente simbolo:

Nota 1: A 80 MHz e 800 MHz si applica l'intervallo della frequenza più alta.

Nota 2: Queste linee guida potrebbero non applicarsi in tutte le situazioni. La propagazione elettromagnetica è influenzata dall'assorbimento e dalla riflessione di strutture, oggetti e persone.

a) Le intensità di campo per trasmettitori fissi come le stazioni di base per radiotelefoni (cellulari e cordless) e radiomobili terrestri, apparecchi di radioamatori, trasmettitori radio in AM e FM e trasmettitori TV non possono essere previste teoreticamente e con precisione. Per stabilire un ambiente elettromagnetico causato da trasmettitori RF fissi, si dovrebbe considerare un'indagine elettromagnetica del sito. Se l'intensità di campo misurata nel luogo in cui si usa l'Hurrimix², supera il livello di conformità applicabile di cui sopra, si dovrebbe porre sotto osservazione il funzionamento normale dell'apparecchio stesso. Se si notano prestazioni anormali, possono essere necessarie misure aggiuntive come un diverso orientamento o posizione dell'apparecchio.

b) L'intensita di campo su un intervallo di frequenze da 150 kHz a 80 MHz dovrebbe essere minore di 3 V/m.

IT

Distanze di separazione raccomandate tra apparecchi di radiocomunicazione portatili e mobili e l'Hurrimix²			
Hurrimix² è previsto per funzionare in un ambiente elettromagnetico in cui sono sotto controllo i disturbi irradiati RF. Il cliente o l'operatore dell' Hurrimix² possono contribuire a prevenire interferenze elettromagnetiche assicurando una distanza minima fra apparecchi di comunicazione mobili e portatili a RF (trasmettitori) e l'Hurrimix², come sotto raccomandato, in relazione alla potenza di uscita massima degli apparecchi di radiocomunicazione.			
Potenza di uscita nominale massima del trasmettitore W	**Distanza di separazione alla frequenza del trasmettitore m**		
	150 kHz a 80 MHz $d = [3,5/V_1]\ \sqrt{P}$	80 MHz a 800 MHz $d = [3,5/E_1]\ \sqrt{P}$	800 MHz a 2,5 GHz $d = [7/E_1]\ \sqrt{P}$
0,01	0,12	0,12	0,23
0,1	0,38	0,38	0,73
1	1,2	1,2	2,3
10	3,8	3,8	7,3
100	12	12	23
Per i trasmettitori con potenza nominale massima di uscita sopra non riportata, la distanza di separazione raccomandata d in metri (m) può essere calcolata usando l'equazione applicabile alla frequenza del trasmettitore, ove P e la potenza massima nominale d'uscita del trasmettitore in Watt (W) secondo il costruttore del trasmettitore. Nota 1: A 80 MHz e 800 MHz si applica la distanza di separazione per l'intervallo di frequenza più alta. Nota 2: Queste linee guida potrebbero non applicarsi in tutte le situazioni. La propagazione elettromagnetica è influenzata dall'assorbimento e dalla riflessione di strutture, oggetti e persone.			

6.7 PROGRAMMI PREIMPOSTATI ZHERMACK

Il software di Hurrimix² contiene 20 programmi di miscelazione, così suddivisi:
- Sezione alginati: 10 programmi, di cui 7 preimpostati (specifici per i prodotti Zhermack) e 3 gestibili dall'utilizzatore.
- Sezione gessi: 10 programmi, di cui 7 preimpostati (specifici per i prodotti Zhermack) e 3 gestibili dall'utilizzatore.

Tutti i programmi sono modificabili a piacimento da parte dell'utilizzatore: agendo sui pulsanti "+" e "-", è possibile aumentare o diminuire il tempo di miscelazione (da un minimo di 2 ad un massimo di 30 secondi).

Alginates	**Time Mixing**
Hydrocolor 5	6"
Hydrogum 5	6"
Hydrogum	10"
Orthoprint	6"
Tropicalgin	8"
Phase Plus	8"
Neocolloid	10"
Prog. 1	6"
Prog. 2	8"
Prog. 3	10"

Dental Stones	**Time Mixing**
Elite Rock	6"
Elite Master	6"
Elite Model	8"
Elite Model Fast	6"
Elite Stone	6"
Elite Ortho	6"
Elite Arti	8"
Prog. 1	6"
Prog. 2	8"
Prog. 3	10"

Qualora si voglia reimpostare i programmi di default, tenere premuto il pulsante 8b (fig. A) contemporaneamente all'accensione dell'apparecchio con il pulsante 7 (fig. A).

6.8 USI PREVISTI

L'apparecchio Hurrimix² è stato progettato per mescolare alginati e gessi per il settore dentale.

6.9 USI NON PREVISTI / USI VIETATI

Ogni utilizzo non contemplato nel paragrafo riguardante gli "Usi previsti" costituisce un uso improprio dell'apparecchio, quindi non previsto e vietato.
L'uso improprio dell'apparecchio causa il decadimento della garanzia e la Zhermack declina ogni responsabilità di danni ad oggetti, ad operatori o a terzi.

I principali motivi di decadimento della garanzia sono riportati nel paragrafo 2.2 e nel "Certificato di Garanzia" in allegato al presente manuale.

CAPITOLO 7: USO DELL'APPARECCHIO

7.1 AVVERTENZE GENERALI

Per la totale certezza di poter operare in sicurezza, attenersi scrupolosamente alle fasi di lavoro di seguito descritte.

Per una maggiore chiarezza, i numeri riportati nelle figure poste nei riquadri dei paragrafi a seguire, corrispondono precisamente alla numerazione data nel Capitolo 3 riguardante la "Descrizione dell'apparecchio".

Onde evitare il verificarsi di eventuali rischi residui evitare durante la fase di preparazione di versare acqua sulle parti elettriche in tensione.

Onde evitare eccessivi disturbi elettrici emessi dall'apparecchio, lo stesso è progettato per supportare un carico massimo di lavoro di un impasto ogni 3 minuti.

7.2 USO DEL MISCELATORE CON ALGINATO

Non azionare l'apparecchio senza materiale all'interno del contenitore.

Hurrimix² miscela i più diffusi alginati; quantità consigliata 60g, max 80g (polvere + acqua). Non superare la quantità massima consentita per non incorrere in malfunzionamenti.

L'apparecchio garantisce il risultato migliore utilizzando gli alginati Zhermack.

Dopo avere eseguito una corretta installazione e messa in servizio, procedere come segue:
Fig. 5: Premere il pulsante programmazione (fig.A, 8a - 8b) per scorrere e selezionare il programma desiderato nella sezione Alginates (fig.5, A).
E' possibile personalizzare il tempo di miscelazione, agendo sui pulsanti "+" (fig.A, 9) e "-" (fig.A, 10). Tenere premuto il pulsante per uno scorrimento veloce.
Fig. 6: per poter aprire la porta chiedere il consenso di apertura porta premendo brevemente il pulsante sblocco (fig.A, 7). È possibile aprire la porta entro 3 secondi dalla pressione del tasto.
Fig. 7: Dosare la polvere d'alginato con un misurino come suggerito dal Produttore e versarla nello specifico contenitore di miscelazione "alginates".

Per i dosaggi attenersi alle quantità indicate dal Produttore.

Fig. 8: Aggiungere la corretta quantità di acqua utilizzando la bottiglia con misurino graduato (in dotazione).

Quando si mette l'acqua nella tazza mantenersi fuori dalla portata dell'Hurrimix² onde evitare involontari spargimenti di acqua sullo stesso.

Fig. 9: Ruotare lentamente per qualche istante il contenitore con l'impasto.
Fig. 10: Chiudere successivamente il contenitore di miscelazione premendo il coperchio e poi girandolo in senso orario fino al bloccaggio.

E' importante eseguire la pre-miscelazione manuale in modo tale che la polvere venga assorbita interamente dall'acqua.

- Per evitare fuoriuscite di materiale, e non incorrere in malfunzionamenti, **accertarsi che il coperchio del contenitore sia chiuso correttamente**.
- Il contenitore di miscelazione e' un componente ad usura e quindi soggetto ad essere sostituito nel tempo.
- Eventuali danni causati da errata chiusura della tazza non sono coperti da garanzia.

Fig. 11: Inserire il contenitore all'interno dell'apparecchio e chiudere lo sportello.
Fig. 12: Dopo aver precedentemente selezionato il programma (fig. 5, A), premere il pulsante START per iniziare il ciclo di miscelazione.

La miscelazione di Hurrimix² accelera il setting time dell'impasto, per contenere il fenomeno utilizzare acqua fredda.

L'apparecchio si fermerà automaticamente alla fine del ciclo di miscelazione prescelto, e consentirà l'apertura della porta entro 5 secondi dal "beep" di fine miscelazione.

Fig. 13: Una volta terminato il ciclo, l'impasto è pronto per essere utilizzato. Aprire lo sportello entro 5 secondi dal termine del ciclo di miscelazione ed estrarre il contenitore; trascorsi i 5 secondi la chiusura di sicurezza si attiva automaticamente e dopo altri 5 secondi si attiva la segnalazione acustica. Per sbloccare la chiusura di sicurezza, premere brevemente il pulsante accensione/spegnimento–apertura sportello (fig.A, 7). Impiegare la spatola in dotazione per raccogliere l'impasto.

E' assolutamente sconsigliato miscelare l'alginato e successivamente il gesso nello stesso contenitore: si potrebbero verificare discrepanze nel setting time.

E' consigliato raccogliere l'impasto dal contenitore in tempi brevi.

7.3 USO DEL MISCELATORE CON GESSO

Non azionare l'apparecchio senza materiale all'interno del contenitore.

Hurrimix² miscela esclusivamente i gessi Zhermack Elite Dental Stones; quantità consigliata 80g, max 100g (polvere + acqua). Non superare la quantità massima consentita per non incorrere in malfunzionamenti.

Dopo avere eseguito una corretta installazione e messa in servizio, procedere come segue:
Fig. 14: Premere il pulsante programmazione (fig.A, 8a - 8b) per scorrere e selezionare il programma desiderato nella sezione Dental Stones (fig14, B). E' possibile scegliere il tempo di miscelazione, agendo sui pulsanti "+" (fig.A, 9) e "-" (fig.A, 10). Tenere premuto il pulsante per uno scorrimento veloce.
Fig. 15: per poter aprire la porta chiedere il consenso di apertura porta premendo il pulsante sblocco (fig.A, 7). È possibile aprire la porta entro 3 secondi dalla pressione del tasto.
Fig. 16: Aggiungere la corretta quantità di acqua attraverso l'ampolla dosatrice (in dotazione).
Fig. 17: Dosare il gesso con un misurino come suggerito dal Produttore e inserirlo nel contenitore di miscelazione per gessi.

La qualità dei gessi Elite Dental Stones è garantita con q.tà massima miscelata di 100 g (polvere + acqua). Per i dosaggi attenersi alle quantità indicate dal Produttore.

Fig. 18: Pre-mescolare leggermente l'impasto con il bastoncino (in dotazione).
Fig. 19: Chiudere successivamente il contenitore di miscelazione premendo il coperchio e poi girandolo in senso orario fino al bloccaggio.

E' importante eseguire la pre-miscelazione manuale in modo tale che la polvere venga assorbita interamente dall'acqua.

- Per evitare fuoriuscite di materiale, e non incorrere in malfunzionamenti, **accertarsi che il coperchio del contenitore sia chiuso correttamente**.
- Il contenitore di miscelazione e' un componente ad usura e quindi soggetto ad essere sostituito nel tempo.
- Eventuali danni causati da errata chiusura della tazza non sono coperti da garanzia.

Fig. 20: Inserire il contenitore all'interno dell'apparecchio e chiudere lo sportello.
Fig. 21: Dopo aver precedentemente selezionato il programma (fig. 14, B), premere il pulsante START per iniziare il ciclo di miscelazione.

La miscelazione di Hurrimix² accelera il setting time dell'impasto, per contenere il fenomeno utilizzare acqua fredda.

L'apparecchio si fermerà automaticamente alla fine del ciclo di miscelazione prescelto, e consentirà l'apertura della porta entro 5 secondi dal "beep" di fine miscelazione.

Fig. 22: Una volta terminato il ciclo, l'impasto è pronto per essere utilizzato. Aprire lo sportello entro 5 secondi dal termine del ciclo di miscelazione ed estrarre il contenitore; trascorsi i 5 secondi la chiusura di sicurezza si attiva automaticamente e dopo altri 5 secondi si attiva la segnalazione acustica. Per sbloccare la chiusura di sicurezza, premere brevemente il pulsante accensione/spegnimento–apertura sportello (fig.A, 7). Impiegare la spatola in dotazione per raccogliere l'impasto.

E' assolutamente sconsigliato miscelare il gesso e successivamente l'alginato nello stesso contenitore: si potrebbero verificare discrepanze nel setting time.

Dopo aver miscelato gesso risciacquare gli accessori al più presto con acqua per evitare l'indurimento del materiale.

CAPITOLO 8: MANUTENZIONE

8.1 PULIZIA DELL'APPARECCHIO

Per la pulizia esterna dell'apparecchio e del vano centrifuga usare un panno asciutto. Solamente in caso di sporco ostinato, se necessario, inumidirlo con poca acqua o con un detergente non sgrassante (vedi paragrafo 2.4). E' compito dell'operatore/utilizzatore fare in modo che l'apparecchio sia mantenuto pulito dai materiali estranei quali detriti, acqua, liquidi isolanti, ecc. A tale scopo è necessario prevedere una fase di pulizia al termine del turno di lavoro, da effettuarsi con l'apparecchio in condizioni di stabilità e disalimentata.

Nessun accessorio può essere sterilizzato.

Prima di effettuare la pulizia esterna dell'apparecchio, assicurarsi di spegnere sempre l'interruttore generale. E' vietato pulire l'apparecchio se collegato alla rete di alimentazione elettrica.

PULIZIA CONTENITORE ALGINATO:
Attendere l'indurimento dell'impasto e rimuoverlo successivamente dal contenitore con la spatola. Risciacquare poi con acqua contenitore e coperchio. Pulire le superfici delicatamente con prodotti non a base alcolica.
Attenzione: sterilizzare a freddo, materiale non autoclavabile.

PULIZIA CONTENITORE GESSO:
Risciacquare abbondantemente il contenitore e il coperchio prima dell'indurimento dell'impasto. Pulire le superfici delicatamente con prodotti non a base alcolica.
Attenzione: sterilizzare a freddo, materiale non autoclavabile.

E' vietato l'uso di fluidi infiammabili, corrosivi, alcalini o tossici nelle operazioni di pulizia dell'apparecchio e/o dei componenti.

Detergere e disinfettare l'apparecchiatura ed accessori prima di consegnarla all'assistenza tecnica.

8.2 MANUTENZIONE ORDINARIA

Una volta effettuata la pulizia dell'apparecchio (vedi paragrafo 8.1), l'operatore dovrà verificare che non vi siano parti logorate, danneggiate o non solidamente fissate; tuttavia, se si dovessero verificare tali situazioni, rivolgersi al Centro di Assistenza Autorizzato.

Se si dovessero verificare situazioni quali precedentemente descritte, è fatto divieto all'operatore di riavviare l'apparecchio prima che vi sia stato posto rimedio.

In particolare, l'operatore che riscontri difetti o problemi di qualsiasi natura, prima di allontanarsi dall'apparecchio stesso, vi deve apporre un cartello segnalante che l'apparecchio è in manutenzione e costituisce divieto riavviarlo (tali cartelli sono normalmente reperibili in commercio nella forma definita dalle norme comunitarie). La manutenzione ordinaria, la pulizia e l'uso corretto dell'apparecchio sono fattori indispensabili per garantire la funzionalità, la sicurezza e la durata dell'apparecchio stesso.

Per prolungare la vita di Hurrimix² si consiglia di effettuare ogni 4000 cicli la sostituzione dell'ingranaggio di rinvio (codice XR0250926) presso un centro assistenza autorizzato.

Per visualizzare a display il numero totale di miscelazioni effettuate dall'apparecchio, dopo aver accesso Hurrimix², premere contemporaneamente i pulsanti 8a, 8b e 7 (fig. A pag 3).
Nella parte inferiore del display appariranno due numeri. Quello a sinistra di due cifre indica le migliaia, quello a destra di una cifra indica le centinaia (es: 03 e 5 corrisponde a 3500 cicli).

8.3 MANUTENZIONE STRAORDINARIA

La manutenzione straordinaria comprende le riparazioni a rotture accidentali e la sostituzione di parti per usura o malfunzionamento.
Per garantire un corretto funzionamento di Hurrimix², è necessario sostituire le tazze (XR0250802 tazze alginato, XR0250804 tazze gesso) quando in fase di chiusura del tappo tazza non è più percepibile il click di bloccaggio.

Tutti gli interventi di tipo elettrico e meccanico devono essere svolti esclusivamente da un manutentore autorizzato da Zhermack.

- Ogni modifica che alteri le caratteristiche dell'apparecchio dal punto di vista della sicurezza e della prevenzione dei rischi può essere effettuata solo dal Costruttore che attesterà la conformità dell'apparecchio alle norme di sicurezza. Pertanto ogni modifica o intervento di manutenzione non contemplato nel presente manuale è da considerarsi non ammesso.
- Ogni modifica, manomissione o riparazione effettuata da personale non autorizzato e l'utilizzo di parti di ricambio non originali esimono il Costruttore da qualsiasi responsabilità. Se gli interventi di manutenzione necessari non sono contemplati nel presente Manuale d'Uso e Manutenzione occorre rivolgersi esclusivamente al Centro di Assistenza Autorizzato.
- Il Costruttore fornisce al Centro di Assistenza Autorizzato schemi dei circuiti, elenco dei componenti e altre informazioni necessarie.

8.4 RIAVVIO DOPO LUNGA INATTIVITA'

Nel caso l'apparecchio venga riavviato dopo un inutilizzo particolarmente prolungato, è necessario operare come indicato nel Cap. 6 riguardante la messa in servizio. Nel caso l'apparecchio presenti delle anomalie nel suo funzionamento, agire come descritto nel Capitolo 9 riguardante la "Diagnostica"; se il problema dovesse persistere o non fosse contemplato, contattare immediatamente il Centro di Assistenza Autorizzato.

8.5 COME RICHIEDERE ASSISTENZA TECNICA

Per richiedere assistenza tecnica scegliere una delle seguenti opzioni:
1. rivolgersi al Centro di Assistenza Autorizzato;
2. rivolgersi telefonicamente al Servizio Assistenza Tecnica della Zhermack Al n° verde 800 856014 / +39 0425 597611 e procedere come segue: dichiarare i propri dati (ad es.: indirizzo e numero telefonico); dichiarare i dati riportati nella targhetta di identificazione dell'apparecchio (vedi paragrafo 3.3); spiegare in modo chiaro il problema che presenta l'apparecchio;
3. inviare tramite fax le informazioni descritte al punto precedente, ed il Modulo di Identificazione correttamente compilato (vedi Allegato 10.2) al n° +39 0425 53596.

CAPITOLO 9: DIAGNOSTICA

9.1 AVVERTENZE GENERALI

All'insorgere di una qualsiasi delle anomalie di seguito descritte porre rimedio, per quanto consentito, nel rispetto di tutte le istruzioni contenute nel presente manuale. Nel caso in cui il problema rilevato dovesse persistere, contattare sempre il Centro di Assistenza Autorizzato.

9.2 INCONVENIENTI E RIMEDI

DIFETTO **Premendo il pulsante START l'apparecchio non funziona.**
CAUSA
1. La spina non è inserita correttamente.
2. Non è stato acceso l'interruttore generale.
3. Non è stato premuto il pulsante di accensione.
4. Lo sportello è rimasto aperto.
5. Nessuna delle precedenti.

RIMEDIO
1. Collegare correttamente la spina alla rete di alimentazione elettrica.
2. Accendere l'interruttore posto sul retro dell'apparecchio.
3. Premere il pulsante di accensione posto a sinistra del display.
4. Chiudere lo sportello correttamente.
5. Rivolgersi al Centro di Assistenza Autorizzato.

DIFETTO **Evidenti rumori o vibrazioni anomale durante la miscelazione.**
CAUSA
1. Il contenitore di miscelazione è troppo carico.
2. Il contenitore di miscelazione è vuoto.
3. Fuoriuscita di polvere e acqua durante la miscelazione.

RIMEDIO
1. Il contenuto totale non deve superare i 100 g (polvere + acqua).
2. Non azionare mai l'apparecchio quando il contenitore è vuoto.
3. Accertarsi sempre di avere chiuso il contenitore di miscelazione. Controllare che il coperchio non sia danneggiato. Non superare le quantità massime.

9.3 MESSAGGI DI ERRORE

Messaggi di errore visualizzati a display:
error 1: si è tentato di avviare una miscelazione con la porta è aperta.
error 2: si è tentato di avviare una miscelazione o riavviare una miscelazione senza prima aver aperto lo sportello per prelevare la precedente miscelazione.
error 3: guasto motore (contattare l'assistenza tecnica).
error 4: tensione di rete troppo bassa.
error 5: tensione di rete troppo alta.
error 6: guasto scheda elettronica (contattare l'assistenza tecnica).
error 7: guasto freno (contattare l'assistenza tecnica).
error 8: guasto blocco porta (contattare l'assistenza tecnica).

CAPITOLO 10: ALLEGATI

10.1 DICHIARAZIONE DI CONFORMITA' CE

Il Fabbricante:

Zhermack S.p.A.
Via Bovazecchino, 100
45021 Badia Polesine • RO • Italy
Tel. +39 0425 597611 • Fax +39 0425 53596

Persona autorizzata a costituire il fascicolo tecnico:

Zhermack S.p.A.
Via Bovazecchino, 100
45021 Badia Polesine • RO • Italy
Tel. +39 0425 597611 • Fax +39 0425 53596

Dichiara sotto la propria responsabilità esclusiva che l'apparecchiatura:

Hurrimix² 230 Vac 50/60 Hz

E' conforme alla direttiva 2011/65/EU del Parlamento Europeo e del Consiglio dell'8 giugno 2011, sulla restrizione dell'uso di determinate sostanze pericolose nelle apparecchiature elettriche ed elettroniche.
Inoltre è conforme alle disposizioni legislative che traspongono le seguenti direttive:

Direttiva 93/42/EC e successive modifiche 2007/47/EC come Dispositivo Medico di classe I (All. VII).

Secondo le seguenti armonizzate:
EN 60601-1
EN 60601-1-2

Il prodotto per essere conforme dovrà essere usato in accordo alla documentazione fornita dal Fabbricante.

Si sottolinea inoltre che la responsabilità per danno da prodotti difettosi si estingue dopo 10 anni dalla data in cui il produttore li ha immessi sul mercato, ricadendo sull'utilizzatore, come previsto dalla direttiva 85/374/CEE e successivi emendamenti e alle disposizioni legislative che la traspongono.

Badia Polesine, 31/12/2016

Paolo Ambrosini
Direttore Generale

Le figure di riferimento sono presenti a pagina 3, 4, 5 e 6 del presente manuale e nelle Quick Guide di prodotto.

10.2 CERTIFICATO DI GARANZIA E MODULO DI IDENTIFICAZIONE

1. Col presente documento il fabbricante certifica la corretta costruzione del prodotto, l'impiego di materiali di prima qualità, l'effettuazione di tutti i collaudi necessari e la sua rispondenza alle direttive comunitarie.
Il prodotto è coperto da un periodo di garanzia di 48 mesi o per un massimo di 4000 cicli, dalla data di consegna all'Utente che dovrà essere comprovata dal documento di acquisto e dalla copia del modulo d'identificazione compilato. Tali documenti dovranno essere consegnati unitamente all'apparecchio al Centro di Assistenza. Il Soggetto che intende far valere la garanzia deve dare comunicazione del guasto, ai sensi dell'art. 1495 c.c., entro n.8 giorni dalla scoperta. La garanzia è limitata alla sostituzione o sistemazione delle singole parti o dei pezzi che risultassero di fabbricazione difettosa, con esclusione delle spese di trasferta del personale tecnico, di trasporto, di imballaggio ecc. Sono esclusi dalla garanzia guasti o danni derivanti da cattiva manutenzione, da scorretta alimentazione, negligenza, imperizie o cause non imputabili al fabbricante, e le parti soggette a normale usura di utilizzo. Sono da escludersi dalla garanzia le avarie causate da mancata manutenzione ordinaria dovuta a trascuratezza dell'utilizzatore. La presente garanzia non comporta alcun risarcimento di danni diretti o indiretti di qualsiasi natura verso persone o cose dovuti all'eventuale inefficienza dell'apparecchio.
2. La garanzia decade automaticamente qualora le macchine vengano riparate, modificate o comunque manomesse dall'acquirente o da terzi non autorizzati. La responsabilità per danno da prodotti difettosi si estingue dopo 10 anni dalla data in cui il Produttore li ha immessi sul mercato, ricadendo sull'utilizzatore, come previsto dalla Direttiva 85/374/CEE.
3. Per gli interventi in garanzia l'acquirente dovrà rivolgersi unicamente al venditore, oppure ai centri di assistenza indicati dal fabbricante, o al produttore stesso. La garanzia dà diritto alla sostituzione gratuita della parte difettosa. E' comunque escluso il diritto alla sostituzione dell'intero apparecchio.
4. Nel caso di contestazione sull'applicazione della garanzia, sulla qualità o sulle condizioni delle macchine consegnate, l'acquirente non potrà sospendere o ritardare il pagamento del prezzo o delle rate del prezzo.
5. Nessun risarcimento potrà essere richiesto dall'acquirente per fermo delle macchine.
6. La garanzia decade se:
   a.L'apparecchio presenta danneggiamenti provocati da caduta, da esposizioni a fiamme, da rovesciamenti di liquidi, da fulmini, da calamità naturali, o comunque da cause non imputabili a difetti di fabbricazione.
   b.Non vi è stata una corretta installazione.
   c.Vi è stato un errato collegamento alla rete (tensione nominale di alimentazione errata), ove del caso, o non siano stati installati gli adeguati dispositivi di protezione.
   d.Il numero di matricola risulti asportato, cancellato o alterato.
7. I componenti, da sostituirsi in garanzia, devono essere restituiti a Zhermack S.p.A. che provvederà alla spedizione del ricambio. Qualora il pezzo cambiato non venga sostituito, verrà addebitato all'ordinante.
8. Il fabbricante nonchè il Deposito non sono tenuti a dare in uso macchine sostitutive per il periodo di riparazione.
9. Per ragioni fiscali le parti di ricambio verranno concesse in garanzia unicamente nel caso in cui vengano rispettati le prescrizioni necessarie affinchè venga riconosciuta la garanzia.
10. Per ogni altro caso non contemplato dal presente Certificato di Garanzia e dal regolamento si fa riferimento alle norme del Codice Civile.
11. Il pagamento delle fatture di manodopera, trasferta e diritto di chiamata dovrà avvenire a presentazione delle medesime.
12. Il fabbricante e il rivenditore si impegnano a trattare i dati raccolti nel rispetto della normativa vigente in materia di trattamento di dati, comprese quelle relative all'adeguamento alle misure di sicurezza, e in conformità a quanto specificato nella informativa al trattamento dei dati.

MODULO DI IDENTIFICAZIONE

Modello Macchina:

.....

Numero Matricola Macchina:

.....

Acquirente:

.....

Via:

.....

Città / C.a.p.:

.....

Tel:

.....

Cod. Fiscale / P. Iva:

.....

Rivenditore:

.....

Firma Acquirente:

.....

IT

10.3 SCHEDA INTERVENTI TECNICI

Data	Descrizione intervento	Firma
.....	.....	.....
.....	.....	.....
.....	.....	.....
.....	.....	.....
.....	.....	.....
.....	.....	.....
.....	.....	.....
.....	.....	.....
.....	.....	.....
.....	.....	.....
.....	.....	.....
.....	.....	.....
.....	.....	.....
.....	.....	.....
.....	.....	.....
.....	.....	.....
.....	.....	.....
.....	.....	.....
.....	.....	.....
.....	.....	.....

Le figure di riferimento sono presenti a pagina 3, 4, 5 e 6 del presente manuale e nelle Quick Guide di prodotto.

Translation of the original operating instructions

EN

INDEX

1. INTRODUCTION
- 1.1 How to read and use the Use an Maintenance Manual
- 1.2 Terms and symbols used

2. GENERAL INFORMATION
- 2.1 Liability
- 2.2 Warranty: general standards
- 2.3 Authorised staff
- 2.4 General safety provisions

3. DESCRIPTION OF THE EQUIPMENT
- 3.1 General description of the equipment
- 3.2 Description of the components
- 3.3 Identification data

4. TECHNICAL FEATURES
- 4.1 Technical features and functioning principle
- 4.2 Technical data
- 4.2.1 Standard supplies
- 4.2.2 Weight and overall clearance

5. TRANSPORT AND HANDLING
- 5.1 General warnings
- 5.2 Packaging and unpacking
- 5.3 Transport and handling
- 5.4 Disposal/Dismantling

6. INSTALLATION AND COMMISSIONING
- 6.1 Warnings and precautions
- 6.2 Accepted environmental conditions
- 6.3 Space necessary for use
- 6.3.1 Worktop
- 6.4 Power source connection
- 6.5 Start-up
- 6.6 Electromagnetic compatibility
- 6.7 Zhermack preset Programs
- 6.8 Declared use
- 6.9 Non-declared and prohibited use

7. USING THE EQUIPMENT
- 7.1 General warnings
- 7.2 Use of the mixer with alginate
- 7.3 Use of the mixer with plaster

8. MAINTENANCE
- 8.1 Cleaning the equipment
- 8.2 Routine maintenance
- 8.3 Extraordinary maintenance
- 8.4 Re-start after long period of inactivity
- 8.5 How to request after-sales assistance

9. DIAGNOSTICS
- 9.1 General warnings
- 9.2 Troubleshooting
- 9.3 Error messages

10. ATTACHMENTS
- 10.1 EC Declaration of Conformity
- 10.2 Warranty certificate and Identification form
- 10.3 Technical intervention worksheet

The data given in this Manual can undergo variations without forewarning.

EN

CHAPTER 1: INTRODUCTION

1.1 HOW TO READ AND USE THE USE AND MAINTENANCE MANUAL

This "Use and Maintenance Manual" provides information regarding installation, use and maintenance for Hurrimix² automatic mixer of alginates and plasters for dental use, manufactured by Zhermack.

- The equipment must be used in compliance with that specified in this Manual: it is therefore recommended that the manual is read carefully prior to installation and start-up. Make sure that you read the entire manual and pay particular attention to messages written in bold type or items highlighted by boxes and/or symbols, which highlight dangerous situations or requiring caution (see paragraph 1.2).
- The respect of standards and recommendations shown in this Manual will ensure safe use of the equipment and appropriate interventions on the same.
- The "Use and Maintenance Manual" is an integral part of the equipment: it should therefore be kept together with the equipment so that it can be consulted as and when necessary (in a secure dry place away from sunlight, atmospheric agents, etc.) throughout the working life of the equipment, even when the equipment is sold or finally dismantled.
- It is advised to keep the Manual constantly updated, integrating any amendments, additions or modifications made by the Manufacturer. Any notes or comments should be made on the blank pages at the rear of the Manual (see Attachments: Notes).
- Use the Manual in a way that its content is not damaged.
- Do not remove, tear or write on the Manual for any reason.
- If the Manual is lost or damaged and therefore becomes illegible, request a new Manual from the Manufacturer.

This "Use and Maintenance Manual" is aimed at operators in order to allow correct use of the product. The Manual contains all useful information for declared used of the equipment; in particular the operator will find instructions and indications regarding:
- correct installation of the equipment;
- a functional description of the equipment and all parts;
- commissioning;
- correct programmed maintenance;
- attention to the most elementary safety and accident-prevention regulations.

This Manual is divided into 10 chapters, each referring to a specific subject inherent to the entire equipment.
The attachments are found at the rear of the manual. They complete the documentation.

1.2 TERMS AND SYMBOLS USED

It is fundamental that maximum attention is paid to the following symbols and their meaning because they highlight important information such as, critical situations, practical advice or straightforward information.
Consult this page if in doubt regarding the meaning of the symbol when reading the Manual.

- Any operations carried out without compliance to instructions or tampering with equipment parts, which can cause serious injury to persons, will be highlighted with:

DANGER!
This symbol refers to Safety Standards that MUST be followed in order to guarantee your safety and that of others and to prevent damage to the equipment.

- Critical situations concerning dangerous areas, situations or operations in which failure to comply with the instructions may render the warranty null and void, cause damage to equipment, connected components or the surrounding area, are highlighted by the symbol:

ATTENTION!
This symbol refers to Safety Standards that must be followed carefully in order to guarantee your safety and that of others and to prevent damage to the equipment.

- Any operations carried out without compliance to instructions or tampering with equipment parts, which can cause damage to the equipment rendering the warranty null and void, will be highlighted with:

PROHIBITED!
This symbol calls attention to operations that are prohibited.

- Any general information and/or useful advice referring to any subject, will be highlighted with:

NOTE!
This symbol highlights information and/or useful advice.

Other plates and symbols are affixed to the equipment, indicating the following:

CAUTION! DANGER. ELECTRICAL HAZARD.
Do not open or remove doors or guards before disconnecting voltage.

EARTHING REQUIRED.

IT IS MANDATORY TO READ THE INSTRUCTIONS CONTAINED IN THIS MANUAL.

WASTE FROM ELECTRICAL AND ELECTRONIC EQUIPMENT.
This equipment must not be disposed of with general household waste, but collected for recycling or disposal in compliance with law.

CHAPTER 2: GENERAL INFORMATION

2.1 LIABILITY

Failure to comply with the instructions contained in this Use and maintenance manual relieves the Manufacturer from any liability. For any information not included or that cannot be deduced from the Manual, consult the Manufacturer directly.

Zhermack S.p.A.
Via Bovazecchino, 100
45021 Badia Polesine - RO - Italy
Tel. +39 0425 597611, Fax +39 0425 53596
http://www.zhermack.com, e-mail: info@zhermack.com

In particular, if equipment maintenance is carried out in a way that is not in compliance with the instructions supplied, or in a way to jeopardise integrity or modify features, Zhermack is relieved from any liability inherent to safety of persons and faulty operation of the equipments.

2.2 WARRANTY: GENERAL STANDARDS

Find the Warranty Certificate and the Identification Form attached to this Use and Maintenance Manual, which must be filled in completely.
The appliance is covered by a warranty lasting 4 years from the date of purchase or a maximum of 4000 cycles. Consumable components are not covered by warranty.
The consumable components are:
- XR0250802 HURRIMIX ALGINATES MIXING BOWL x 2
- XR0250804 HURRIMIX- ELITE DENTAL STONES MIXING BOWL x2
- XR0250830 Stick for mixing Hurrimix
- XR0250820 Set of spatulas for Hurrimix
- XR0250926 Hurrimix complete transmission gear
- XR0250890 Gasket for Hurrimix door

Generally the warranty is rendered null and void by the following:
- improper use of the equipment;
- incorrect installation;
- negligence of envisioned maintenance;
- modifications or interventions not authorised by the Manufacturer (especially on safety devices);
- use of non-original spare parts.

IMPORTANT: Always keep the original product packaging throughout the guarantee period. You will need the packaging if the product has to be returned to the Service Centre for repairs or replacement in the event of manufacturing defects or malfunction (with the exception of wilful damage, negligence, failure to perform routine maintenance or damage during transport). If you are not in possession of the original packaging, contact Zhermack and ask for instructions (possible repackaging costs will be charged on delivery). The customer is responsible for all costs associated with unsuitable packaging of the product to be returned to the manufacturer. Zhermack is not liable for faults, malfunctions or damage to the product deriving from or consequent to the use of unsuitable packaging, or packaging not of a quality equal to or better than the packaging used for the original shipment.

The reference figures are present on pages 3, 4, 5 and 6 of this manual and in the product Quick Guide.

As of this moment Zhermack is relieved from all liability if any type of modification or tampering is made on the equipment without previous written authorisation from the Manufacturer. Consequently, any repairs made by unauthorised staff, use of non-original spare parts or failure to comply with the installation standards specified in this manual shall immediately render the warranty null or void.

2.3 AUTHORISED STAFF

The staff in charge of the equipment is divided into the following categories:

Operator - user
Person trained to use this equipment (dentist, assistant, orthodontist). He performs all tasks necessary for operation of the Hurrimix² mixer, such as: use, cleaning, inspection and simple interventions linked to normal equipment use. The operator-user must operate with the equipment mounted according to that stated in this manual.

Before using the equipment or carrying out any intervention on it, the operator must read the entire manual carefully. This manual has been drawn up to provide the user with essential information on rational, safe use of the equipment. The user must comply with the information given at all times. The user must also use the worksheets, attached to this manual, to keep a record of maintenance interventions, component replacement as well as make notes regarding anomalous functioning.

Maintenance technician authorised by Zhermack
Person who operates in all operating conditions and at all safety levels to perform repairs/ mechanical and electric adjustments, periodic preventive maintenance and replacement of any components.

2.4 GENERAL SAFETY PROVISIONS

The operator must comply with the advice and warnings given below in order to ensure safe, long-lasting equipment performance:
- do not allow untrained staff to use the equipment;
- prepare an optimal worktop, making sure that the operational space is free from obstacles, clean and has suitable lighting;
- avoid distractions when using the equipment;
- it is prohibited to work objects with features different from those for which the equipment has been designed;
- to isolate the equipment, set the master switch to "0";
- in the event of a malfunction follow the advice given in this manual; if in doubt, stop the equipment, disconnect the power cord, and contact an Authorised Support Centre immediately;
- do not open equipment compartments containing electric parts;
- before carrying out any cleaning, routine and/or extraordinary maintenance, make sure that the equipment has been unplugged from the mains power supply;
- do not replace the power supply cable or tamper with the supplied plug; to replace the same due to damage or wear, only contact the Authorised After-Sales Centre;
- always make sure that there are no foreign bodies in the work area (centrifuge compartment and door) to prevent damage and/or injuries;
- do not use petrol or flammable solvents as detergents; use only non-flammable, non-corrosive and non-toxic substances. (see par. 8.1).

- WARNING: to prevent the risk of an electrical shock, connect the equipment solely to power supply networks with earthing.
- Zhermack cannot be held responsible for any damage to the equipment owing to incorrect maintenance performed by unskilled staff or maintenance that does not comply with that stated in this manual.
- As of this moment Zhermack is relieved from any injury/ damage to persons/objects that should occur following any different use and use not declared in this manual.

In the event of a fire - no matter how small - inside the equipment or nearby, only use powder extinguishers. Do not use water.

CHAPTER 3: DESCRIPTION OF THE EQUIPMENT

3.1 GENERAL DESCRIPTION OF THE EQUIPMENT

The device described in this manual is the Hurrimix² mixer, designed for mixing automatically alginates and plasters for dental use.
It must be used in dental practices with the warning to keep it at least 1.5 m away from the patient on any side.

3.2 DESCRIPTION OF THE COMPONENTS - *FIG. A*

1. Lid
2. Centrifugal compartment
3. Digital display
4. Main switch 0/I
5. Protection fuses (2 x 230V or 2 x 115V)
6. Main power socket
7. ON/OFF - open lid button
8. Program button (8a, 8b)
9. Button "+" mixing time
10. Button "-" mixing time
11. START/STOP button
12. Main power cable (230V or 115V)

3.3 IDENTIFICATION DATA - *Fig. B*

The equipment described in this manual has a plate giving identification data of the same and the Manufacturer:

A Name and address of the Manufacturer
B Equipment code and model
C Serial number
D Power supply information

The equipment has been built in compliance with the EEC Directives stated in the attached "CE Declaration of Conformity. Use the identification data to request spare parts, information and After-Sales Assistance from authorised centres. If the plate should deteriorate with use and become illegible, even partially, request a replacement from the Manufacturer stating all data.

Do not remove and/or ruin the plate so that the equipment identification data can be recognised at all times.

CHAPTER 4: TECHNICAL FEATURES

4.1 TECHNICAL FEATURES AND FUNCTIONING PRINCIPLE

Zhermack creates qualitatively and technologically advanced work instruments, in away that the user feels that they are made-to-measure his everyday working requirements.
Zhermack uses state-of-the-art instruments in the design field when making these products, thus ensuring maximum equipment functionality. The use of top quality materials and performance of all inspections necessary for operator safety guarantee Zhermack products, making them competitive at a worldwide level.
The operating principle that characterises Hurrimix² mixer is based on the mixing alginates and plasters for the dental industry. The device offers the following advantages:
- consistent mixing quantity;
- even mixture;
- mixing time is significantly reduced compared to manual mixing;
- software with 20 mixing programs (that can be customised by the user): 10 programs for alginate and 10 for plasters, some of them are preset to be used with Zhermack products;
- programming and mixing are easy to manage, thanks to the large digital display.

4.2 TECHNICAL DATA

Technical data relative to the Hurrimix² mixer:

Power voltage	230 V ~ ± 10% 50/60Hz (or 115 V ~ ± 10% 50/60Hz)
Absorbed power	550 VA (230 V) | 550 VA (115 V)
Duty cycle	TON max 20" TOFF min 3'
Protection fuses (x2 - 5x20)	model 230 Vac: T 6,3A H 250V model 115 Vac: T 10A H 250V
Protection rating IP	IP20
Noise level	<80 dB
Overvoltage category	II
Applicable pollution degree	2

EN

4.2.1 STANDARD SUPPLIES - *FIG. C*

As well as this Use and Maintenance Manual and the quick guide the Hurrimix² mixer is also supplied with:

Components	Q.ty	Code*
12a. Power cable 230 V	1	XE2515375
12b. Power cable 115 V	1	XE2512376
12c. Power cable 230 UK	1	_____
13. Containers for alginate mixing x2	1	XR0250802
14. Containers for plaster mixing x2	1	XR0250804
15. Set of spatulas	1	XR0250820
16. Pre-mix stick	1	XR0250830
17. Bottle with graduated measuring cup	1	XR0250840

(*) Order Code to be used when ordering spare parts.

4.2.2 WEIGHT AND OVERALL CLEARANCE

Overall clearance without packaging
Height (h) ..... cm. 31
Height with door open (max. h) ..... cm. 50
Width (l) ..... cm. 27
Depht (p) ..... cm. 32
Empty weight ..... Kg. 19

CHAPTER 5: TRANSPORT AND HANDLING

5.1 GENERAL WARNINGS

Transport and storage conditions:
Temperature ..... -20°C / +60°C
Humidity ..... Max 80%
Pressure ..... 500 - 1060 mbar

In order to prevent injury/damage to persons/objects, pay great care when handling the equipment, scrupulously complying with all precautions and instructions contained in the following paragraphs.

5.2 PACKAGING AND UNPACKING - *Fig. D*

All material is carefully controlled by the Manufacturer before delivery. On receiving the equipment, make sure that it has not been damaged during transport and that the packaging has not been tampered with, resulting in missing parts. Should any damage or missing parts be noted, inform the Dealer and the Carrier immediately by forwarding photographic evidence. The packaging, made up of a cardboard box with expanded plastic internal protections, contains:
- the Hurrimix² mixer;
- the material supplied (see par. 4.2.1);
- the Use and Maintenance Manual.
- the quick guide.

IMPORTANT: Always keep the original product packaging throughout the guarantee period. You will need the packaging if the product has to be returned to the Service Centre for repairs or replacement in the event of manufacturing defects or malfunction (with the exception of wilful damage, negligence, failure to perform routine maintenance or damage during transport). If you are not in possession of the original packaging, contact Zhermack and ask for instructions (possible repackaging costs will be charged on delivery). The customer is responsible for all costs associated with unsuitable packaging of the product to be returned to the manufacturer. Zhermack is not liable for faults, malfunctions or damage to the product deriving from or consequent to the use of unsuitable packaging, or packaging not of a quality equal to or better than the packaging used for the original shipment.

5.3 TRANSPORT AND HANDLING

If the equipment must be moved:
1. disconnect the equipment from the electric point;
2. hold the equipment (see par. 6.5 Fig. 1), always keeping it in a vertical position. Regarding this, pay attention to the weight and clearance of the equipment (see par. 4.2.3), in order to prevent any type of damage occurring due to the failure of considering these values;
3. pack the equipment in the original packaging. If this is not possible, take all necessary precautions to protect the equipment from knocks and drops, as the goods are transported at the owner's risk.

It is prohibited to grab Hurrimix² mixer from the cover either for transport or for handling or any way differently from that indicated.

- Failure to comply with the rules stated above relieve the Manufacturer from any liability regarding equipment malfunctioning and consequently makes the warranty null and void.
- When shipping and/or delivering the equipment to an Authorised After-Sales Centre always enclose a copy of the purchase document and a copy of the properly filled-in identification form. If the equipment is transported by carrier, the Postal Service or rail, it is recommended to insure the shipment.
- Before transporting the device, make sure the safety knobs are in place and tightly fixed. Use the original packaging. Failure to respect these precautions could result in damage to the device.

5.4 DISPOSAL / DISMANTLING

Clean and disinfect the equipment and accessories before disposal / dismantling.

When disposing of the packaging material the user must follow the regulations in force in the country of use relative to the following materials:
- wood/paper: non-polluting materials, but must be re-cycled correctly;
- polystyrene/plastic: pollutant material, do not burn (toxic fumes) or dispose of in the environment. Dispose of these materials in compliance with the regulations in force in the country of use.

If the equipment is to be dismantled, the operator must be in charge of dismantling, elimination and re-cycling of the following materials in compliance with the EEC Directives and the laws in force in the country of use:
- plastic parts; steel parts; glass parts; insulated electric cables; rubber parts.
- there are no toxic or corrosive substances.

Regarding the disposal of materials used for mixing, carefully follow that specified on the labels of the individual products; in all cases, respect the EEC Directives and Laws in force in the country of use.

The device must not be disposed of as urban waste. At the end of its working life, it must be taken to a waste separation and recycling centre in compliance with European Directive no. 2012/19/UE or in accordance with the legislation in force in the country of sale.

CHAPTER 6: INSTALLATION AND COMMISSIONING

6.1 WARNINGS AND PRECAUTIONS

Before carrying out installation, make sure that all safety conditions exist and follow the indications given below carefully.

For greater clarity, the numbers stated in the figures positioned near to the paragraph boxes correspond to the numbering of the data in Chapter 3, regarding the "Description of the equipment".

6.2 ACCEPTED ENVIRONMENTAL CONDITIONS

Unless stated otherwise, at the time of ordering, it is intended that the equipment must be envisioned to function regularly in the following environmental conditions:

Place of Use ..... Indoors
Altitude ..... Up to 2000 m (761,5 mbar)
Working temperature ..... From 10°C to 35°C
Humidity ..... Max 80%

Conditions different to those prescribed can cause anomalies or sudden breakdown.
Lighting in the installation area of the equipment must be sufficient to guarantee good visibility in all points of the equipment.
Luminosity not less than 200 lux must be guaranteed. The lighting must be uniform without reflections, which could dazzle the operator.

The equipment itself cannot cause explosions or fire: the equipment is not prepared and/or designed to operate in environments with explosive atmosphere or with the risk of fire.

The working area lighting plant is an important factor for the safety of persons and the quality of work. In Italy this subject is governed by a Ministerial Decree that clearly determines the average level of prescribed lighting. In other countries the regulations in force are valid regarding accident-prevention and hygiene in the workplace.

6.3 SPACE NECESSARY FOR USE

The choice of the place and space required for installation is an important factor for the quality of work and safety and for correct maintenance activities. This area must not only be spacious enough to allow for optimum equipment operation - also during cleaning and maintenance phases - but must also be well lit, aired, not dusty and not exposed to direct sunlight. Note also that the unit must be positioned so the connection plug can be handled/manipulated with ease.

6.3.1 WORKTOP

Fig. F: Hurrimix² mixer has been designed to work on a rigid worktop and parallel to the ground. Suitable worktops include service furniture (operator is standing) or modelling tables (operator is sitting). All worktops must be checked for stability.

6.4 CONNECTION TO ENERGY SOURCES

The connection is made using the power supply cable. Check:
- that mains power supply voltage and frequency correspond to those indicated on the identification plate (an incorrect power supply voltage may damage the equipment);
- that the power supply mains has a suitable earth connection.

Position the appliance in such a way that the mains plug (which serves as the disconnection device) is easily accessible.

Do not tamper with the power supply cable and relative plug. For replacement of the same due to damage and/or wear, only contact Authorised After-Sales Centres.

An earth connection is mandatory. Should you need to use an extension, make sure it's earthed.

6.5 START-UP

Remove the safety knobs under the device before beginning mixing (***Fig. E***).

Fig. 1: Place the equipment level on the work bench.
Fig. 2: Insert the main power socket into the appropriate outlet at the rear of the device and subsequently connect the plug to the mains. In this regard, strictly follow the indications described in paragraph 6.4.
Fig. 3: Switch on the device, pressing the I/0 main switch (fig.A, 4).
Fig. 4: Then press the ON/OFF/open door button on the control panel for two seconds (fig. A, 7).

To turn off, press the ON/OFF/open lid button (fig. A, 7) then press the main I/O switch (fig. A, 4).

Failure to comply with any of the above-stated equipment installation regulations can lead to equipment malfunctioning and render the warranty null and void.

6.6 ELECTROMAGNETIC COMPATIBILITY

As an electromedical device, Hurrimix² requires special precautions regarding electromagnetic compatibility and must be commissioned in compliance with the information below.

Radio frequency communication systems (mobile and portable) may affect this electromedical device.

- As an electromedical device, Hurrimix² should not be used next to or on top of other equipment. Should it be necessary, it is important to observe whether the performance of both pieces of equipment is affected by a possible unwanted electromagnetic coupling.
- The power cord must be the one provided. If damaged, replace it with an equivalent one supplied by Zhermack.

Do not use the machine empty, ie without the mixing bowls provided.

Hurrimix² 115Vac/60 Hz **Guide and manufacturer's declaration – electromagnetic emission**		
Hurrimix² is designed to be used in the electromagnetic environment specified below. The client or user must ensure that it is used in such an environment.		
Emission test	**Compliance**	**Electromagnetic environment - Guidance**
RF emissions CISPR11	Group 1	Hurrimix² uses RF energy only for its internal operation. Therefore, its RF emissions are very low and are unlikely to cause any interference in nearby electronic devices.
RF emissions CISPR11	Class B	Hurrimix² can be used in any environment, including domestic ones and those connected directly to a public low-voltage power supply network, which supplies buildings for domestic purposes.
Harmonic emissions IEC 61000-3-2	Class A	
Voltage fluctuations/ flicker emissions IEC 61000-3-3	Compliant	

Hurrimix² 230Vac/50 Hz **Manufacturer's declaration and guidance – electromagnetic emission**		
Hurrimix² is designed to be used in the electromagnetic environment specified below. The client or user must ensure that it is used in such an environment.		
Emission test	**Compliance**	**Electromagnetic environment - Guidance**
RF emissions EN 55011	Group 1	Hurrimix² uses RF energy only for its internal operation. Therefore, its RF emissions are very low and are unlikely to cause any interference in nearby electronic devices.
RF emissions EN 55011	Class B	Hurrimix² can be used in any environment, including domestic ones and those connected directly to a public low-voltage power supply network, which supplies buildings for domestic purposes.
Harmonic emissions EN 61000-3-2	Class A	
Voltage fluctuations/ flicker emissions EN 61000-3-3	Compliant	

EN

Hurrimix² 115Vac/60Hz Manufacturer's declaration and guidance – electromagnetic immunity			
Hurrimix² is designed to be used in the electromagnetic environment specified below. The client or Hurrimix² user must ensure that it is used in such an environment.			
IMMUNITY test	**IEC 60601 test level**	**Compliance level**	**Electromagnetic Environment - Guidance**
Electrostatic discharge (ESD) IEC 61000-4-2	+/-6kV contact +/-8kV air	The equipment does not change its status.	Floor should be wood, concrete or ceramic tile. If floors are covered with synthetic material, the relative humidity should be at least 30%.
Electrical fast transient/bursts IEC 61000-4-4	+/-2kV for power supply lines +/-1kV input/output lines	The equipment does not change its status.	Mains power quality should be that of a typical commercial and/or hospital environment.
Surge IEC 61000-4-5	+/-1 kV differential mode +/-2 kV common mode	The equipment does not change its status.	Mains power quality should be that of a typical commercial and/or hospital environment.
Voltage dips, short interruptions and voltage variations on power supply input lines IEC 61000-4-11	<5% UT (>95% dip in U_T) for 0,5 cycle 40 % U_T (60% dip in U_T) for 5 cycles 70 % U_T (30% dip in U_T) for 25 cycles <5 % U_T (>95% in in U_T) for 5 s	The equipment does not change its status.	Mains power quality should be that of a typical commercial and/or hospital environment If the Hurrimix² user requires continued operation, it is recommended that the product be powered from a UPS.
Power frequency frequency (50/60 Hz) magnetic fields IEC 61000-4-8	3A/m	The equipment does not change its status.	Power frequency magnetic fields should be at levels characteristic of a typical location in a typical commercial or hospital environment.
NOTE: U_T is the mains AC voltage before applying test levels.			

Hurrimix² 230Vac/50Hz Manufacturer's declaration and guidance – electromagnetic immunity			
Hurrimix² is designed to be used in the electromagnetic environment specified below. The client or Hurrimix² user must ensure that it is used in such an environment.			
IMMUNITY test	**EN 60601 test level**	**Compliance level**	**Electromagnetic Environment - Guidance**
Electrostatic discharge (ESD) EN 61000-4-2	+/-6kV contact +/-8kV air	The equipment does not change its status.	Floor should be wood, concrete or ceramic tile. If floors are covered with synthetic material, the relative humidity should be at least 30%.
Electrical fast transient/bursts EN 61000-4-4	+/-2kV for power supply lines +/-1kV input/output lines	The equipment does not change its status.	Mains power quality should be that of a typical commercial and/or hospital environment.
Surge EN 61000-4-5	+/-1 kV differential mode +/-2 kV common mode	The equipment does not change its status.	Mains power quality should be that of a typical commercial and/or hospital environment.
Voltage dips, short interruptions and voltage variations on power supply input lines EN 61000-4-11	<5% UT (>95% dip in U_T) for 0,5 cycle 40 % U_T (60% dip in U_T) for 5 cycles 70 % U_T (30% dip in U_T) for 25 cycles <5 % U_T (>95% in in U_T) for 5 s	The equipment does not change its status.	Mains power quality should be that of a typical commercial and/or hospital environment If the Hurrimix² user requires continued operation, it is recommended that the product be powered from a UPS.
Power frequency frequency (50/60 Hz) magnetic fields EN 61000-4-8	3A/m	The equipment does not change its status.	Power frequency magnetic fields should be at levels characteristic of a typical location in a typical commercial or hospital environment.
NOTE: U_T is the mains AC voltage before applying test levels.			

Hurrimix² 115Vac/60Hz Manufacturer's declaration and guidance – electromagnetic immunity			
Hurrimix² is designed to be used in the electromagnetic environment specified below. The client or user must ensure that it is used in such an environment.			
IMMUNITY test	**IEC 60601-2 level**	**Compliance level**	**Electromagnetic Environment - Guidance**
Conducted RF IEC 61000-4-6 Radiated RF IEC 61000-4-3	3 Vrms 150 kHz to 80 MHz 3 V/m 80 MHz to 2.5 GHz	V_1 = 3 V rms E_1 = 3 V / m	Portable and mobile RF communications equipment should be used no closer to any of Hurrimix²'s parts, including cables, than the recommended separation distance calculated from the equation applicable to the frequency of the transmitter. **Recommended separation distance** $d = [3,5 / V_1] \sqrt{P}$ $d = [3,5 / E_1] \sqrt{P}$ from 80 MHz to 800MHz $d = [7/ E_1] \sqrt{P}$ from 800 MHz to 2,5 GHz where P is the maximum output power rating of the transmitter in Watts (W), according to the transmitter manufacturer, and d is the recommended separation distance in meters (m). Field strengths from fixed RF transmitters, as determined by an electromagnetic site survey [(a)], should be less than the compliance level in each frequency range [(b)]. Interference may occur in the vicinity of equipment marked with the following symbol:

Note 1: At 80 MHz and 800 MHz, the higher frequency range applies.

Note 2: These guidelines may not apply in all situations. Electromagnetic propagation is affected by absorption and reflection from structures, objects, and people.

a) Field strengths from fixed transmitters, such as base stations for radio (cellular/cordless) telephones and land mobile radios, amateur radio, AM and FM radio broadcast and TV broadcast cannot be predicted theoretically with accuracy. To assess the electromagnetic environment due to fixed RF transmitters, an electromagnetic site survey should be considered. If the measured field strength in the location in which Hurrimix² is used exceeds the applicable RF compliance level above, the product's normal operation should be observed. Additional measures, such as reorienting or relocating the product, may be required.

b) The field strength over a frequency ranging from 150 kHz to 80 MHz should be less than 3 V/m.

Hurrimix² 230Vac/50Hz Manufacturer's declaration and guidance – electromagnetic immunity			
Hurrimix² is designed to be used in the electromagnetic environment specified below. The client or user must ensure that it is used in such an environment.			
IMMUNITY test	**EN 60601-2 level**	**Compliance level**	**Electromagnetic Environment - Guidance**
Conducted RF EN 61000-4-6 Radiated RF EN 61000-4-3	3 Vrms 150 kHz to 80 MHz 3 V/m 80 MHz to 2.5 GHz	V_1 = 3 V rms E_1 = 3 V / m	Portable and mobile RF communications equipment should be used no closer to any of Hurrimix²'s parts, including cables, than the recommended separation distance calculated from the equation applicable to the frequency of the transmitter. **Recommended separation distance** $d = [3,5 / V_1] \sqrt{P}$ $d = [3,5 / E_1] \sqrt{P}$ from 80 MHz to 800MHz $d = [7/ E_1] \sqrt{P}$ from 800 MHz to 2,5 GHz where P is the maximum output power rating of the transmitter in Watts (W), according to the transmitter manufacturer, and d is the recommended separation distance in meters (m). Field strengths from fixed RF transmitters, as determined by an electromagnetic site survey [(a)], should be less than the compliance level in each frequency range [(b)]. Interference may occur in the vicinity of equipment marked with the following symbol:

Note 1: At 80 MHz and 800 MHz, the higher frequency range applies.

Note 2: These guidelines may not apply in all situations. Electromagnetic propagation is affected by absorption and reflection from structures, objects, and people.

a) Field strengths from fixed transmitters, such as base stations for radio (cellular/cordless) telephones and land mobile radios, amateur radio, AM and FM radio broadcast and TV broadcast cannot be predicted theoretically with accuracy. To assess the electromagnetic environment due to fixed RF transmitters, an electromagnetic site survey should be considered. If the measured field strength in the location in which Hurrimix² is used exceeds the applicable RF compliance level above, the product's normal operation should be observed. Additional measures, such as reorienting or relocating the product, may be required.

b) The field strength over a frequency ranging from 150 kHz to 80 MHz should be less than 3 V/m.

EN

Recommended separation distances between portable and mobile radiocommunications equipment and Hurrimix²			
Hurrimix² is intended for use in an electromagnetic environment in which radiated RF disturbances are controlled. The client or Hurrimix² user can help prevent electromagnetic interference by maintaining a minimum distance between portable and mobile RF communications equipment (transmitters) and Hurrimix², according to the maximum output power of the communications equipment, as recommended below.			
Rated maximum output power of the transmitter W	**Separation distance according to the frequency of the transmitter m**		
	150 kHz to 80 MHz $d = [3,5/V_1]\ \sqrt{P}$	80 MHz to 800 MHz $d = [3,5/E_1]\ \sqrt{P}$	800 MHz to 2,5 GHz $d = [7/E_1]\ \sqrt{P}$
0,01	0,12	0,12	0,23
0,1	0,38	0,38	0,73
1	1,2	1,2	2,3
10	3,8	3,8	7,3
100	12	12	23
For transmitters rated at a maximum output power not listed above, the recommended separation distance d in meters (m) can be estimated using the equation applicable to the frequency of the transmitter, where P is the maximum output power rating of the transmitter in watts (W) according to the transmitter manufacturer. Note 1: At 80 MHz and 800MHz, the separation distance for the highest frequency range applies. Nota 2: These guidelines may not apply in all situations. Electromagnetic propagation is affected by absorption and reflection from structures, objects, and people.			

6.7 ZHERMACK PRESET PROGRAMS

Hurrimix² software has 20 mixing programs, divided as follows:
- Alginate section: 10 programs, 7 of which are preset (specific for Zhermack products) and 3 can be managed by the user.
- Plaster section: 10 programs, 7 of which are preset (specific for Zhermack products) and 3 can be managed by the user.

All programs can be modified by the user: By pressing buttons "+" and "-", the mixing time can be increased or decreased (from a minimum of 2 to a maximum of 30 seconds).

Alginates	**Time Mixing**
Hydrocolor 5	6 sec
Hydrogum 5	6 sec
Hydrogum	10 sec
Orthoprint	6 sec
Tropicalgin	8 sec
Phase Plus	8 sec
Neocolloid	10 sec
Prog. 1	6 sec
Prog. 2	8 sec
Prog. 3	10 sec

Dental Stones	**Time Mixing**
Elite Rock	6 sec
Elite Master	6 sec
Elite Model	8 sec
Elite Model Fast	6 sec
Elite Stone	6 sec
Elite Ortho	6 sec
Elite Arti	8 sec
Prog. 1	6 sec
Prog. 2	8 sec
Prog. 3	10 sec

To reset the default programs, press and hold button 8b (fig. A) and at the same time, turn the device on by pressing button 7 (fig. A).

6.8 DECLARED USE

Hurrimix² mixer has been designed to mix alginates and plasters for the dental industry.

6.9 NON-DECLARED/PROHIBITED USE

Using the equipment for any purpose not considered in paragraph regarding "Declared use" shall be considered improper and thus forbidden.
The improper use of the equipment renders the warranty null and void and Zhermack declines all liability for any damage to objects and injury to operators or third parties.

The main reasons for which the warranty is rendered null and void are given in paragraph 2.2 and in the "Warranty Certificate" attached to this Manual.

CHAPTER 7: USING THE EQUIPMENT

7.1 GENERAL WARNINGS

For total certainty of safe operation, scrupulously follow the work phases given below.

For greater clarity, the numbers stated in the figures positioned near to the paragraph boxes correspond to the numbering of the data in Chapter 3, regarding the "Description of the equipment".

To avoid the occurrence of any risks, pay attention to avoid pouring water during the preparation on the electrical voltage parts.

To avoid any interference, the equipment has been projected to perform a mixing cycle every 3 minutes.

7.2 USE OF THE MIXER WITH ALGINATE

Do not activate the device without material inside the container.

Hurrimix² mixes the most common alginates; recommended quantity 60g, max 80g (powder + water). Do not exceed the maximum permitted quantity to avoid malfunction.

The device guarantees the best results by using Zhermack alginates.

Once it has been correctly installed and put into service, proceed as follows:
Fig. 5: Press the program button (fig. A, 8a - 8b) to scroll and select the desired program in the Alginates section (fig.5, A).
Mixing time can be customised, by pressing buttons "+" (fig.A, 9) and "-" (fig.A,10). Keep the button pressed for a fast scroll.
Fig. 6: before opening the lid, opening must be enabled by briefly pressing the release button (fig. A, 7). The lid can be opened 3 seconds after pressing the button.
Fig. 7: Dose the alginate powder with a measuring cup as suggested by the Manufacturer and pour it in the appropriate container of alginate mixing.

Comply with the dosage indicated by the Manufacturer.

Fig. 8: Add the correct quantity of water, using the bottle with graduated measuring cup (provided with).

Keep away from Hurrimix² when you pour water into the bowl to prevent water from spilling over it.

The reference figures are present on pages 3, 4, 5 and 6 of this manual and in the product Quick Guide.

Fig. 9: Slowly rotate the container with the mixture for a moment.
Fig. 10: Close the mixing container by pressing the cover and then turning it clockwise until it locks in place.

It is important to carry out the pre-mixing manually, so that the powder can be entirely absorbed by the water.

- To prevent leakage of material, and malfunctions, **ensure that the cover of the container is closed properly**.
- The mixing container is liable to wear and should be replaced after a period of time.
- Any damage due to incorrect closing of the mixing bowl is not covered by warranty.

Fig. 11: Place the container inside the equipment and close the lid.
Fig. 11: Once the program has been selected (Fig.5, A), press the START button to start a mixing cycle.

Hurrimix² mixing accelerates the setting time of the mixture; use cold water to limit the phenomenon.

The device will stop automatically when the selected mixing cycle finishes, and the lid can be opened 5 seconds after the end-of-mixing beep.

Fig. 13: Once the cycle has finished, the mixture is ready to be used.
Open the lid within 5 seconds from the end of the mixing cycle and remove the container. After 5 seconds, the safety lock is activated automaticall and after a further 5 seconds a beep is emitted.
To release the safety lock, press the ON/OFF/open lid button (fig. A, 7). Collect the mixture using the spatula provided.

We strongly advise never mixing alginate then stone in the same container as it may contaminate & impede the setting.

It is recommended to remove the mixture from the container as soon as possible.

7.3 USE OF THE MIXER WITH PLASTER

Do not activate the device without material inside the container.

Hurrimix² mixes Zhermack Elite Dental Stones only; recommended quantity 80g, max 100g (powder + water). Do not exceed the maximum permitted quantity to avoid malfunction.

Once it has been correctly installed and put into service, proceed as follows:
Fig. 14: Press the program button (fig. A, 8a - 8b) to scroll and select the desired program in the Dental Stones section (fig.14, B). Mixing time can be customised, by pressing buttons "+" (fig.A, 9) and "-" (fig.A,10). Keep the button pressed for a fast scroll.
Fig. 15: before opening the lid, opening must be enabled by briefly pressing the release button (fig. A, 7). The lid can be opened 3 seconds after pressing the button.
Fig. 16: Add the correct quantity of water using the dosing cup (provided with).
Fig. 17: Dose the plaster using a measuring cup, as recommended by the Manufacturer and put it in the container for mixing plaster.

The quality of Elite Dental Stones plaster is guaranteed with a maximum quantity of 100 g (powder + water). Comply with the dosage indicated by the Manufacturer.

Fig. 18: Slightly pre-mix the mixture with the provided stick.
Fig. 19: Close the mixing container by pressing the cover and then turning it clockwise until it locks in place.

It is important to carry out the pre-mixing manually, so that the powder can be entirely absorbed by the water.

- To prevent leakage of material, and malfunctions, **ensure that the cover of the container is closed properly**.
- The mixing container is liable to wear and should be replaced after a period of time.
- Any damage due to incorrect closing of the mixing bowl is not covered by warranty.

Fig. 20: Place the container inside the equipment and close the lid.
Fig. 19: Once the program has been selected (fig.14, B), press the START button to start a mixing cycle.

Hurrimix² mixing accelerates the setting time of the mixture; use cold water to limit the phenomenon.

The device will stop automatically when the selected mixing cycle finishes, and the lid can be opened 5 seconds after the end-of-mixing beep.

Fig. 22: Once the cycle has finished, the mixture is ready to be used.
Open the lid within 5 seconds from the end of the mixing cycle and remove the container. After 5 seconds, the safety lock is activated automaticall and after a further 5 seconds a beep is emitted.
To release the safety lock, press the ON/OFF/open lid button (fig. A, 7). Collect the mixture using the spatula provided.

We strongly advise never mixing stone then alginate in the same container as it may contaminate & impede the setting.

Once the plaster has been mixed, immediately rinse the accessories with water to prevent the material from hardening.

CHAPTER 8: MAINTENANCE

8.1 CLEANING THE EQUIPMENT

Use a dry cloth to clean the outside of the equipment and centrifuge compartment. If necessary, dampen the cloth with a small amount of water or a non-degreasing detergent (see paragraph 2.4). The operator must ensure that the equipment is kept clean and free from any foreign bodies such as debris, water, non-conducting liquids etc. For this purpose cleaning must be performed at the end of every shift, with the equipment in stable conditions.

No accessory can be sterilised.

Before cleaning the outside of the equipment, always make sure that the master switch is off. It is prohibited to clean the equipment when it is connected to the electric power supply mains.

CLEANING THE ALGINATE CONTAINER:
Wait till the mixture hardens and then remove it from the container using the spatula. Subsequently rinse container and lid with water. the container and cover. Gently clean the surfaces with non-alcohol based products.
Warning: non-autoclavable material, cold sterilise only.

CLEANING THE PLASTER CONTAINER:
Rinse the container and cover before the mixture hardens. Gently clean the surfaces with non-alcohol based products.
Warning: non-autoclavable material, cold sterilise only.

Do not use inflammable, corrosive, alkaline or toxic liquids to clean the equipment.

Clean and disinfect the equipment and accessories before to delivery to technical assistance.

8.2 ROUTINE MAINTENANCE

Once the equipment has been cleaned (see paragraph 8.1), the operator must check for worn, damaged or loose parts. If any such situations are detected, contact the Authorised After-Sales Centre.

If any of the previously-described situations should occur, it is prohibited to re-start the equipment before the problems have been solved.

In particular, before moving away from the equipment, the operator detecting problems of any nature must place a sign on the it indicating that equipment maintenance is in progress and that use is prohibited (EC-compliant signs can be purchased from the relevant suppliers).
Routine maintenance, cleaning and correct equipment use are essential factors in guaranteeing long-lasting equipment performance and safety.

To extend the life of Hurrimix², we recommend replacing the transmission gear (part number XR0250926) at an authorised service centre every 4000 cycles.

To display the total number of mixing cycles carried out by the appliance, after having switched Hurrimix² on, press the 8a, 8b and 7 buttons simultaneously (fig. A, page 3).
Two numbers will appear at the bottom of the display. The two digits on the left indicate thousands, the one digit on the right indicates hundreds (e.g. 03 and 5 correspond to 3500 cycles).

EN

8.3 EXTRAORDINARY MAINTENANCE

Extraordinary maintenance includes the repair of any accidental breakage and the replacement of worn or malfunctioning parts.
To guarantee correct operation of Hurrimix², the mixing bowls (XR0250802 alginate bowls, XR0250804 dental stone bowls) must be replaced when the bowl cap no longer clicks when closing.

All electrical and mechanical interventions must only be performed by a Zhermack-authorised maintenance technician.

- Any modification that alters equipment features from a safety and risk-prevention point of view can only be carried out by the Manufacturer who will then certify conformity of the equipment with safety standards. Therefore any modification or maintenance intervention not considered in this manual is to be considered prohibited.
- Any modification, tampering or repair performed by unauthorised staff along with the use of non-original spare parts relieve the Manufacturer from any liability. If the necessary maintenance interventions are not considered in this Use and Maintenance Manual, contact the Authorised After-Sales Centre.
- The manufacturer provides the Authorised Support Centre with circuit diagrams, list of components, and other important information.

8.4 RE-START AFTER LONG PERIOD OF INACTIVITY

If the equipment is re-started after a particularly long period of inactivity, operate as indicated in Chapter 6 regarding commissioning. If the equipment functions anomalously, act as described in Chapter 9 regarding "Diagnostics". if the problem should persist or is not considered, contact the Authorised After-Sales Centre immediately.

8.5 HOW TO REQUEST AFTER-SALES ASSISTANCE

Choose one of the following options to request after-sales assistance:
1. contact the Authorised After-Sales Centre;
2. telephone the Zhermack After-Sales Service at +39 0425 597611 and proceed as follows: give personal data (e.g. address and telephone number); state the information given on the equipment identification plate (see paragraph 3.3); explain the problem with the equipment clearly;
3. fax all of the information stated in the previous point and the correctly filled-in identification form (see Attachment 10.2) to the following n° +39 0425 53596.

CHAPTER 9: DIAGNOSTICS

9.1 GENERAL WARNINGS

If any of the anomalies described below should occur, solve the problem, where allowed, with respect to all instructions contained in this manual. If the problem persists, contact the Authorised After-Sales Centre.

9.2 TROUBLESHOOTING

FAULT **When pressing the START button, the mixer does not work.**

CAUSE
1. The plug is not correctly inserted.
2. The main switch was not turned on.
3. The ON/OFF button has not been pressed.
4. The lid was left open.
5. None of the above.

REMEDY
1. Connect the plug properly to the mains.
2. Turn on the switch placed on the rear of the mixer.
3. Press the On button placed at the left of the display.
4. Close the door properly.
5. Contact the Authorised After Sales Centre.

FAULT **Clear noises or vibrations when mixing.**

CAUSE
1. The mixing container is too full.
2. The mixing container is empty.
3. Powder and water leak during mixing..

REMEDY
1. The total content should never exceed 100 g (powder + water).
2. Never activate the device when the container is empty.
3. Always ensure that the mixing container is closed. Ensure that the cover is not damaged. Do not exceed the maximum quantities.

9.3 ERROR MESSAGES

Error messages viewed on display:
error 1: it was attempted to start a mixing cycle with the door open.
error 2: it was attempted to start or restart a mixing cycle without first having opened the door to remove the previous mixture.
error 3: motor malfunction (contact technical assistance).
error 4: mains voltage too low.
error 5: mains voltage too high.
error 6: circuit board malfunction (contact technical assistance).
error 7: brake malfunction (contact technical assistance).
error 8: door lock malfunction (contact technical assistance).

CHAPTER 10: ATTACHMENTS

10.1 EC DECLARATION OF CONFORMITY

The Manufacturer:

Zhermack S.p.A.
Via Bovazecchino, 100
45021 Badia Polesine • RO • Italy
Tel. +39 0425 597611 • Fax +39 0425 53596

Person authorised to compile the technical file:

Zhermack S.p.A.
Via Bovazecchino, 100
45021 Badia Polesine • RO • Italy
Tel. +39 0425 597611 • Fax +39 0425 53596

declares under its sole responsibility that the product:

Hurrimix² 230 Vac 50/60 Hz

is in conformity with Directive 2011/65 EU of the European Parliament and of the Council of 8 June 2011 on the restriction of the use of certain hazardous substances in electrical and electronic equipment.
It is also in conformity with the laws implementing the following directives:

Directive 93/42/EC amended by 2007/47/EC class I medical device (Annex VII).

According to the following harmonised standards:
EN 60601-1
EN 60601-1-2

The product must be used in compliance with the documentation provided by the Manufacturer.

Please note that the manufacturer's liability for damages caused by a defective product expires 10 years from the date on which the manufacturer released such product on the market and that such liability is transferred to the user in accordance with Directive 85/374/EEC, subsequent amendments and the laws implementing it.

Badia Polesine, 31/12/2016

Paolo Ambrosini
General Manager

EN

10.2 WARRANTY CERTIFICATE AND IDENTIFICATION FORM

1. With this document the Manufacturer certifies that the product has been built correctly, top quality materials have been used and all inspections necessary for compliance with European Community Directives have been performed. The product is covered by a warranty lasting 48 months from the date of delivery to the User or a maximum of 4000 cycles. Delivery must be proven by the purchase document and the copy of the filled out identification form. These documents must be shipped to the After-Sales Centre with the equipment. Persons wishing to make use of the warranty must inform of the fault within 8 days of its discovery for the effects and purpose of art. 1495 of the Civil Code. The warranty is limited to replacement or repair of individual components or pieces with manufacturing defects and does not cover costs related to transfer of technical staff, transport, packaging etc. Breakdowns, faults or damage deriving from poor maintenance, incorrect power supply, negligence, inexperience and other causes not imputable to the Manufacturer and parts subject to normal wear are not covered by the warranty. The warranty does not cover breakdowns caused by failure to carry out routine maintenance due to customer negligence. This warranty does not provide for any reimbursement for direct or indirect damages of any kind caused to persons or objects due to equipment inefficiency.
2. The warranty is automatically rendered null and void whenever the equipment is repaired, modified or tampered with by the purchaser or unauthorised third parties. The liability for damage caused by faulty products expires after 10 years from the date in which the Manufacturer put the products on the market, after this time it becomes the user's responsibility, as envisioned by the 85/374/EEC Directive.
3. To have work carried out under warranty the purchaser must only contact the dealer, Manufacturer-authorised after-sales centres or the Manufacturer itself. The warranty gives the right for free replacement of faulty parts. It does not, however, give the right for replacement of the entire equipment.
4. In the case of disputes regarding application of the warranty, quality or conditions of the equipment delivered, the purchaser cannot suspend or delay total payment or payment of the instalments.
5. No reimbursement can be requested by the purchaser for loss of production.
6. The warranty is rendered null and void if:
   a. The equipment is damaged by a fall, exposure to fire, spilt liquids, lightening, natural disasters or, however, causes not imputable to manufacturing defects.
   b. Incorrect installation.
   c. Incorrect mains connection (incorrect power supply nominal voltage) or suitable protection devices have not been installed.
   d. The serial number has been removed, cancelled or altered.
7. The components to be replaced under warranty, must be returned to Zhermack S.p.A. which will then send the appropriate spare parts. Any changed parts that are not returned will be charged.
8. The Manufacturer and the Dental Deposit do not have to supply replacement equipments during the repair period.
9. For tax purposes spare parts will only be provided under warranty where the relevant limitations set out in the terms and conditions of the warranty are respected.
10. For any other eventuality not provided for by this Warranty Certificate and the regulations, consult the Italian Civil Code.
11. Invoices for labour, travel and call-out must be paid on their receipt.
12. The manufacturer and the dealer will comply with all data processing laws in force, including those relative to safety measures and in compliance with the specifications given in the data processing information sheet.

IDENTIFICATION FORM

Machine Model:

.....

Machine Serial Number:

.....

Purchaser:

.....

Address

.....

Town/Post Code:

.....

Tel:

.....

Tax Code/VAT Number:

.....

Dealer:

.....

Purchaser's Signature:

.....

EN

10.3 TECHNICAL INTERVENTIONS SHEET

Date	Description of the interv.	Signature

The reference figures are present on pages 3, 4, 5 and 6 of this manual and in the product Quick Guide.

Traduction de l'original du mode de fonctionnement

FR

TABLE DES MATIERES

1. INTRODUCTION
1.1 Comment lire et utiliser le manuel d'utilisation et d'entretien
1.2 Terminologie et symboles utilisés

2. INFORMATIONS GÉNÉRALES
2.1 Responsabilité
2.2 Garantie: normes générales
2.3 Personnes préposées à l'utilisation
2.4 Conseils de sécurité

3. DESCRIPTION DE L'APPAREIL
3.1 Description générale de l'appareil
3.2 Description des composants
3.3 Identification

4. CARACTÉRISTIQUES TECHNIQUES
4.1 Caractéristiques techniques et principe de fonctionnement
4.2 Caractéristiques techniques
4.2.1 Fourniture standard
4.2.2 Poids et dimensions

5. TRANSPORT ET MANUTENTION
5.1 Instructions générales
5.2 Emballage et déballage
5.3 Transport et manutention
5.4 Elimination / Démolition

6. INSTALLATION ET MISE EN SERVICE
6.1 Instructions et précautions
6.2 Conditions ambiantes admissibles
6.3 Espace nécessaire
6.3.1 Support pour l'utilisation
6.4 Raccordement aux sources d'énergie
6.5 Mise en service
6.6 Compatibilité électromagnétique
6.7 Programmes présélectionnés Zhermack
6.8 Emplois admis
6.9 Emplois non admis / Emplois interdits

7. UTILISATION DE L'APPAREIL
7.1 Instructions générales
7.2 Utilisation du malaxeur avec alginates
7.3 Utilisation du malaxeur avec plâtre

8. ENTRETIEN
8.1 Nettoyage de l'appareil
8.2 Entretien de routine
8.3 Entretien curatif
8.4 Remise en service après une longue période d'inactivité
8.5 Assistance technique

9. DIAGNOSTIC
9.1 Instructions générales
9.2 Inconvénients et solutions
9.3 Messages d'erreur

10. ANNEXES
10.1 Déclaration de conformité CE
10.2 Certificat de garantie et formulaire d'identification
10.3 Fiche des interventions techniques

Les données contenues dans ce manuel peuvent être modifiées sans préavis.

FR

CHAPITRE 1 : INTRODUCTION

1.1 COMMENT LIRE ET UTILISER LE MANUEL D'UTILISATION ET D'ENTRETIEN

Le présent "Manuel d'utilisation et d'entretien" donne les instructions d'installation, d'utilisation et d'entretien du malaxeur automatique Hurrimix² d'alginates et plâtres à usage dentaire, fabriqué par Zhermack.

- L'appareil devra être utilisé conformément aux instructions données dans ce manuel: il est donc recommandé de lire ce dernier très attentivement avant d'installer et de mettre en service l'appareil, sans négliger aucune indication et en faisant particulièrement attention aux messages écrits en gras et mis en évidence par des encadrés et/ou par des symboles signalant des situations de danger ou de prudence (voir paragraphe 1.2).
- L'observation des normes et des recommandations spécifiées dans le présent manuel permet d'utiliser l'appareil en toute sécurité en intervenant toujours de façon adéquate.
- Le manuel d'utilisation et d'entretien fait partie intégrante de l'appareil: il est donc nécessaire de pouvoir le consulter à proximité de celle-là. Le manuel devra toujours être conservé dans de bonnes conditions (choisir un endroit protégé, sec, à l'abri du soleil et des agents atmosphériques, etc.) pendant toute la durée d'utilisation de l'appareil (même en cas de revente de celui-ci et de toute façon jusqu'à sa démolition).
- Le présent manuel doit toujours être à jour. Il doit toujours contenir les corrections, les modifications et les ajouts éventuellement envoyés par la société constructrice. Toujours insérer les notes et les commentaires éventuels dans la partie prévue à cet effet à la fin du manuel (voir Annexes: Notes).
- Utiliser le manuel avec soin pour qu'il reste toujours intact.
- Aucune partie de ce manuel ne devra jamais, pour quelque raison que ce soit, être enlevée, arrachée ou bien réécrite.
- En cas de perte ou de détérioration partielle empêchant la consultation du manuel, demander un autre manuel à la société constructrice.

Ce manuel d'utilisation et d'entretien s'adresse aux opérateurs dans le but spécifique de leur permettre d'utiliser correctement l'appareil. Il fournit des informations utiles sur les emplois prévus pour ce type d'appareil; l'opérateur y trouvera en particulier les instructions et les indications relatives aux points suivants:
- installation de l'appareil;
- description du fonctionnement de l'appareil et de chacune de ses parties;
- mise en service;
- entretien programmé;
- observation des normes les plus élémentaires pour la sécurité et la prévention des accidents.

Le présent manuel est divisé en 10 chapitres traitant chacun d'un sujet spécifique concernant l'appareil.
La partie finale du manuel comprend aussi des annexes qui complètent la présente documentation.

1.2 TERMINOLOGIE ET SYMBOLES UTILISÉS

Il est fondamental de faire très attention aux symboles suivants et à leur signification, car ils ont pour but de mettre en évidence des informations particulières (situations où il faut être très prudent, conseils pratiques ou bien simples informations).
Consulter cette page en cas de doutes sur la signification d'un symbole utilisé dans ce manuel.

- Les opérations au cours desquelles l'inobservation des instructions et le dérèglement d'organes de l'appareil peuvent causer de graves dommages aux personnes seront mises en évidence par le symbole:

DANGER! Ce symbole indique l'obligation de respecter certaines normes qui garantissent la sécurité des personnes et évitent tout endommagement de l'appareil.

- Les situations où il faut faire très attention à cause de zones ou de conditions dangereuses ou bien les opérations au cours desquelles l'inobservation des instructions données peut entraîner l'annulation de la garantie et la détérioration de l'appareil ou d'autres éléments environnants seront mises en évidence par le symbole:

ATTENTION! Ce symbole se réfère à certaines normes de sécurité à respecter scrupuleusement afin de garantir la sécurité des personnes et d'éviter tout endommagement de l'appareil.

- Les opérations au cours desquelles l'inobservation des instructions ou l'utilisation incorrecte des organes de l'appareil peuvent entraîner la détérioration de l'appareil ou l'annulation de la garantie seront mises en évidence par le symbole:

INTERDICTION!
Ce symbole attire l'attention sur des opérations qu'il faut à tout prix éviter et qui sont donc interdites.

- Les informations générales et/ou les conseils utiles concernant n'importe quel sujet seront mis en évidence par le symbole:

REMARQUE!
Ce symbole indique des informations et/ou des conseils utiles.

Sur l'appareil sont appliqués d'autres plaques signalétiques et symboles, qui indiquent :

ATTENTION ! DANGER DE COURANT ELECTRIQUE.
Ne pas ouvrir ou retirer les portes ou protections avant d'avoir coupé l'alimentation de la tension.

IL EST OBLIGATOIRE DE GARANTIR LE RACCORDEMENT A LA TERRE.

IL EST OBLIGATOIRE DE LIRE LES INSTRUCTIONS CONTENUES DANS LE PRESENT MANUEL.

DECHETS DES APPAREILS ELECTRIQUES ET ELECTRONIQUES.
L'appareil ne doit pas être jeté parmi les déchets génériques mais trié séparément pour des opérations de recyclage ou élimination conformément à la loi.

CHAPITRE 2 : INFORMATIONS GÉNÉRALES

2.1 RESPONSABILITÉ

Le constructeur décline toute responsabilité en cas d'inobservation des instructions contenues dans le présent manuel d'utilisation et d'entretien. Pour toute autre donnée non comprise dans ces pages, consulter directement le constructeur.

Zhermack S.p.A.
Via Bovazecchino, 100
45021 Badia Polesine - RO - Italy
Tel. +39 0425 597611, Fax +39 0425 53596
http://www.zhermack.com, e-mail: info@zhermack.com
Numéro Vert : 0800 - 915083

Zhermack décline en particulier toute responsabilité en cas de dommages causés aux personnes et au mélangeur Hurrimix² à la suite d'un entretien non conforme aux instructions données, susceptible de porter préjudice à l'intégrité de l'appareil ou bien de modifier ses caractéristiques.

2.2 GARANTIE : NORMES GÉNÉRALES

Le certificat de garantie et le formulaire d'identification sont fournis avec ce manuel d'utilisation et d'entretien. Il est nécessaire de remplir entièrement le formulaire en question.
L'appareil est couvert par une garantie de 4 ans ou pour un maximum de 4000 cycles à compter de la date d'achat. Les composants sujets à l'usure ne sont pas couverts par la garantie.
Les composants sujets à l'usure sont les suivants :
- XR0250802 HURRIMIX TASSE ALGINATE x 2
- XR0250804 HURRIMIX- TASSE ELITE DENTAL STONES x2
- XR0250830 Bâtonnet pour mélange Hurrimix
- XR0250820 Set de spatules pour Hurrimix
- XR0250926 Engrenage complet de renvoi Hurrimix
- XR0250890 Joint pour porte Hurrimix

Généralement, l'annulation de la garantie a lieu pour les raisons principales suivantes:
- utilisation impropre de l'appareil;
- installation incorrecte;
- entretien particulièrement déficient;
- modifications ou interventions non autorisées par la société constructrice (en particulier en ce qui concerne les dispositifs de sécurité);
- utilisation de pièces de rechange non originales.

IMPORTANT : Conserver l'emballage d'origine du produit pendant toute la période de garantie. Cet emballage vous sera nécessaire pour expédier le produit au SAV pour réparation ou remplacement en cas de défaut de fabrication ou de panne (à l'exclusion des dommages volontaires, ou découlant d'un manque de soin ou d'un manque d'entretien, ou des dommages dus au transport). Si vous ne disposez plus de l'emballage d'origine contactez Zhermack qui vous fournira toutes les instructions nécessaires (les éventuels frais de reconditionnement vous seront facturés à la livraison) Il appartient au client de prendre toutes les mesures pour assurer le retour de l'appareil défectueux dans de bonnes conditions et d'utiliser un emballage adapté. Le fabricant ne peu donc être tenu pour responsable des défauts, mauvais fonctionnements ou dommages du produit causés par l'utilisation d'emballages non adaptés ou de qualité non équivalente ou inférieure aux emballages utilisés pour l'expédition.

Zhermack décline dès maintenant toute responsabilité pour toute modification ou tout ajustement effectués sans au préalable une autorisation écrite de la société constructrice. Par conséquent: les réparations effectuées par des personnes non autorisées, l'utilisation de pièces de rechange non originales et l'inobservation des normes d'installation spécifiées dans le présent manuel entraînent automatiquement l'annulation de la garantie.

2.3 PERSONNES PRÉPOSÉES À L'UTILISATION

Les personnes préposées à l'appareil se différencient de la façon suivante:

Utilisateur
Personne formée pour utiliser l'appareil (dentiste, assistant, prothésiste dentaire) ; elle effectue les opérations servant à faire fonctionner l'appareil, telles que l'activation et la désactivation des commandes de mise en marche/arrêt, le nettoyage, les contôles et les interventions simples dans des conditions de travail normales. L'utilisateur doit travailler uniquement quand l'appareil est installé et que les protections sont activées en conformité avec ce qui est indiqué dans le présent manuel.

Avant d'utiliser l'appareil et d'y effectuer n'importe quelle intervention, l'utilisateur devra lire très attentivement tout le présent manuel, lequel a été rédigé dans le but de garantir une utilisation rationnelle et sûre de l'appareil. Il devra en respecter le contenu et indiquer aussi sur la fiche d'intervention technique - fournie avec le manuel - les interventions effectuées pour l'entretien, le remplacement de composants de l'appareil et les indications concernant une défaillance possible de ce dernier.

Préposé à l'entretien autorisé par Zhermack
Personne intervenant dans toutes les conditions de fonctionnement et à tous les niveaux de protection pour effectuer des réparations et des réglages mécaniques et électriques ou bien des opérations d'entretien préventif à intervalles réguliers en remplaçant éventuellement des pièces.

2.4 CONSEILS DE SÉCURITÉ

L'utilisateur est tenu de respecter scrupuleusement les conseils donnés et les instructions mentionnées ci-après pour pouvoir utiliser l'appareil en toute sécurité en le conservant au mieux :
- ne jamais autoriser des personnes non qualifiées à utiliser l'appareil ;
- prévoir une surface de travail optimale. La zone de travail doit être dégagée, propre et éclairée de façon adéquate ;
- ne jamais se laisser distraire pendant l'utilisation de l'appareil ;
- il est interdit de travailler avec des objets présentant des caractéristiques différentes de celles pour lesquelles l'appareil a été conçue ;
- pour isoler l'appareil, mettre l'interrupteur général sur la position "0" ;
- en cas de panne, suivre les conseils fournis dans ce manuel ; en cas de doute, arrêter l'appareil, débrancher le câble d'alimentation, et contacter immédiatement le Centre d'Assistance Autorisé ;
- ne jamais ouvrir les logements de l'appareil qui contiennent des parties électriques ;
- avant d'effectuer toute opération de nettoyage, d'entretien de routine et/ou curatif, s'assurer que la fiche électrique de l'appareil est bien débranchée du réseau d'alimentation ;
- ne pas remplacer le cordon d'alimentation, ne pas modifier la fiche fournie; en cas de détérioration ou d'usure, les faire remplacer exclusivement par un SAV agréé ;
- s'assurer qu'il ne reste pas de corps étrangers à l'intérieur de la zone de travail (compartiment centrifuge et porte), pour éviter tout dommage à l'appareil et/ou accident au personnel ;
- ne jamais utiliser d'essence ni de solvants inflammables comme détergents, mais uniquement des substances ininflammables, non corrosives et atoxiques (voir paragraphe 8.1).

- ATTENTION : pour éviter le risque de décharge électrique, cet appareil doit être exclusivement branché à des réseaux d'alimentation ayant une mise à la terre de protection.
- Zhermack décline toute responsabilité en cas de dommages causés à l'appareil à la suite d'un entretien incorrect effectué par des personnes non spécialisées et de l'inobservation des instructions du présent manuel.
- Zhermack est dès maintenant déchargée de toute responsabilité en cas de dommages causés aux personnes ou aux objets à la suite d'une utilisation différente non prévue par ce manuel.

En cas d'incendie (même peu important) utiliser uniquement un extincteur à poudre. Il est interdit d'utiliser de l'eau.

FR

CHAPITRE 3 : DESCRIPTION DE L'APPAREIL

3.1 DESCRIPTION GÉNÉRALE DE L'APPAREIL

L'appareil décrit dans ce manuel est le malaxeur Hurrimix², conçu pour le malaxage automatique d'alginates et de plâtres pour usage dentaire.
Il doit être utilisé dans le cabinet dentaire avec la précaution de le garder à une distance d'au moins 1,5m de chaque côté du patient.

3.2 DESCRIPTION DES COMPOSANTS - *FIG. A*

1. Couvercle
2. Caisson de centrifugation
3. Afficheur numérique
4. Interrupteur général 0/I
5. Fusibles de protection (2 x 230V ou 2 x 115V)
6. Connecteur alimentation électrique
7. Bouton allumage/extinction – ouverture couvercle
8. Bouton programmes (8a, 8b)
9. Bouton "+" mixing time (durée de malaxage)
10. Bouton "-" mixing time (durée de malaxage)
11. Bouton START/STOP
12. Câble d'alimentation (230V ou 115V)

3.3 IDENTIFICATION - *Fig. B*

L'appareil décrite dans ce manuel possède une plaque d'identification. Celle-ci contient les données concernant l'appareil et le Constructeur:

A Nom et adresse du Constructeur
B Code et modèle de l'appareil
C Numéro de série
D Indications concernant l'alimentation

L'appareil a été construite en conformité avec les directives CEE indiquées dans la "Déclaration de conformité CE" ci-jointe. Communiquer les données d'identification pour toute demande de pièces de rechange, d'informations ou bien d'intervention auprès du Centre d'Assistance Autorisé. Quand la plaque s'avère abîmée (même partiellement) et/ou qu'elle n'est plus parfaitement lisible, il est conseillé d'en demander une autre au constructeur en fournissant les données nécessaires.

Ne jamais enlever ni abîmer la plaque afin qu'il soit toujours possible d'avoir toutes les données permettant d'identifier l'appareil.

CHAPITRE 4 : CARACTÉRISTIQUES TECHNIQUES

4.1 CARACTÉRISTIQUES TECHNIQUES ET PRINCIPE DE FONCTIONNEMENT

Zhermack crée des outils de travail qualitativement et technologiquement avancés pour que le prothésiste qui les emploie quotidiennement ait la sensation qu'ils ont été conçus et réalisés selon ses besoins spécifiques. Zhermack conçoit ses produits en ayant recours à des instruments d'avant-garde qui lui permettent d'obtenir des appareils aux caractéristiques fonctionnelles maximales. L'utilisation de matériaux de première qualité et l'exécution de tous les contrôles nécessaires à la sécurité de l'opérateur certifient le degré de qualité des appareils de la société Zhermack en les rendant compétitifs au niveau mondial.
Le principe de fonctionnement du malaxeur Hurrimix² se base sur le malaxage d'alginates et plâtres pour le secteur dentaire. Les avantages offerts par cet appareil sont :
- qualité de malaxage constante ;
- mélange homogène ;
- temps de malaxage extrêmement réduits par rapport au malaxage manuel ;
- logiciel avec 20 programmes de malaxage (modifiables à volonté par l'utilisateur) : 10 programmes pour alginates et 10 pour plâtres, certains déjà présélectionnés pour les produits Zhermack ;
- gestion facile de la programmation et du malaxage grâce à l'afficheur numérique de grandes dimensions.

FR

4.2 CARACTÉRISTIQUES TECHNIQUES

Caractéristiques techniques Hurrimix²:

Tension d'alimentation	230 V ~ ± 10% 50/60Hz (ou 115 V ~ ± 10% 50/60Hz)
Puissance absorbée	550 VA (230 V) | 550 VA (115 V)
Duty cycle	TON max 20" TOFF min 3'
Fusibles de protection (x2 - 5x20)	modèle 230 Vac: T 6,3A H 250V modèle 115 Vac: T 10A H 250V
Degré de protection IP	IP20
Niveau de puissance acoustique	<80 dB
Catégorie de surtension	II
Degré de pollution nominale applicable	2

4.2.1 FOURNITURE STANDARD - *FIG. C*

Outre le présent manuel d'utilisation et d'entretien et le guide rapide, les éléments suivants sont fournis avec le mélangeur Hurrimix²:

Composant	Q.tè	Code*
12a. Câble d'alimentation 230 V	1	XE2515375
12b. Câble d'alimentation 115 V	1	XE2512376
12c. Câble d'alimentation 230 UK	1	_____
13. Récipients pour malaxage alginates x2	1	XR0250802
14. Récipients pour malaxage plâtres x2	1	XR0250804
15. Série spatules	1	XR0250820
16. Bâtonnet pré-mix	1	XR0250830
17. Bouteille avec dispositif de mesure gradué	1	XR0250840

(*) Code de commande à utiliser pour commander des pièces de rechange.

4.2.2 POIDS ET DIMENSIONS

Dimensions sans emballage

Hauteur (h)	cm. 31
Hauteur avec couvercle ouvert (h maxi)	cm. 50
Largeur (l)	cm. 27
Profondeur (p)	cm. 32
Poids à vide	Kg. 19

CHAPITRE 5 : TRANSPORT ET MANUTENTION

5.1 INSTRUCTIONS GÉNÉRALES

Conditions de transport et stockage :

Température	-20°C / +60°C
Humidité	Max 80%
Pression	500 - 1060 mbar

Pour éviter tout dommage aux personnes et aux objets, il est recommandé de faire très attention pendant la manutention de l'appareil et de respecter scrupuleusement toutes les précautions et les instructions qui sont mentionnées dans les paragraphes suivants.

5.2 EMBALLAGE ET DÉBALLAGE - *Fig. D*

Tout le matériel est soigneusement contrôlé par le constructeur avant d'être expédié. Au moment de la livraison, s'assurer que l'appareil n'a pas été endommagé pendant le transport et que l'emballage est bien intact et donc qu'aucune partie ne manque. En cas de dommages ou de parties manquantes, contacter immédiatement le revendeur et le transporteur en documentant le problème à l'aide de photos. L'emballage est composé d'une boîte de carton avec à l'intérieur des protections. Il contient:

- le mélangeur Hurrimix²;
- le matériel faisant partie de la fourniture (voir par. 4.2.1);
- le Manuel d'Utilisation et d'Entretien;
- la guide rapide.

IMPORTANT : Conserver l'emballage d'origine du produit pendant toute la période de garantie. Cet emballage vous sera nécessaire pour expédier le produit au SAV pour réparation ou remplacement en cas de défaut de fabrication ou de panne (à l'exclusion des dommages volontaires, ou découlant d'un manque de soin ou d'un manque d'entretien, ou des dommages dus au transport). Si vous ne disposez plus de l'emballage d'origine contactez Zhermack qui vous fournira toutes les instructions nécessaires (les éventuels frais de reconditionnement vous seront facturés à la livraison) Il appartient au client de prendre toutes les mesures pour assurer le retour de l'appareil défectueux dans de bonnes conditions et d'utiliser un emballage adapté. Le fabricant ne peu donc être tenu pour responsable des défauts, mauvais fonctionnements ou dommages du produit causés par l'utilisation d'emballages non adaptés ou de qualité non équivalente ou inférieure aux emballages utilisés pour l'expédition.

5.3 TRANSPORT ET MANUTENTION

Pour déplacer l'appareil, procéder de la façon suivante:

1. déconnecter l'appareil du système électrique;
2. saisir l'appareil par le fond en ayant soin de le maintenir en position verticale et en tenant compte du poids et des dimensions d'encombrement indiqués (voir par. 4.2.3) afin d'éviter tout dommage dû à la non-considération de telles valeurs.
3. Mettre l'appareil dans son emballage original et, au cas où cela serait impossible, prendre toutes les précautions possibles pour protéger l'appareil contre les chocs ou les chutes, la marchandise voyageant aux risques et périls du propriétaire.

Pour le transport et la manipulation de l'appareil Hurrimix², interdiction de le saisir par le couvercle ou autrement que préconisé par les instructions.

- Le Constructeur décline toute responsabilité en cas de dysfonctionnements de l'appareil causés par l'inobservation des règles mentionnées ci-dessus, la garantie s'annulant automatiquement.
- Pour expédier et/ou remettre l'appareil au Centre d'Assistance Autorisé, il est nécessaire de fournir une copie du document d'achat et une copie du module d'identification (rédigé de façon correcte).
- Pour transporter l'appareil insérer et fixer les molettes de blocage du moteur et utiliser l'emballage d'origine pour éviter tout dommage à l'appareil.

5.4 ELIMINATION / DÉMOLITION

Nettoyer et désinfecter les équipements et accessoires avant l'élimination / démolition.

Pour éliminer les matériaux d'emballage, l'usager devra toujours respecter les normes qui sont en vigueur dans son pays:

- bois/papier: matériaux non polluants mais à recycler correctement;
- polystyrène/plastique: matériaux polluants à ne pas brûler (fumées toxiques) ni à jeter n'importe où mais à éliminer en conformité avec les normes en vigueur dans le pays d'utilisation.

L'usager devra toujours démolir l'appareil en conformité avec les normes CEE et avec les lois en vigueur dans le pays d'utilisation en éliminant ou en recyclant les matériaux suivants:

- parties en plastique, en acier, en verre; câbles électriques recouverts; parties en caoutchouc;
- il n'y a pas de substances toxiques ni de substances corrosives.

Pour éliminer les matériaux utilisés pendant le mélange, suivre les instructions des étiquettes relatives aux différents produits; toujours respecter les directives CEE et les lois en vigueur dans le pays d'utilisation.

L'appareil ne doit pas être éliminé avec les déchets ménagers mais, à la fin de sa vie utile, il doit être rapporté à un centre de collecte conformément à la Directive Européenne 2012/19/UE ou conformément aux directives en vigueur dans le pays de vente.

CHAPITRE 6 : INSTALLATION ET MISE EN SERVICE

6.1 INSTRUCTIONS ET PRÉCAUTIONS

Avant d'effectuer l'installation, s'assurer que toutes les conditions de sécurité nécessaires sont remplies puis respecter scrupuleusement les instructions suivantes.

Pour plus de clarté, les numéros des figures qui se trouvent dans les encadrés des paragraphes ci-après correspondent précisément au numérotage utilisé dans le chapitre 3 relatif à la "Description de l'appareil".

6.2 CONDITIONS AMBIANTES ADMISSIBLES

Sauf indication différente au moment de la commande, l'appareil est conçu pour fonctionner régulièrement dans les conditions ambiantes suivantes:

Utilisation	En intérieur
Altitude	Jusqu'à 2000 m (761,5 mbar)
Température de service	De 10°C à 35°C
Humidité	Maxi 80%

Des conditions différentes peuvent provoquer des défaillances ou des ruptures inopinées. L'éclairage du local d'installation doit garantir une bonne visibilité de toutes les parties de l'appareil. La luminosité ne doit

pas être inférieure à 200 lux. L'éclairage doit être uniforme et sans reflets de façon à éviter tout risque d'éblouissement pour l'opérateur.

L'appareil n'a pas été étudiée ni conçue pour travailler dans des endroits où persistent des risques d'explosion ou d'incendie.

Le système d'éclairage de la zone de travail doit être considéré avec beaucoup d'attention si l'on veut garantir la sécurité des personnes et la qualité du travail. En Italie, cette condition est régie par un décret ministériel qui détermine clairement le niveau d'éclairage moyen obligatoire. Dans les autres pays, cette condition est régie par les normes qui sont en vigueur pour la prévention des accidents et pour l'hygiène sur le travail.

6.3 ESPACE NÉCESSAIRE

Le choix du lieu et de l'espace les plus appropriés à l'installation de l'appareil est important aussi bien du point de vue de la qualité du travail et de la sécurité que du point de vue de l'entretien. Cette zone doit être suffisamment grande pour permettre une utilisation optimale de l'appareil même en phase de nettoyage et d'entretien. Elle doit être bien éclairée, bien aérée, non poussiéreuse et à l'abri de la lumière directe du soleil. De plus, l'appareil doit être placé de façon à ce qu'il soit possible de manœuvrer facilement la prise de branchement.

6.3.1 SUPPORT POUR L'UTILISATION

Fig. F: Hurrimix² a été conçu pour travailler sur une table rigide et parallèle au sol. Les meubles de service (pour une utilisation debout) ou bien les tables de modelage (pour une utilisation assise) constituent d'excellentes tables de support à condition qu'elles soient bien stables.

6.4 RACCORDEMENT AUX SOURCES D'ÉNERGIE

Le câble d'alimentation permet d'effectuer le raccordement. S'assurer :

- que le voltage et la fréquence du réseau d'alimentation correspondent à ceux qui sont indiqués sur la plaque (une tension d'alimentation incorrecte peut endommager l'appareil);
- que le réseau d'alimentation est équipé d'un système de mise à la terre approprié.

Placer l'appareil de sorte que la fiche du secteur, qui doit être considérée comme un dispositif de déconnexion, soit facilement accessible.

Il est interdit de manipuler le câble d'alimentation et la fiche correspondante. Pour tout remplacement en cas de détérioration ou d'usure, s'adresser exclusivement au Centre d'Assistance Autorisé.

Il est obligatoire d'effectuer une connexion à la terre. En cas d'utilisation nécessaire d'une rallonge, celle-ci doit être pourvue d'une mise à la terre.

6.5 MISE EN SERVICE

Retirer les molettes de blocage du moteur sous l'appareil avant de démarrer le malaxage. (***Fig. E***).

Fig. 1 : Poser l'appareil à plat sur une table de travail.
Fig. 2 : Brancher le connecteur d'alimentation dans la prise au dos de l'appareil et brancher ensuite la fiche au secteur. Pour ce faire suivre attentivement les indications du paragraphe 6.4.
Fig. 3 : Allumer l'appareil en appuyant l'interrupteur général I/0 (fig.A, 4).
Fig. 4 : Appuyer ensuite pendant 2 secondes sur le bouton allumage/extinction – ouverture couvercle placé sur le panneau de commandes (fig. A, 7).

Pour l'extinction, appuyer sur le bouton allumage/extinction-ouverture du couvercle (fig. A, 7), puis appuyer sur l'interrupteur général I/O (fig. A, 4).

L'inobservation des normes d'installation mentionnées ci-dessus peut provoquer un fonctionnement défectueux de l'appareil. Une telle situation entraîne l'annulation immédiate de la garantie.

6.6 COMPATIBILITÉ ÉLECTROMAGNÉTIQUE

En tant que dispositif électro-médical, Hurrimix² nécessite de précautions spéciales concernant la Compatibilité électromagnétique et doit être mis en service en accord avec les informations indiquées ci-après.

Des appareils de communication en Radio Fréquence (mobiles et portables) peuvent influencer ce dispositif électro-médical.

- Hurrimix², en tant que dispositif électro-médical, ne devrait pas être utilisé juxtaposé ou superposé avec d'autres appareils. Si nécessaire, il est conseillé de déterminer après observation si les prestations des deux appareils sont influencées par un éventuel couplage électromagnétique indésirable.
- Le câble d'alimentation doit être nécessairement celui fourni. En cas d'endommagement, le remplacer avec un nouveau câble équivalent fourni par Zhermack.

Ne pas utiliser la machine à vide, c'est à dire sans les bols de mélange fournis.

Hurrimix² 115Vac/60 Hz **Guide et déclaration du constructeur - émissions électromagnétiques**		
Hurrimix² est prévu pour fonctionner dans l'environnement électromagnétique spécifié ci-dessous. Le client ou l'utilisateur doit s'assurer que celui-ci soit utilisé dans cet environnement.		
Essai d'Émission	**Conformité**	**Environnement Électromagnétique - Guide**
Émissions RF CISPR11	Groupe 1	Hurrimix² utilise l'énergie RF seulement pour sa fonction interne. C'est pourquoi ses émissions RF sont très basses et ne causent vraisemblablement aucune interférence avec les appareils électroniques voisins.
Émissions RF CISPR11	Classe B	Hurrimix² è adatto per l'uso in tutti gli ambienti, compresi quelli domestici e quelli collegati direttamente ad un'alimentazione di rete pubblica a bassa tensione che alimenta edifici utilizzati per scopi domestici.
Harmoniques IEC 61000-3-2	Classe A	
Émissions de fluctuation de tension/flicker IEC 61000-3-3	Conforme	

FR

Hurrimix² 230Vac/50 Hz Guide et déclaration du constructeur - émissions électromagnétiques		
Hurrimix² est prévu pour fonctionner dans l'environnement électromagnétique spécifié ci-dessous. Le client ou l'utilisateur doit s'assurer que celui-ci soit utilisé dans cet environnement.		
Essai d'Émission	**Conformité**	**Environnement Électromagnétique - Guide**
Émissions RF EN 55011	Groupe 1	Hurrimix² utilise l'énergie RF seulement pour sa fonction interne. C'est pourquoi ses émissions RF sont très basses et ne causent vraisemblablement aucune interférence avec les appareils électroniques voisins.
Émissions RF EN 55011	Classe B	Hurrimix² è adatto per l'uso in tutti gli ambienti, compresi quelli domestici e quelli collegati direttamente ad un'alimentazione di rete pubblica a bassa tensione che alimenta edifici utilizzati per scopi domestici.
Harmoniques EN 61000-3-2	Classe A	
Émissions de fluctuation de tension/flicker EN 61000-3-3	Conforme	

Hurrimix² 115Vac/60Hz Guide et déclaration du constructeur - immunité électromagnétique			
Hurrimix² est prévu pour fonctionner dans l'environnement électromagnétique spécifié ci-dessous. Le client ou l'utilisateur d'Hurrimix² doit s'assurer que celui-ci soit utilisé dans un tel environnement électromagnétique.			
Essai d'IMMUNITÉ	**Niveau d'essai de l'IEC 60601**	**Niveau de conformité**	**Environnement électromagnétique - Guide**
Décharge électrostatique (ESD) IEC 61000-4-2	+/-6kV contact +/-8kV air	L'appareil ne modifie pas son état.	Les sols doivent être en bois, en béton ou en céramique. Si les sols sont recouverts de matériau synthétique, l'humidité relative devrait être au moins de 30%.
Transitoires/séquence d'impulsions électriques rapides IEC 61000-4-4	+/-2kV per alimentazione +/-1kV per linee input/output	L'appareil ne modifie pas son état.	L'alimentation devrait être l'alimentation typique d'un contexte commercial ou hospitalier.
Surtensions IEC 61000-4-5	+/-1 kV modo differenziale +/-2 kV verso terra	L'appareil ne modifie pas son état.	L'alimentation devrait être l'alimentation typique d'un contexte commercial ou hospitalier.
Creux de tension, brèves interruptions et variations de tension sur les lignes d'entrée de l'alimentation IEC 61000-4-11	<5% UT (>95% creux en U_T) pour 0,5 cycle 40 % U_T (60% creux en U_T) pour 5 cycles 70 % U_T (30% creux en U_T) pour 25 cycles <5 % U_T (>95% creux en U_T) pour 5 s	L'appareil ne modifie pas son état.	L'alimentation devrait être l'alimentation typique d'un contexte commercial ou hospitalier. Si l'utilisateur d'Hurrimix² souhaite que l'appareil opère de façon continue, il est conseillé de l'utiliser sous un groupe de continuité.
Champ magnétique à la fréquence de réseau (50/60 Hz) IEC 61000-4-8	3A/m	L'appareil ne modifie pas son état.	Les champs magnétiques à fréquence de réseau devraient avoir des niveaux caractéristiques d'installations situées dans des contextes commerciaux ou hospitaliers.
NOTE: U_T est la tension de réseau en c.a. avant l'application du niveau d'essai.			

Hurrimix² 230Vac/50Hz Guide et déclaration du constructeur - immunité électromagnétique			
Hurrimix² est prévu pour fonctionner dans l'environnement électromagnétique spécifié ci-dessous. Le client ou l'utilisateur d'Hurrimix² doit s'assurer que celui-ci soit utilisé dans un tel environnement électromagnétique.			
Essai d'IMMUNITÉ	**Niveau d'essai de l'IEC 60601**	**Niveau de conformité**	**Environnement électromagnétique - Guide**
Décharge électrostatique (ESD) EN 61000-4-2	+/-6kV contact +/-8kV air	L'appareil ne modifie pas son état.	Les sols doivent être en bois, en béton ou en céramique. Si les sols sont recouverts de matériau synthétique, l'humidité relative devrait être au moins de 30%.
Transitoires/séquence d'impulsions électriques rapides EN 61000-4-4	+/-2kV per alimentazione +/-1kV per linee input/output	L'appareil ne modifie pas son état.	L'alimentation devrait être l'alimentation typique d'un contexte commercial ou hospitalier.
Surtensions EN 61000-4-5	+/-1 kV modo differenziale +/-2 kV verso terra	L'appareil ne modifie pas son état.	L'alimentation devrait être l'alimentation typique d'un contexte commercial ou hospitalier.
Creux de tension, brèves interruptions et variations de tension sur les lignes d'entrée de l'alimentation EN 61000-4-11	<5% UT (>95% creux en U_T) pour 0,5 cycle 40 % U_T (60% creux en U_T) pour 5 cycles 70 % U_T (30% creux en U_T) pour 25 cycles <5 % U_T (>95% creux en U_T) pour 5 s	L'appareil ne modifie pas son état.	L'alimentation devrait être l'alimentation typique d'un contexte commercial ou hospitalier. Si l'utilisateur d'Hurrimix² souhaite que l'appareil opère de façon continue, il est conseillé de l'utiliser sous un groupe de continuité.
Champ magnétique à la fréquence de réseau (50/60 Hz) EN 61000-4-8	3A/m	L'appareil ne modifie pas son état.	Les champs magnétiques à fréquence de réseau devraient avoir des niveaux caractéristiques d'installations situées dans des contextes commerciaux ou hospitaliers.
NOTE: U_T est la tension de réseau en c.a. avant l'application du niveau d'essai.			

Les figures de référence se trouvent aux pages 3, 4, 5 et 6 du présent manuel et dans les guides rapides relatifs aux produits.

FR

Hurrimix² 115Vac/60Hz Guide et déclaration du constructeur - immunité électromagnétique			
Hurrimix² est prévu pour fonctionner dans l'environnement électromagnétique spécifié ci-dessous. Le client ou l'utilisateur doit s'assurer que celui-ci soit utilisé dans un tel environnement.			
Essai d'IMMUNITÉ	**Niveau indiqué par l'IEC 60601**	**Niveau de conformité**	**Environnement Électromagnétique - Guide**
RF condotta IEC 61000-4-6 RF irradiata IEC 61000-4-3	3 V eff de 150 kHz à 80 MHz 3 V/m de 80 MHz à 2,5 GHz	V_1 = 3 V rms E_1 = 3 V / m	Les appareils de communication à RF portables et mobiles ne devraient pas être utilisés plus près d'Hurrimix² et de toutes ses parties, y compris des câbles, que la distance de séparation calculée à partir de l'équation applicable à la fréquence de l'émetteur. **Distances de séparation conseillées** $d = [3,5 / V_1] \sqrt{P}$ $d = [3,5 / E_1] \sqrt{P}$ de 80 MHz à 800MHz $d = [7/ E_1] \sqrt{P}$ de 800 MHz à 2,5 GHz Où P est la puissance maximale nominale de sortie de l'émetteur, en Watt (W), selon le constructeur de l'émetteur et d est la distance de séparation conseillée en mètres (m). L'intensité du champ des émetteurs à RF fixes, comme il est définit dans une enquête électromagnétique du site [a], pourrait être inférieure au niveau de conformité de chaque intervalle de fréquence [b]. Il est possible de vérifier une interférence à proximité d'appareils électromagnétiques indiqués par le symbole suivant :
Remarque 1: À 80 MHz et 800 MHz, l'intervalle de la fréquence la plus haute est appliqué. Remarque 2: Ces lignes directrices pourraient ne pas s'appliquer dans toutes les situations. La propagation électromagnétique est influencée par l'absorption et la réflexion de structures, objets et personnes. a) Les intensités de champ pour émetteurs fixes comme les stations de base pour téléphones radio (cellulaires et sans fil) et radio mobiles terrestres, appareils de radio amateurs, émetteurs radio en AM et FM et émetteurs TV ne peuvent pas être prévues théoriquement et avec précision. Pour établir un environnement électromagnétique causé par des émetteurs RF fixes, il faudrait considérer une enquête électromagnétique du site. Si l'intensité de champ mesurée dans le lieu où est utilisé Hurrimix² dépasse le niveau de conformité applicable susmentionné, il convient d'observer le fonctionnement normal de l'appareil. En cas de prestations anormales, des mesures supplémentaires comme une orientation ou positionnement différent de l'appareil pourraient s'avérer nécessaires. b) L'intensité de champ sur un intervalle de fréquences de 150 kHz à 80 MHz devrait être inférieure à 3 V/m.			

Hurrimix² 230Vac/50Hz Guide et déclaration du constructeur - immunité électromagnétique			
Hurrimix² est prévu pour fonctionner dans l'environnement électromagnétique spécifié ci-dessous. Le client ou l'utilisateur doit s'assurer que celui-ci soit utilisé dans un tel environnement.			
Essai d'IMMUNITÉ	**Niveau indiqué par l'EN 60601**	**Niveau de conformité**	**Environnement Électromagnétique - Guide**
RF condotta EN 61000-4-6 RF irradiata EN 61000-4-3	3 V eff de 150 kHz à 80 MHz 3 V/m de 80 MHz à 2,5 GHz	V_1 = 3 V rms E_1 = 3 V / m	Les appareils de communication à RF portables et mobiles ne devraient pas être utilisés plus près d'Hurrimix² et de toutes ses parties, y compris des câbles, que la distance de séparation calculée à partir de l'équation applicable à la fréquence de l'émetteur. **Distances de séparation conseillées** $d = [3,5 / V_1] \sqrt{P}$ $d = [3,5 / E_1] \sqrt{P}$ de 80 MHz à 800MHz $d = [7/ E_1] \sqrt{P}$ de 800 MHz à 2,5 GHz Où P est la puissance maximale nominale de sortie de l'émetteur, en Watt (W), selon le constructeur de l'émetteur et d est la distance de séparation conseillée en mètres (m). L'intensité du champ des émetteurs à RF fixes, comme il est définit dans une enquête électromagnétique du site [a], pourrait être inférieure au niveau de conformité de chaque intervalle de fréquence [b]. Il est possible de vérifier une interférence à proximité d'appareils électromagnétiques indiqués par le symbole suivant :
Remarque 1: À 80 MHz et 800 MHz, l'intervalle de la fréquence la plus haute est appliqué. Remarque 2: Ces lignes directrices pourraient ne pas s'appliquer dans toutes les situations. La propagation électromagnétique est influencée par l'absorption et la réflexion de structures, objets et personnes. a) Les intensités de champ pour émetteurs fixes comme les stations de base pour téléphones radio (cellulaires et sans fil) et radio mobiles terrestres, appareils de radio amateurs, émetteurs radio en AM et FM et émetteurs TV ne peuvent pas être prévues théoriquement et avec précision. Pour établir un environnement électromagnétique causé par des émetteurs RF fixes, il faudrait considérer une enquête électromagnétique du site. Si l'intensité de champ mesurée dans le lieu où est utilisé Hurrimix² dépasse le niveau de conformité applicable susmentionné, il convient d'observer le fonctionnement normal de l'appareil. En cas de prestations anormales, des mesures supplémentaires comme une orientation ou positionnement différent de l'appareil pourraient s'avérer nécessaires. b) L'intensité de champ sur un intervalle de fréquences de 150 kHz à 80 MHz devrait être inférieure à 3 V/m.			

FR

Distances de séparation conseillées entre les appareils de radiocommunication portables et mobiles et l'Hurrimix²			
Hurrimix² est prévu pour fonctionner dans un environnement électromagnétique dans lequel les perturbations rayonnées RF sont sous contrôle. Le client ou l'opérateur d'Hurrimix² peuvent contribuer à prévenir des interférences électromagnétiques en assurant une distance minimale entre des appareils de communication mobiles et portables à RF (émetteurs) et l'Hurrimix², comme il est conseillé ci-dessous, en fonction de la puissance de sortie maximale des appareils de radiocommunication.			
Puissance de sortie nominale maximale de l'émetteur W	**Distance de séparation à la fréquence de l'émetteur m**		
	150 kHz à 80 MHz $d = [3,5/V_1]\ \sqrt{P}$	80 MHz à 800 MHz $d = [3,5/E_1]\ \sqrt{P}$	800 MHz à 2,5 GHz $d = [7/E_1]\ \sqrt{P}$
0,01	0,12	0,12	0,23
0,1	0,38	0,38	0,73
1	1,2	1,2	2,3
10	3,8	3,8	7,3
100	12	12	23
Pour les émetteurs avec une puissance nominale maximale de sortie non indiquée ci-dessus, la distance de séparation conseillée d en mètre (m) peut être calculée en utilisant l'équation applicable à la fréquence de l'émetteur, où P est la puissance maximale nominale de sortie de l'émetteur en Watt (W) selon le constructeur de l'émetteur. Remarque 1: À 80 MHz et 800 MHz, la distance de séparation pour l'intervalle de fréquence la plus haute est appliquée. Remarque 2: Ces lignes directrices pourraient ne pas s'appliquer dans toutes les situations. La propagation électromagnétique est influencée par l'absorption et la réflexion de structures, objets et personnes.			

6.7 PROGRAMMES PRESELECTIONNES ZHERMACK

Le logiciel Hurrimix² contient 20 programmes de malaxage, ainsi subdivisés :
- Section alginates : 10 programmes, dont 7 présélectionnés (spécifiques pour les produits Zhermack) et 3 gérés par l'utilisateur.
- Section plâtres : 10 programmes, dont 7 présélectionnés (spécifiques pour les produits Zhermack) et 3 gérés par l'utilisateur.

Tous les programmes sont modifiables à volonté par l'utilisateur : par les boutons "+" et "-", on augmente ou diminue le temps de malaxage (d'un minimum de 2 à un maximum de 30 secondes).

Alginates	**Time Mixing**
Hydrocolor 5	6"
Hydrogum 5	6"
Hydrogum	10"
Orthoprint	6"
Tropicalgin	8"
Phase Plus	8"
Neocolloid	10"
Prog. 1	6"
Prog. 2	8"
Prog. 3	10"

Dental Stones	**Time Mixing**
Elite Rock	6"
Elite Master	6"
Elite Model	8"
Elite Model Fast	6"
Elite Stone	6"
Elite Ortho	6"
Elite Arti	8"
Prog. 1	6"
Prog. 2	8"
Prog. 3	10"

Pour revenir aux programmes par défaut, appuyer sur la touche 8b (fig.A) en même temps que sur la touche de mise en marche 7 (fig.A).

6.8 EMPLOIS ADMIS

Le malaxeur Hurrimix² a été conçu pour malaxer des alginates et des plâtres pour le secteur dentaire.

6.9 EMPLOIS NON ADMIS / EMPLOIS INTERDITS

Toute utilisation de l'appareil non prévue par le paragraphe "Emplois admis" est considérée comme impropre et par conséquent non admise et interdite. Toute utilisation impropre de l'appareil entraîne l'annulation de la garantie, Zhermack déclinant toute responsabilité en cas de dommages causés aux objets, aux utilisateurs à d'autres personnes.

Les principales causes d'annulation de la garantie sont indiquées au paragraphe 2.2 et dans le "Certificat de Garantie" qui est fourni avec le présent Manuel.

CHAPITRE 7 : UTILISATION DE L'APPAREIL

7.1 INSTRUCTIONS GÉNÉRALES

Pour être sûr de travailler en toute sécurité, il est nécessaire de respecter les phases de travail telles qu'elles sont décrites ci-après.

Pour plus de sécurité, les numéros des figures qui se trouvent dans les encadrés des paragraphes correspondent de façon précise au numérotage du chapitre 3 relatif à la "Description de l'appareil".

Afin d'éviter tout risque supplémentaire, prendre garde à ne pas verser d'eau sur les parties électriques sous tension pendant la phase de préparation.

Pour éviter interférences, l'appareil a été conçu pour faire un cycle de mélange chaque 3 minutes.

7.2 UTILISATION DU MALAXEUR AVEC ALGINATES

Ne pas actionner l'appareil sans produit à l'intérieur du récipient.

Hurrimix² mélange les alginates les plus courants; quantité conseillée 60 g, maxi 80 g (poudre + eau). Ne pas dépasser la quantité maximale autorisée pour éviter tout mauvais fonctionnement.

L'appareil garantit le meilleur résultat en utilisant les alginates Zhermack.

Après l'installation et la mise en service correctes, procéder comme suit :
Fig. 5 : Appuyer le bouton programmation (fig.A, 8a - 8b) pour faire défiler et sélectionner le programme voulu dans la section Alginates (fig.5, A).
Il est possible de personnaliser le temps de malaxage en actionnant les boutons "+" (fig.A, 9) et "-" (fig.A, 10). Laisser le bouton appuyé pour un écoulement plus rapide.
Fig. 6: pour pouvoir ouvrir le couvercle déverrouiller l'ouverture en appuyant brièvement sur la touche déverrouillage (fig. A, 7). Ouvrir le couvercle dans les 3 secondes après avoir appuyé sur la touche.
Fig. 7 : Mesurer la poudre d'alginates avec le doseur comme indiqué par le producteur et la verser dans le récipient de malaxage "alginates".

Pour les dosages respecter les instructions du producteur.

Fig. 8 : Ajouter la bonne quantité d'eau en utilisant la bouteille avec le doseur gradué (fourni).

Lorsque l'eau est versée dans le bol, rester hors de la portée d'Hurrimix² afin d'éviter de renverser accidentellement l'eau sur celui-ci.

Fig. 9 : Tourner lentement quelques instant le récipient contenant le mélange.
Fig. 10 : Fermer ensuite le récipient de malaxage en appuyant sur le couvercle et en le tournant dans le sens horaire jusqu'à ce qu'il se bloque.

Il est important d'effectuer le pré-malaxage de façon que la poudre soit complètement absorbée par l'eau.

- Pour éviter les fuites de produit, et ne pas risquer de dysfonctionnements, **vérifier la fermeture du couvercle du récipient**.
- Le bol de mélange est un composant soumis à usure qu'il faut remplacer après un certain temps.
- Les dommages éventuels causés par une mauvaise fermeture de la tasse ne sont pas couverts par la garantie.

Fig. 11 : Introduire le récipient dans l'appareil et fermer le couvercle.
Fig. 12 : Après avoir sélectionné le programme (fig. 5, A), appuyer le bouton START pour commencer le cycle de malaxage.

Le procédé Hurrimix² accélère le temps de préparation de la pâte, pour contrôler le phénomène utiliser de l'eau froide.

L'appareil s'arrête automatiquement à la fin du cycle de malaxage présélectionné, et le couvercle se déverrouille 5 secondes après le bip indiquant la fin du malaxage.

Fig. 13 : Ouvrir le couvercle dans les 5 secondes après la fin du cycle de malaxage et retirer le récipient; au bout de 5 secondes le couvercle se verrouille automatiquement et 5 secondes après le signal sonore se déclenche.
Pour déverrouiller le couvercle appuyer brièvement sur le bouton allumage/extinction-ouverture couvercle (fig. A.7). Utiliser la spatule fournie pour recueillir la pâte.

Il est fortement déconseillé de mélanger l'alginate puis le plâtre dans le même bol: des imperfections pourraient se produire pendant la prise.

Il est conseillé de recueillir la pâte du récipient rapidement.

7.3 UTILISATION DU MALAXEUR AVEC PLATRES

Ne pas actionner l'appareil sans produit à l'intérieur du récipient.

Hurrimix² mélange exclusivement les plâtres Zhermack Elite Dental Stones; quantité conseillée 80 g, maxi 100 g (poudre + eau). Ne pas dépasser la quantité maximale autorisée pour éviter tout mauvais fonctionnement.

Après l'installation et la mise en service correctes, procéder comme suit :
Fig. 14 : Appuyer le bouton programmation (fig.A, 8a - 8b) pour faire défiler et sélectionner le programme voulu dans la section Dental Stones (fig.14, B). Il est possible de personnaliser le temps de malaxage en actionnant les boutons "+" (fig.A, 9) et "-" (fig.A, 10). Laisser le bouton appuyé pour un écoulement plus rapide.
Fig. 15 : pour pouvoir ouvrir le couvercle déverrouiller l'ouverture en appuyant brièvement sur la touche de déverrouillage (fi.A,7) Ouvrir le couvercle dans les 3 secondes après avoir appuyé sur la touche.
Fig. 16 : Ajouter la bonne quantité d'eau en utilisant la bouteille avec le doseur gradué (fourni).
Fig. 17 : Doser le plâtre avec le doseur comme indiqué par le producteur et le verser dans le récipient de malaxage pour plâtres.

La qualité des plâtres Elite Dental Stones est garantie pour la quantité max. malaxée de 100 g (poudre + eau). Pour les dosages respecter les instructions du producteur.

Fig. 18 : Pré-mélanger légèrement la pâte avec le bâtonnet fourni.
Fig. 19 : Fermer ensuite le récipient de malaxage en appuyant sur le couvercle et en le tournant dans le sens horaire jusqu'à ce qu'il se bloque.

Il est important d'effectuer le pré-malaxage de façon que la poudre soit complètement absorbée par l'eau.

- Pour éviter les fuites de produit, et ne pas risquer de dysfonctionnements, **vérifier la fermeture du couvercle du récipient**.
- Le bol de mélange est un composant soumis à usure qu'il faut remplacer après un certain temps.
- Les dommages éventuels causés par une mauvaise fermeture de la tasse ne sont pas couverts par la garantie.

Fig. 20 : Introduire le récipient dans l'appareil et fermer le couvercle.
Fig. 21 : Après avoir sélectionné le programme (fig. 14, B), appuyer le bouton START pour commencer le cycle de malaxage.

Le procédé Hurrimix² accélère le temps de préparation de la pâte, pour contrôler le phénomène utiliser de l'eau froide.

L'appareil s'arrête automatiquement à la fin du cycle de malaxage présélectionné, et le couvercle se déverrouille 5 secondes après le bip indiquant la fin du malaxage.

Fig. 22 : Ouvrir le couvercle dans les 5 secondes après la fin du cycle de malaxage et retirer le récipient; au bout de 5 secondes le couvercle se verrouille automatiquement et 5 secondes après le signal sonore se déclenche.
Pour déverrouiller le couvercle appuyer brièvement sur le bouton allumage/extinction-ouverture couvercle (fig. A.7). Utiliser la spatule fournie pour recueillir la pâte.

Il est fortement déconseillé de mélanger le plâtre puis l'alginate dans le même bol: des imperfections pourraient se produire pendant la prise.

Après avoir mélangé le plâtre rincer les accessoires au plus tôt avec de l'eau pour éviter le durcissement du produit.

CHAPITRE 8 : ENTRETIEN

8.1 NETTOYAGE DE L'APPAREIL

Pour le nettoyage externe de l'appareil et du compartiment centrifuge, utiliser un chiffon sec. et, uniquement en cas de nécessité, le mouiller avec un peu d'eau ou bien avec un produit détergent dégraissant.
L'opérateur est tenu de faire en sorte que l'appareil soit toujours propre sans matières étrangères telles que les déchets, l'eau, les liquides isolants, etc.
Il est nécessaire de prévoir une phase de nettoyage des résidus à la fin de chaque cycle de travail (l'appareil doit être arrêtée et stable).

Aucun accessoire ne peut être stérilisé.

Avant d'effectuer un nettoyage extérieur de l'appareil, toujours vérifier que l'interrupteur général est éteint. Il est interdit de nettoyer l'appareil lorsque ce dernier est relié au réseau d'alimentation électrique.

NETTOYAGE RECIPIENT ALGINATES :
Attendre le durcissement de la pâte et retirer celle-ci du récipient avec la spatule. Rincer ensuite à l'eau le récipient et le couvercle.. Nettoyer les surfaces délicatement avec des produits à base non alcoolique.
Attention : stériliser à froid, matériel non autoclavable.

NETTOYAGE RECIPIENT PLATRES :
Rincer abondamment le récipient et le couvercle avant durcissement de la pâte. Nettoyer les surfaces délicatement avec des produits à base non alcoolique.
Attention : stériliser à froid, matériel non autoclavable.

Il est interdit d'utiliser des liquides inflammables, corrosifs, alcalins ou toxiques pour nettoyer l'appareil.

Nettoyer et désinfecter l'appareil et accessoires avant la livraison à l'assistance technique.

8.2 ENTRETIEN DE ROUTINE

Après avoir nettoyé l'appareil (voir paragraphe 8.1), l'utilisateur doit s'assurer qu'il n'y a pas de parties usées, abîmées ou mal fixées; dans le cas contraire, s'adresser au Centre d'Assistance Autorisé.

Si l'un des cas mentionnés précédemment devait se présenter, il est interdit à l'opérateur de remettre en marche l'appareil avant que le problème soit résolu.

En cas de défaillance ou de problème quelconque et avant de s'éloigner, l'opérateur doit mettre un écriteau sur l'appareil signalant que des opérations d'entretien doivent y être effectuées et que par conséquent toute mise en marche est interdite (on trouve facilement ce type d'écriteau dans le commerce, certifié conforme aux normes communautaires). L'entretien de routine, le nettoyage et une utilisation correcte sont des facteurs indispensables qui assurent le fonctionnement, la sécurité et la durée de l'appareil.

FR

Pour prolonger la durée de vie de Hurrimix², il est conseillé de remplacer l'engrenage de renvoi (code XR0250926) tous les 4000 cycles auprès d'un Centre d'Assistance Agréé.

Pour afficher à l'écran le nombre total de mélanges effectués par l'appareil, après avoir allumé Hurrimix², appuyer simultanément sur les touches 8a, 8b et 7 (fig. A page 3).
Deux nombres s'afficheront dans la partie inférieure de l'écran. Le nombre de droite, à deux chiffres, indique les milliers, tandis que le nombre de gauche indique les centaines (par ex. 03 et 5 correspondent à 3500 cycles).

8.3 ENTRETIEN CURATIF

L'entretien curatif comprend les réparations dues à des ruptures accidentelles et le remplacement de parties usées ou défectueuses.
Pour garantir un fonctionnement correct de Hurrimix², il est nécessaire de remplacer les tasses (XR0250802 tasses alginate, XR0250804 tasses plâtre) lorsque, en phase de fermeture du bouchon de la tasse, le clic de blocage n'est plus audible.

Toutes les interventions électriques et mécaniques doivent être effectuées uniquement par un technicien autorisé par Zhermack.

- Toute intervention modifiant les caractéristiques de l'appareil en ce qui concerne la sécurité et la prévention des risques ne peut être effectuée que par le constructeur qui attestera la conformité de l'appareil aux normes de sécurité. Par conséquent, toute modification ou intervention d'entretien non prévue par le manuel est inadmissible.
- Les modifications, les dérèglements ou les réparations effectués par des personnes non autorisées ainsi que l'utilisation de pièces de rechange non originales exemptent le constructeur de toute responsabilité. Au cas où le présent manuel d'utilisation et d'entretien ne comprendrait aucune description des opérations d'entretien nécessaires, s'adresser uniquement au Centre d'Assistance Autorisé.
- Le Constructeur fournit au Centre d'Assistance Autorisé les schémas des circuits, la liste des composants et d'autres informations nécessaires.

8.4 REMISE EN SERVICE APRÈS UNE LONGUE PÉRIODE D'INACTIVITÉ

Pour remettre le mélangeur Hurrimix² en service après une longue période d'inactivité, procéder de la façon indiquée au chapitre 6 relativement à la mise en service. Si l'appareil présente des défaillances, procéder en respectant les indications du chapitre 9 "Diagnostic"; si le problème persiste ou bien n'est pas considéré, contacter immédiatement le Centre d'Assistance Autorisé.

8.5 ASSISTANCE TECHNIQUE

Pour demander assistance, procéder de l'une des façon suivantes:
1. s'adresser au Centre d'Assistance Autorisé;
2. contacter par téléphone le service après-vente de Zhermack au numéro vert 0800 - 915083 / +39 0425 597611 et procéder de la façon suivante : fournir ses données personnelles (par ex.: adresse et numéro de téléphone), les données de la plaque d'identification de l'appareil (voir paragraphe 3.3); expliquer de façon claire la nature du problème;
3. envoyer par télécopie au numéro +39 0425 53596 les informations mentionnées précédemment ainsi que le Module d'Identification correctement rempli (voir Annexe 10.2).

CHAPITRE 9 : DIAGNOSTIC

9.1 INSTRUCTIONS GÉNÉRALES

Dès que l'un des inconvénients mentionnés ci-après, l'éliminer en respectant les instructions fournies par le présent manuel. Si le problème persiste, toujours contacter le Service d'Assistance Autorisé.

9.2 INCONVÉNIENTS ET SOLUTIONS

INCONVÉNIENT **En appuyant START le malaxeur ne fonctionne pas.**

CAUSE
1. La fiche n'est pas branchée correctement.
2. L'interrupteur général n'a pas été allumé.
3. Le bouton d'allumage n'a pas été pressé.
4. Le couvercle est resté ouvert.
5. Aucune des précédentes.

SOLUTION
1. Brancher correctement la fiche au secteur.
2. Allumer l'interrupteur au dos du malaxeur.
3. Appuyez le bouton d'allumage à gauche de l'afficheur.
4. Fermer le couvercle correctement.
5. Contacter le centre d'assistance agréé.

INCONVÉNIENT **Evidents bruits ou vibrations pendant le mélange.**

CAUSE
1. Le récipient de mélange est trop plein.
2. Le récipient de mélange est vide.
3. Fuite de poudre et d'eau pendant le mélange.

SOLUTION
1. Le contenu total ne doit pas être supérieur à 100 g (poudre + eau).
2. Ne jamais actionner l'appareil quand le récipient est vide.
3. Toujours s'assurer d'avoir fermé le récipient de mélange. Contrôler que le couvercle ne soit pas endommagé. Ne pas dépasser les quantités maximales.

9.3 MESSAGES D'ERREUR

Messages d'erreur affichés à l'écran :
error 1 : on a essayé de lancer un mélange avec la porte ouverte.
error 2 : on a essayé de lancer un mélange ou de redémarrer un mélange sans avoir d'abord ouvert le volet pour prélever le mélange précédent.
error 3 : panne moteur (contacter l'assistance technique).
error 4 : tension de réseau trop basse.
error 5 : tension de réseau trop élevée.
error 6 : panne carte électronique (contacter l'assistance technique).
error 7 : panne frein (contacter l'assistance technique).
error 8 : panne du blocage du couvercle (contacter l'assistance technique).

CHAPITRE 10: ANNEXES

10.1 DÉCLARATION DE CONFORMITÉ CE

Le fabricant:

Zhermack S.p.A.
Via Bovazecchino, 100
45021 Badia Polesine • RO • Italy
Tel. +39 0425 597611 • Fax +39 0425 53596

Personne autorisée à constituer le dossier technique:

Zhermack S.p.A.
Via Bovazecchino, 100
45021 Badia Polesine • RO • Italy
Tel. +39 0425 597611 • Fax +39 0425 53596

Déclare sous sa seule responsabilité que l'appareil:

Hurrimix² 230 Vac 50/60 Hz

Est conforme à la directive 2011/65/UE du parlement Européen et du Conseil du 8 juin 2011, relative à la limitation de l'utilisation de certaines substances dangereuses dans les équipements électriques et électroniques. En outre il est conforme aux dispositions législatives transposant les directives suivantes:

Directive 93/42/EC et modifications successives 2007/47/EC comme Dispositif Médical de classe I (Ann. VII).

Selon les normes harmonisées suivantes :
EN 60601-1
EN 60601-1-2

Pour être conforme, le produit devra être utilisé en accord avec la documentation fournie par le Fabricant.

Il rappelle en outre que la responsabilité du fait des produits défectueux se prescrit dans un délai de 10 ans à compter de la date de mise en circulation du produit par le producteur, comme prévu par la directive 85/374/CEE et ses modifications ultérieures, ainsi que par les dispositions législatives transposant cette directive.

Badia Polesine, 31/12/2016

Paolo Ambrosini
Directeur Général

10.2 CERTIFICAT DE GARANTIE ET FORMULAIRE D'IDENTIFICATION

1. Le fabricant certifie par le présent document la fabrication conforme de l'appareil, l'utilisation de matériaux de première qualité, la réalisation de tous les essais finaux nécessaires et la conformité du produit avec les directives communautaires. Le produit est couvert par une période de garantie de 48 mois ou pour un maximum de 4000 cycles à compter de la date de remise à l'Utilisateur, date qui devra être prouvée par le document d'achat et par la copie du formulaire d'identification rempli. Ces documents devront être fournis au centre d'assistance avec l'appareil. Aux termes de l'art. 1495 c.c., toute personne souhaitant faire valoir la garantie doit communiquer la panne dans les 8 jours qui suivent sa constatation. La garantie se limite au remplacement et à la réparation de parties ou de pièces défectueuses, les frais de déplacement des techniciens, de transport, d'emballage, etc. n'étant pas compris. Les défaillances ou les dommages résultant d'un entretien incorrect, d'une mauvaise alimentation, d'une négligence, d'un manque d'expérience ou de toute autre chose non imputable au fabricant sont exclus de la garantie. Sont aussi exclues les pièces normalement sujettes à usure. Les défaillances dues à la négligence d'un utilisateur n'effectuant pas l'entretien de routine sont exclues de la garantie. La présente garantie ne comporte aucune indemnisation pour n'importe quel dommage direct ou indirect subi par les personnes ou les choses à cause d'un manque d'efficacité éventuel de l'appareil.
2. Toutes réparations, modifications et manipulations effectuées par l'utilisateur ou par un tiers non autorisé entraînent l'annulation immédiate de la garantie. Le fabricant est responsable des dommages causés par des appareils défectueux pendant dix ans à compter de la date de mise sur le marché des appareils en question, après quoi cette responsabilité retombe sur l'utilisateur en conformité avec la directive 85/374/CEE.
3. Pour toute intervention sous garantie, l'acheteur devra s'adresser uniquement au vendeur, aux centres d'assistance indiqués par le fabricant ou bien au fabricant proprement dit. La garantie donne droit au remplacement gratuit de la partie défectueuse. Le droit au remplacement de l'appareil tout entier est exclu de la garantie.
4. Dans le cadre de contestations concernant l'application de la garantie, la qualité ou les conditions des appareils fournis, l'acheteur ne peut ni suspendre ni retarder le paiement de la somme entière ou des différents versements.
5. Aucune indemnisation ne pourra être exigée par l'acheteur pour les conséquences dues à un arrêt des appareils.
6. La garantie est nulle et sans valeur dans les cas mentionnés ci-après:
   a. Endommagement de l'appareil provoqué par les éléments suivants: chutes, flammes, renversements de liquides, foudre, catastrophes naturelles, toute cause ne dérivant pas d'un défaut de fabrication.
   b. Installation incorrecte.
   c. Le raccordement au réseau d'alimentation n'a pas été effectué correctement (tension nominale d'alimentation incorrecte). La connexion secteur est défectueuse (tension nominale d'alimentation incorrecte) ou il n'y a pas de dispositifs de protection adéquats.
   d. Le numéro de série a été enlevé, effacé ou abîmé.
7. Les composants remplacés sous garantie doivent être restitués à la société Zhermack S.p.A., laquelle s'occupera de l'expédition de la pièce de rechange. Toute pièce non restituée implique le paiement de la pièce de rechange de la part de la personne l'ayant commandée.
8. Ni le fabricant ni le Distributeur ne sont pas tenus de prêter des appareils de remplacement pendant la période de réparation.
9. Pour des raisons fiscales, les pièces de rechange seront fournies sous garantie uniquement si les prescriptions nécessaires auront été respectées pour que la garantie soit reconnue comme valable.
10. Pour tout autre cas qui ne serait pas considéré par ce Certificat de Garantie et par le règlement, se référer au Code Civil.
11. Les factures concernant la main-d'œuvre, les déplacements et la demande d'intervention seront payées au moment de leur présentation.
12. Le fabricant et le revendeur s'engagent à traiter les données recueillies conformément aux normes en vigueur en matière de traitement des données (y compris les données concernant le respect des mesures de sécurité) et conformément au contenu de la note d'information sur le traitement des données.

FORMULAIRE D'IDENTIFICATION

Modèl de la machine:

.....

Acheteur:

.....

Ville / Code postal:

.....

Code Fiscal / T.V.A. communautaire:

.....

Numéro de série de la machine:

.....

Rue:

.....

Tél:

.....

Revendeur:

.....

Signature de l'Acheteur:

.....

FR

FR

10.3 FICHE DES INTERVENTIONS TECHNIQUES

Date	Descrip. intervent.	Signature
.....	.....	.....
.....	.....	.....
.....	.....	.....
.....	.....	.....
.....	.....	.....
.....	.....	.....
.....	.....	.....
.....	.....	.....
.....	.....	.....
.....	.....	.....
.....	.....	.....
.....	.....	.....
.....	.....	.....
.....	.....	.....
.....	.....	.....
.....	.....	.....
.....	.....	.....
.....	.....	.....
.....	.....	.....
.....	.....	.....
.....	.....	.....

Les figures de référence se trouvent aux pages 3, 4, 5 et 6 du présent manuel et dans les guides rapides relatifs aux produits.

Traducción de las instrucciones de servicio originales

ES

ÍNDICE GENERALE

1. PREMISA
1.1 Como leer y utilizar el Manual de Uso y Mantenimiento
1.2 Términos y símbolos utilizados

2. INFORMACIONES GENERALES
2.1 Responsabilidad
2.2 Garantía: normas generales
2.3 Personal encargado
2.4 Prescripciones generales de seguridad

3. DESCRIPCIÓN DEL APARATO
3.1 Descripción general del aparato
3.2 Descripción de los componentes
3.3 Datos de identificación

4. CARACTERÍSTICAS TÉCNICAS
4.1 Características técnicas y principio de funcionamiento
4.2 Datos técnicos
4.2.1 Equipos standard
4.2.2 Peso y dimensiones totales

5. TRANSPORTE Y DESPLAZAMIENTO
5.1 Advertencias generales
5.2 Embalaje y desembalaje
5.3 Transporte y desplazamiento
5.4 Eliminación / Desguace

6. INSTALACIÓN Y PUESTA EN SERVICIO
6.1 Advertencias y precauciones
6.2 Condiciones ambientales permitidas
6.3 Espacio necesario para el uso
6.3.1 Superficie de apoyo para la utilización
6.4 Conexión a fuentes de energía
6.5 Puesta en servicio
6.6 Compatibilidad electromagnética
67 Programas preconfigurados Zhermack
6.8 Usos previstos
6.9 Usos no previstos / Usos prohibidos

7. USO DEL APARATO
7.1 Advertencias generales
7.2 Uso del mezclador con alginato
7.3 Uso del mezclador con yeso

8. MANTENIMIENTO
8.1 Limpieza del aparato
8.2 Mantenimiento ordinario
8.3 Mantenimiento extraordinario
8.4 Puesta en marcha tras larga inactividad
8.5 Como solicitar asistencia técnica

9. DIAGNÓSTICO
9.1 Advertencias generales
9.2 Problemas y soluciones
9.3 Mensajes de error

10. ANEXOS
10.1 Declaración de conformidad CE
10.2 Certificado de garantía y Módulo de identificación
10.3 Ficha de intervenciones técnicas

Los datos indicados en este manual pueden sufrir variaciones sin previo aviso.

ES

CAPÍTULO 1: PREMISA

1.1 CÓMO LEER Y UTILIZAR EL MANUAL DE USO Y MANTENIMIENTO

El presente "Manual de uso y mantenimiento" proporciona información con respecto a la instalación, uso y mantenimiento del mezclador automático Hurrimix² de alginatos y yesos para uso dental, fabricado por Zhermack.

- El aparato debe utilizarse de acuerdo con cuanto se especifica en el presente Manual: así pues se recomienda leerlo atentamente antes de instalar y poner en funcionamiento el aparato, sin descuidar nunca las indicaciones y prestando especial atención a los mensajes escritos en negrita y evidenciados por los recuadros y/o símbolos que representan situaciones de peligro o atención (véase párrafo 1.2).
- El respeto de las normas y recomendaciones indicadas en el presente Manual permite una utilización segura del aparato y la realización de intervenciones apropiadas sobre la misma.
- El Manual de Uso y Mantenimiento constituye parte integrante del aparato, por lo tanto se aconseja tener el mismo próximo al aparato, tras su utilización el manual deberá conservarse de modo adecuado (en un lugar protegido y seco, donde ni los rayos del sol ni agentes atmosféricos, etc. puedan dañarlo) durante la vida útil del aparato. En caso de cesión del aparato a otro usuario, también deberá entregársele el manual y, en cualquier caso, deberá conservarse hasta la eliminación total de dicho aparato.
- Se recomienda mantener el presente Manual constantemente actualizado, integrándolo con posibles enmiendas, partes adicionales o modificaciones realizadas por el Fabricante. Resulta oportuno añadir las posibles anotaciones en los espacios predispuestos al final del Manual (véanse Anexos: Notas).
- Utilizar el Manual de modo que no se dañe total ni parcialmente su contenido.
- No extraer, arrancar ni escribir encima, bajo ningún concepto, partes del Manual.
- En caso de pérdida del Manual o si resulta parcialmente dañado impidiendo la lectura completa de su contenido, deberá solicitarse uno nuevo al Fabricante.

El presente Manual de Uso y Mantenimiento está dirigido a los operadores con el fin específico de permitir una correcta utilización del aparato. En dicho manual se hallan informaciones útiles que indican el uso del aparato previsto por las hipótesis de proyecto; en especial, en su interior el operador encontrará las instrucciones y las indicaciones para:
- Una correcta instalación del aparato.
- Una descripción funcional del aparato y de cada una de sus partes.
- La puesta en servicio.
- Un correcto mantenimiento programado.
- Prestar atención a las reglas más elementales de seguridad y prevención de accidentes.

El presente Manual está dividido en 10 capítulos, cada uno de ellos hace referencia a un argumento específico del aparato en su conjunto.
En la parte final del Manual se han introducido Anexos útiles para completar la presente documentación.

1.2 TÉRMINOS Y SÍMBOLOS UTILIZADOS

Resulta fundamental prestar la máxima atención a los siguientes símbolos y a su significado puesto que su función es evidenciar informaciones especiales, como por ejemplo situaciones de máxima atención, consejos prácticos o simples informaciones.
Consultar esta página en caso de dudas relacionadas con el significado del símbolo encontrado durante la lectura.

- Posibles operaciones, durante las cuales, no respetar las instrucciones o intervenir sobre los órganos del aparato pueden provocar graves daños a personas, se evidenciarán con el símbolo:

¡PELIGRO!
Este símbolo se refiere a normas de seguridad que deben seguirse obligatoriamente para garantizar su seguridad y la de los demás, así como para evitar daños al aparato.

- Situaciones de máxima atención debido a zonas o situaciones peligrosas, o eventuales operaciones, durante las cuales, no respetar las instrucciones podrían causar el vencimiento de la garantía, daños al aparato o a otros elementos asociados a la misma o al ambiente circunstante, se evidenciarán con el símbolo:

¡ATENCIÓN!
Este símbolo se refiere a normas de seguridad que deben seguirse atentamente con el fin de garantizar su seguridad y las de los demás, así como para evitar daños al aparato.

- Posibles operaciones, durante las cuales, no respetar las instrucciones o intervenir sobre los órganos del aparato pueden provocar daños al aparato o el vencimiento de la garantía, estarán evidenciados con el símbolo:

¡PROHIBIDO!
Este símbolo llama la atención para operaciones que, en cualquier caso, deben ser evitadas y que por lo tanto están prohibidas.

- Eventuales informaciones generales y/o consejos útiles que se refieren a cualquier argumento, estarán evidenciados con el símbolo:

¡NOTA!
Este símbolo evidencia informaciones y/o consejos útiles.

En el equipo se encuentran otras placas y símbolos, que indican:

¡ATENCIÓN! PELIGRO DE CORRIENTE ELÉCTRICA.
No abrir ni retirar puertas o protecciones sin antes cortar la alimentación de la tensión de red.

ES OBLIGATORIO ASEGURARSE DE QUE EXISTA UNA CONEXIÓN A TIERRA ADECUADA.

ES OBLIGATORIO LEER LAS INSTRUCCIONES DEL PRESENTE MANUAL.

RESIDUOS DE APARATOS ELÉCTRICOS Y ELECTRÓNICOS.
Este aparato no debe depositarse con los residuos comunes, sino que debe recogerse para realizar operaciones de reciclaje o de eliminación con arreglo a la ley.

CAPÍTULO 2: INFORMACIONES GENERALES

2.1 RESPONSABILIDAD

El Fabricante se considerará libre de cualquier responsabilidad en caso de que no se respeten las instrucciones contenidas en el Manual de Uso y Mantenimiento. Para cualquier dato que resulte incomprensible o que no pueda deducirse a través de las siguientes páginas, se recomienda ponerse en contacto con el fabricante.

Zhermack S.p.A.
Via Bovazecchino, 100
45021 Badia Polesine - RO - Italy
Tel. +39 0425 597611, Fax +39 0425 53596
http://www.zhermack.com, e-mail: info@zhermack.com
Llamada gratuita: 900 - 993952

En especial, si el mantenimiento del mezclador Hurrimix² se efectúa de modo inconforme con las instrucciones suministradas, o en cualquier caso de modo que se perjudique la integridad o modifiquen sus características, Zhermack se considerará libre de cualquier responsabilidad relacionada con la seguridad de las personas y el funcionamiento defectuoso del aparato.

2.2 GARANTÍA: NORMAS GENERALES

Anexo al presente Manual de Uso y Mantenimiento encontrarán El Certificado de Garantía y el Módulo de Identificación que deberá rellenarse en cada una de sus partes.
A partir de la fecha de compra, el aparato está cubierto por la garantía durante 4 años o por un máximo de 4000 ciclos. Los componentes sujetos a desgaste no están cubiertos por la garantía.
Los componentes sujetos a desgaste son:
- XR0250802 HURRIMIX TAZA ALGINATES X 2
- XR0250804 HURRIMIX- TAZA ELITE DENTAL STONES x2
- XR0250830 Barra par mezcla Hurrimix
- XR0250820 Juego de espátulas para Hurrimix
- XR0250926 Engranaje intermediario completo Hurrimix
- XR0250890 Junta para puerta Hurrimix

En general, los motivos principales de pérdida de la garantía están constituidos por:
- Uso impropio del aparato;
- Instalación incorrecta;
- Graves carencias en el mantenimiento previsto;
- Modificaciones o intervenciones no autorizadas por la Casa Fabricante (en especial sobre los dispositivos de seguridad);
- Uso de recambios no originales.

IMPORTANTE: Conserve siempre el embalaje original del producto durante el periodo de garantía. El embalaje es necesario para el envío al centro de asistencia de competencia para posibles reparaciones/sustituciones del producto en caso de defecto de fábrica o averías (queda excluido el daño voluntario, el descuido del producto, la ausencia de mantenimiento ordinario, los daños derivados del transporte). Si no se dispone del embalaje original, póngase en contacto con Zhermack y pida instrucciones (los gastos de re-embalaje se adeudarán en la entrega). Corren a cargo exclusivo del cliente todos los gastos relativos al embalaje no idóneo del producto que entregar al productor. Zhermack queda eximida de toda responsabilidad, por consiguiente, por los vicios, funcionamientos incorrectos o daños del producto derivados o producidos por el uso de embalajes no idóneos o de calidad no equivalente o superior a los de expedición.

Zhermack se considera libre, de cualquier responsabilidad y desde este momento en caso de que se aporte al mezclador cualquier tipo de modificación o intervención sin previa autorización escrita por parte de la empresa fabricante. Consecuentemente: las reparaciones efectuadas por personal no autorizado, el uso de partes de recambio no originales y no respetar las normas de instalación especificadas en el presente manual, provocarán el vencimiento automático de la garantía.

2.3 PERSONAL ENCARGADO

El personal encargado del aparato se diferencia del siguiente modo:

Operador - conductor
Persona capacitada para el uso del aparato (dentista, asistente, protésico dental). Desarrolla las operaciones necesarias para el funcionamiento del mezclador Hurrimix² II como por ejemplo: conducción-accionamiento de los mandos de Arranque/paro, limpieza, inspección y intervenciones simples relacionadas con el uso normal del aparato. El operador-conductor debe trabajar obligatoriamente con las protecciones montadas y habilitadas tal y como se indica en el presente manual.

Todos los operadores que utilicen el aparato y antes de cada intervención sobre la misma, deberán leer completamente y con la máxima atención el presente manual, redactado con el fin de garantizar un empleo racional y seguro del mezclador y respetar todas las indicaciones que aparecen en la ficha de intervención técnica, anexa al presente Manual, las intervenciones de mantenimiento, las sustituciones de componentes del aparato e incluso las sospechas de funcionamiento anómalo de la misma.

Técnico encargado del mantenimiento, autorizado por Zhermack
Persona que puede intervenir en todas las condiciones de funcionamiento y a todos los niveles de protección para efectuar reparaciones/regulaciones mecánicas, eléctricas o mantenimiento preventivo con caducidad periódica y posible sustitución de partes.

2.4 PRESCRIPCIONES GENERALES DE SEGURIDAD

El operador deberá seguir atentamente los consejos y las advertencias indicadas a continuación para conservar mejor el aparato y utilizarlo con toda seguridad:
- no deberá permitirse que personal no autorizado utilice el aparato;
- preparar una adecuada superficie de trabajo prestando atención en que el espacio operativo esté libre de obstáculos, limpio, seco e iluminado adecuadamente;
- evitar distracciones durante el uso del aparato;
- se prohibe elaborar objetos con características distintas a aquéllas para las cuales ha sido proyectado el aparato;
- para aislar el aparato ponga el interruptor general en la posición "0";
- en caso de avería seguir los consejos que se ofrecen en el presente manual; en caso de duda apague el aparato, desenchufe el cable de alimentación y contacte inmediatamente con el Centro de Asistencia Autorizado;
- no abrir los alojamientos del aparato que contienen partes eléctricas;
- antes de efectuar cualquier operación de limpieza, mantenimiento ordinario y/o extraordinario, cerciorarse de que el enchufe eléctrico del aparato esté desconectado de la red de alimentación;
- no sustituir el cable de alimentación ni intervenir sobre el enchufe; para sustituirlos si se estropean o deterioran, ponerse en contacto exclusivamente con el Centro de Asistencia Autorizado;
- compruebe siempre que no haya cuerpos extraños dentro de la zona de trabajo (compartimento de la centrifugadora y puerta), para evitar daños en el aparato y/o accidentes del personal;
- no utilizar gasolina ni disolventes inflamables como detergente. Emplear exclusivamente sustancias no inflamables y no tóxicas (véase párrafo 8.1).

- ATENCIÓN: para evitar el riesgo de choque eléctrico, este aparato solo debe conectarse a redes de alimentación con tierra de protección.
- Zhermack no se considera responsable de los posibles daños al aparato debido al mantenimiento incorrecto efectuado por personal no especializado o no conforme con cuanto se indica en el presente manual.
- Zhermack se considera desde este momento libre de responsabilidad por cuanto concierne a posibles daños a cosas o a personas provocados por un uso distinto al indicado o no previsto en el presente manual.

En caso de que se produzca un incendio, aunque sea de poca importancia, para apagarlo usar exclusivamente un extintor a polvo. Se prohibe utilizar agua.

ES

CAPÍTULO 3: DESCRIPCIÓN DEL APARATO

3.1 DESCRIPCIÓN GENERAL DEL APARATO

El aparato descrito en el presente manual es el mezclador Hurrimix², diseñado para la mezcla automática de alginatos y yesos para uso dental.
En la consulta del dentista debe mantenerse como mínimo a 1,5 m de distancia del paciente en todos sus lados.

3.2 DESCRIPCIÓN DE LOS COMPONENTES - *Fig.A*

1. Puerta
2. Compartimiento de centrifugado
3. Display digital
4. Interruptor general 0/I
5. Fusibles de protección (2 x 230V o 2 x 115V)
6. Conector de alimentación eléctrica
7. Pulsador de encendido/apagado – apertura puerta
8. Pulsador de programas (8a, 8b)
9. Pulsador "+" mixing time
10. Pulsador "-" mixing time
11. Pulsador START/STOP
12. Cable de alimentación (230V o 115V)

3.3 DATOS DE IDENTIFICACIÓN - *Fig. B*

El aparato descrito en el presente manual posee una tarjeta en la que se hallan indicados los datos de identificación de dicho aparato y del Fabricante:

A Nombre y dirección del Fabricante
B Código y modelo del aparato
C Matrícula
D Indicación de alimentación

El aparato ha sido fabricado según las directivas CEE indicadas en la "Declaración de conformidad CE" adjunta. Usar los datos identificativos para solicitar recambios, informaciones y asistencia al Centro de Asistencia Autorizado. En caso de que la tarjeta se deteriore debido al uso, aunque sea parcialmente, y/o no resulte claramente legible en cada una de sus partes, se aconseja pedir otra al fabricante citando los datos que se hallan grabados sobre la misma.

No extraer y/o dañar la tarjeta, puesto que resulta necesaria para consultar los datos de identificación del aparato.

CAPÍTULO 4: CARACTERÍSTICAS TÉCNICAS

4.1 CARACTERÍSTICAS TÉCNICAS Y PRINCIPIO DE FUNCIONAMIENTO

Zhermack crea instrumentos de trabajo cualitativa y tecnológicamente muy avanzados, a fin de que el técnico odontólogo, utilizándolos cotidianamente, sienta que han sido estudiados a medida de sus propias exigencias de trabajo. Para realizar sus propios productos, Zhermack ha utilizado instrumentos a la v anguardia en el campo de la proyección, adecuados para producir la máxima funcionalidad de los aparatos. El empleo de materiales de óptima calidad y la realización de todas las pruebas finales necesarias para la seguridad del operador, garantizan los productos Zhermack haciendo que resulten competitivos a nivel mundial.
El principio de funcionamiento que caracteriza al mezclador Hurrimix² se basa en la mezcla de alginatos y yesos para el sector dental. Las ventajas que ofrece el aparato son:
- Calidad de mezcla constante.
- Masa homogénea.
- Tiempos de mezcla extremadamente reducidos comparados con la mezcla manual.
- Software con 20 programas de mezcla (modificables a gusto del usuario): 10 programas para alginatos y 10 para yesos, algunos ya preconfigurados para utilizarlos con productos Zhermack.
- Fácil manejo de la programación y mezcla gracias al display digital de grandes dimensiones.

ES

4.2 DATOS TÉCNICOS

Datos técnicos sobre el mezclador Hurrimix²:

Tensión de alimentación	230 V ~ ± 10% 50/60Hz (op. 115 V ~ ± 10% 50/60Hz)
Potencia absorbida	550 VA (230 V) | 550 VA (115 V)
Ciclo de trabajo	TON max 20" TOFF min 3'
Fusibles de protección (x2 - 5x20)	modelo 230 Vac: T 6,3A H 250V modelo 115 Vac: T 10A H 250V
Grado de protección IP	IP20
Nivel de potencia acústica	<80 dB
Categoría de sobretensión	II
Grado de contaminación nominal aplicable	2

4.2.1 EQUIPO STANDARD - *FIG. C*

Además del presente Manual de Uso y Mantenimiento y de la guía rápida, el mezclador Hurrimix² se entrega con:

Componente	Unid.	Código*
12a. Cable de alimentación 230v	1	XE2515375
12b. Cable de alimentación 115v	1	XE2512376
12c. Cable de alimentación 230 UK	1	_____
13. Contenedor para mezcla de alginato x2	1	XR0250802
14. Contenedor para mezcla de yeso x2	1	XR0250804
15. Juego de espátulas	1	XR0250820
16. Varilla premezcla	1	XR0250830
17. Botella con vaso medidor graduado	1	XR0250840

(*) Código de Pedido, a utilizar para solicitar piezas de recambio.

4.2.2 PESO Y DIMENSIONES TOTALES

Dimensiones sin embalaje

Altura (h)	cm. 31
Altura con puerta abierta (h máx.)	cm. 50
Anchura (l)	cm. 27
Profundidad (p)	cm. 32
Peso al vacío	Kg. 19

CAPÍTULO 5: TRANSPORTE Y DESPLAZAMIENTO

5.1 ADVERTENCIAS GENERALES

Condiciones de transporte y almacenamiento:

Temperatura	-20°C / +60°C
Humedad	Máx 80%
Presión	500 - 1060 mbar

Para evitar daños a cosas o a personas, se recomienda prestar la máxima atención y cuidado durante el desplazamiento del aparato, observando rigurosamente todas las precauciones y las instrucciones contenidas en los párrafos siguientes.

5.2 EMBALAJE Y DESEMBALAJE - *Fig. D*

El Fabricante, antes del envío, controla esmeradamente todo el material. Al recibir del aparato cerciorarse de que no haya sufrido daños durante el transporte o de que el posible embalaje no haya sido abierto sin autorización y se hayan extraído partes de su interior. En caso de que se observen daños o falten partes, comunicarlo inmediatamente al vendedor y al Transportista presentando información fotográfica. El embalaje, compuesto por una caja de cartón con protecciones internas de material plástico expandido, contiene:

- El mezclador Hurrimix².
- El material suministrado con el aparato (véase pár. 4.2.1).
- El Manual de Uso y Mantenimiento.
- La Guía rápida.

IMPORTANTE: Conserve siempre el embalaje original del producto durante el periodo de garantía. El embalaje es necesario para el envío al centro de asistencia de competencia para posibles reparaciones/sustituciones del producto en caso de defecto de fábrica o averías (queda excluido el daño voluntario, el descuido del producto, la ausencia de mantenimiento ordinario, los daños derivados del transporte). Si no se dispone del embalaje original, póngase en contacto con Zhermack y pida instrucciones (los gastos de re-embalaje se adeudarán en la entrega). Corren a cargo exclusivo del cliente todos los gastos relativos al embalaje no idóneo del producto que entregar al productor. Zhermack queda eximida de toda responsabilidad, por consiguiente, por los vicios, funcionamientos incorrectos o daños del producto derivados o producidos por el uso de embalajes no idóneos o de calidad no equivalente o superior a los de expedición.

5.3 TRANSPORTE Y DESPLAZAMIENTO

En caso de que resulte necesario desplazar el aparato se deberá:

1. Desconectar el aparato de la instalación eléctrica.
2. Sujetar el equipo por el fondo, prestando atención a mantenerlo siempre en posición vertical. Prestar atención al peso y a las dimensiones totales del equipo (véase párrafo 4.2.3), a fin de evitar que se presenten daños de cualquier tipo causados por no observar dichos valores.
3. Embalar el aparato en su embalaje original o, si no resulta posible, prestar la máxima atención y proteger el aparato contra golpes o caídas, puesto que la mercancía viaja a riesgo del propietario.

Ya sea para el transporte o el desplazamiento, está prohibido asir mezclador Hurrimix² de la tapa o de un modo diverso al especificado.

- El Fabricante no se considerará responsable de funcionamientos incorrectos del aparato si no se observan las reglas anteriormente citadas, por lo tanto la garantía del aparato quedará anulada.
- Para el envío y/o la entrega del aparato al Centro del Asistencia Autorizado, resulta necesario adjuntar la copia del documento de compra y la copia del módulo de identificación rellenado correctamente.
- En caso de transportar el aparato, asegurarse de haber colocado y fijado correctamente los retenes del motor y utilizar el embalaje original pues de lo contrario el aparato se podría estropear.

5.4 ELIMINACIÓN / DESGUACE

Limpiar y desinfectar el equipo y los accesorios antes de su eliminación / desguace.

En caso de eliminación de los materiales de embalaje, el usuario deberá seguir las normas vigentes en su país para cuanto concierne a los siguientes materiales:

- Madera/papel: material no contaminante, pero que debe ser reciclado correctamente.
- Poliestireno/plástico: material contaminante que no debe quemarse (humos tóxicos) ni abandonarse en el ambiente, si no que deberá ser eliminado siguiendo las normas vigentes en el país donde se utiliza el aparato.

En caso de desguace del aparato el operador, según las directivas CEE y según las leyes vigentes en el País donde se utiliza el aparato, deberá ocuparse del desguace, de la eliminación o del reciclaje de materiales como:

- Partes de plástico; partes de acero; partes de cristal; cables eléctricos revestidos; partes de goma.
- No existen sustancias tóxicas y corrosivas.

Por lo que respecta a la eliminación de los materiales utilizados para la mezcla, seguir atentamente cuanto se indica en las etiquetas de cada producto; en cualquier caso, deberán respetarse las normas CEE y las leyes vigentes en el País donde se utiliza el aparato.

El producto no se ha de eliminar como un residuo urbano al final de su vida. Se deberá realizar la recogida selectiva según determina la Directiva Europea 2012/19/UE o según dictan las directivas vigentes en los países de venta.

CAPÍTULO 6: INSTALACIÓN Y PUESTA EN SERVICIO

6.1 ADVERTENCIAS Y PRECAUCIONES

Antes de proceder a las operaciones de instalación, cerciorarse de que existan todas las condiciones de seguridad necesarias y seguir atentamente las siguientes indicaciones.

Para mayor claridad, los números indicados en las figuras que se hallan en los recuadros de los párrafos siguientes, corresponden precisamente a la numeración dada en el Cap. 3 relativo a la "Descripción del aparato".

6.2 CONDICIONES AMBIENTALES PERMITIDAS

Salvo distintas indicaciones al momento del pedido se entiende que el aparato debe estar previsto para funcionar regularmente en las siguientes condiciones ambientales:

Uso	Interno
Altitud	Hasta 2000 m (761,5 mbar)
Temperatura de ejercicio	Desde 10°C hasta 35°C
Humedad	Máx 80%

Condiciones distintas a las prescritas pueden provocar anomalías o roturas. La iluminación del local en el cual se halla el aparato debe resultar suficiente para garantizar una buena visibilidad en cualquier punto del aparato. En especial debe garantizarse una luminosidad no inferior a 200 lux, asegurando la uniformidad de la luz y la ausencia de reflejos con el fin de evitar que el operador se deslumbre.

El aparato no está preparado ni/o ha sido estudiado para trabajar en ambientes con atmósfera explosiva o con riesgo de incendio.

La instalación de las luces en la zona de trabajo resulta de gran importancia para la seguridad de las personas y la calidad del trabajo. En Italia este argumento está regulado por un decreto ministerial que determina claramente el nivel medio de iluminación prescrito. En otros países valen las normas vigentes relativas a la prevención de accidentes y a la higiene en el trabajo.

6.3 ESPACIO NECESARIO PARA EL USO

La elección del lugar o del espacio adecuado para la instalación del aparato son importantes bien sea para cuanto concierne a la calidad del trabajo y a la seguridad que para un correcto mantenimiento. Dicha zona además de resultar suficientemente amplia para permitir el funcionamiento ideal del aparato deberá estar bien iluminada, ventilada, libre de polvo y no deberá estar expuesta a la luz directa del sol. Además el aparato debe colocarse de modo que sea posible maniobrar facilmente el enchufe de conexión.

6.3.1 SUPERFICIE DE APOYO PARA LA UTILIZACIÓN

Fig. F: Hurrimix² ha sido proyectado para trabajar apoyado sobre una superficie rígida o paralela al suelo. Para tal fin resultan de gran utilidad las superficies de apoyo y los muebles de servicio (para utilizarla de pie) o los bancos de moldeado (para usarlo sentados) tras haber comprobado la estabilidad de los mismos.

6.4 CONEXIÓN A FUENTES DE ENERGÍA

Al momento de la conexión deberá comprobarse:
- que el voltaje y la frecuencia de la red de alimentación correspondan con las indicadas en la tarjeta (una tensión errónea de alimentación puede dañar el aparato);
- que la red de alimentación conste de una adecuada instalación de puesta a tierra.

Disponer el aparato de modo que se acceda con facilidad al enchufe, dado que éste se considera un dispositivo de desconexión.

Se prohíbe intervenir sobre el cable de alimentación y sobre el enchufe correspondiente. Para la sustitución de los mismos por daños y/o por desgaste, diríjanse exclusivamente al Centro de Asistencia Autorizado.

La conexión a tierra es obligatoria. Si fuera necesario un alargo, este debe contar con conexión a tierra.

6.5 PUESTA EN SERVICIO

Quitar los retenes del motor debajo del aparato antes de iniciar el ciclo de mezcla (***Fig. E***).

Fig. 1: Apoyar el aparato en plano sobre la bancada de trabajo.
Fig. 2: Enchufe el conector del cable de alimentación en la toma correspondiente detrás del aparato y luego, conecte el enchufe a la red de energía eléctrica. Para realizar esto, siga atentamente las instrucciones del párrafo 6.4.
Fig. 3: Encienda el aparato presionando el interruptor general I/0 (fig.A, 4).
Fig. 4: A continuación, mantenga presionado 2 segundos el pulsador de encendido/apagado – apertura puerta situado en el panel de mandos (fig. A, 7).

Para apagar, presionar el pulsador encendido/apagado-abertura puerta (fig.A, 7) y luego presionar el interruptor general I/O (fig.A, 4).

No respetar todas las normas de instalación anteriormente indicadas, podría ser la causa de que no funcionara perfectamente el aparato y consecuentemente la anulación de la garantía.

6.6 COMPATIBILIDAD ELECTROMAGNÉTICA

Como aparato electromédico, Hurrimix² requiere precauciones especiales respecto a la Compatibilidad Electromagnética, y debe ser puesto en servicio según las siguientes instrucciones.

Los aparatos de comunicación de radiofrecuencia (móviles y portátiles) pueden afectar a este aparato electromédico.

- Hurrimix², tratándose de un aparato electromédico, no debería utilizarse al lado de/encima de otros equipos. Pero si ello resultara necesario se recomienda evaluar mediante la observación si las prestaciones de ambos aparatos se ven afectadas por un posible acoplamiento electromagnético no deseado.
- El cable de alimentación utilizado debe ser el suministrado con el equipo. Si resultara dañado, sustitúyalo por uno nuevo equivalente suministrado por Zhermack.

No utilice la máquina sin los vasos de mezcla suministrados con el equipo.

Hurrimix² 115Vac/60 Hz

Guía y declaración del fabricante – Emisiones electromagnéticas

Se ha previsto que Hurrimix² funcione en el ambiente electromagnético especificado aquí abajo. El cliente o el usuario debe asegurarse de que este se use en dicho ambiente.

Ensayo de Emisión	Conformidad	Ambiente Electromagnético - Guía
Emisiones RF CISPR11	Grupo 1	Hurrimix² utiliza energía RF solo para su funcionamiento interno. Por lo tanto sus emisiones RF son muy bajas y en principio no provocan interferencia en aparatos electrónicos cercanos.
Emisiones RF CISPR11	Clase B	Hurrimix² es apto para su uso en todos los ambientes, incluidos los domésticos y los directamente conectados a una línea de alimentación de red pública de baja tensión que suministra electricidad a edificios para uso doméstico.
Armónicas IEC 61000-3-2	Clase A	
Emisiones de fluctuación de tensión/flicker IEC 61000-3-3	Conforme	

ES

ES

Hurrimix² 230Vac/50 Hz Guía y declaración del fabricante – Emisiones electromagnéticas		
Se ha previsto que Hurrimix² funcione en el ambiente electromagnético especificado aquí abajo. El cliente o el usuario debe asegurarse de que este se use en dicho ambiente.		
Ensayo de Emisión	**Conformidad**	**Ambiente Electromagnético - Guía**
Emisiones RF EN 55011	Grupo 1	Hurrimix² utiliza energía RF solo para su funcionamiento interno. Por lo tanto sus emisiones RF son muy bajas y en principio no provocan interferencia en aparatos electrónicos cercanos.
Emisiones RF EN 55011	Clase B	Hurrimix² es apto para su uso en todos los ambientes, incluidos los domésticos y los directamente conectados a una línea de alimentación de red pública de baja tensión que suministra electricidad a edificios para uso doméstico.
Armónicas EN 61000-3-2	Clase A	
Emisiones de fluctuación de tensión/flicker EN 61000-3-3	Conforme	

Hurrimix² 115Vac/60Hz Guía y declaración del fabricante – Inmunidad electromagnética			
Se ha previsto que Hurrimix² funcione en el ambiente electromagnético especificado aquí abajo. El cliente o el usuario del Hurrimix² debe asegurarse de que este se use en dicho ambiente electromagnético.			
Ensayo de INMUNIDAD	**Nivel de ensayo de la IEC 60601**	**Nivel de conformidad**	**Ambiente electromagnético - Guía**
Descarga electrostática (ESD) IEC 61000-4-2	+/-6kV contacto +/-8kV aire	El aparato no modifica su estado.	Los suelos deben de ser de madera, hormigón o cerámica. Si los suelos son de material sintético, la humedad relativa debe de ser al menos el 30%.
Transitorios/secuencia de impulsos eléctricos rápido IEC 61000-4-4	+/-2kV para alimentación +/-1kV para líneas entrada/salida	El aparato no modifica su estado.	La alimentación eléctrica debe ser la habitual de un entorno comercial u hospitalario.
Sobretensiones IEC 61000-4-5	+/-1 kV modo diferencial +/-2 kV hacia tierra	El aparato no modifica su estado.	La alimentación eléctrica debe ser la habitual de un entorno comercial u hospitalario.
Huecos de tensión, interrupciones breves y variaciones breves de tensión en las líneas de entrada de la alimentación IEC 61000-4-11	<5% UT (>95% hueco en U_T) para 0,5 ciclo 40 % U_T (60% hueco en U_T) para 5 ciclos 70 % U_T (30% hueco en U_T) para 25 ciclos <5 % U_T (>95% hueco en U_T) para 5 s	El aparato no modifica su estado.	La alimentación eléctrica debe ser la habitual de un entorno comercial u hospitalario Si el usuario del Hurrimix² necesita que el aparato trabaje ininterrumpidamente, se recomienda utilizarlo con el auxilio de un Sistema de Alimentación Ininterrumpida.
Campo magnético a la frecuencia de red (50/60 Hz) IEC 61000-4-8	3A/m	El aparato no modifica su estado.	Los campos magnéticos a la frecuencia de red deben tener los niveles característicos de las instalaciones de un entorno comercial u hospitalario.
NOTA: U_T es la tensión de red en c.a. antes de la aplicación del nivel de ensayo.			

Hurrimix² 230Vac/50Hz Guía y declaración del fabricante – Inmunidad electromagnética			
Se ha previsto que Hurrimix² funcione en el ambiente electromagnético especificado aquí abajo. El cliente o el usuario del Hurrimix² debe asegurarse de que este se use en dicho ambiente electromagnético.			
Ensayo de INMUNIDAD	**Nivel de ensayo de la EN 60601**	**Nivel de conformidad**	**Ambiente electromagnético - Guía**
Descarga electrostática (ESD) EN 61000-4-2	+/-6kV contacto +/-8kV aire	El aparato no modifica su estado.	Los suelos deben de ser de madera, hormigón o cerámica. Si los suelos son de material sintético, la humedad relativa debe de ser al menos el 30%.
Transitorios/secuencia de impulsos eléctricos rápido EN 61000-4-4	+/-2kV para alimentación +/-1kV para líneas entrada/salida	El aparato no modifica su estado.	La alimentación eléctrica debe ser la habitual de un entorno comercial u hospitalario.
Sobretensiones EN 61000-4-5	+/-1 kV modo diferencial +/-2 kV hacia tierra	El aparato no modifica su estado.	La alimentación eléctrica debe ser la habitual de un entorno comercial u hospitalario.
Huecos de tensión, interrupciones breves y variaciones breves de tensión en las líneas de entrada de la alimentación EN 61000-4-11	<5% UT (>95% hueco en U_T) para 0,5 ciclo 40 % U_T (60% hueco en U_T) para 5 ciclos 70 % U_T (30% hueco en U_T) para 25 ciclos <5 % U_T (>95% hueco en U_T) para 5 s	El aparato no modifica su estado.	La alimentación eléctrica debe ser la habitual de un entorno comercial u hospitalario Si el usuario del Hurrimix² necesita que el aparato trabaje ininterrumpidamente, se recomienda utilizarlo con el auxilio de un Sistema de Alimentación Ininterrumpida.
Campo magnético a la frecuencia de red (50/60 Hz) EN 61000-4-8	3A/m	El aparato no modifica su estado.	Los campos magnéticos a la frecuencia de red deben tener los niveles característicos de las instalaciones de un entorno comercial u hospitalario.
NOTA: U_T es la tensión de red en c.a. antes de la aplicación del nivel de ensayo.			

ES

Hurrimix² 115Vac/60Hz Guía y declaración del fabricante – Inmunidad electromagnética			
Se ha previsto que Hurrimix² funcione en el ambiente electromagnético especificado aquí abajo. El cliente o el usuario debe asegurarse de que este se use en dicho ambiente.			
Ensayo de INMUNIDAD	**Nivel indicado por la IEC 60601-2**	**Nivel de conformidad**	**Ambiente Electromagnético - Guía**
RF conducida IEC 61000-4-6 RF irradiada IEC 61000-4-3	3 V eff de 150 kHz a 80 MHz 3 V/m de 80 MHz a 2,5 GHz	V_1 = 3 V rms E_1 = 3 V / m	Los aparatos de comunicación por RF portátiles y móviles no deben utilizarse a una distancia de cualquier parte del Hurrimix², incluidos los cables, menor de la de separación calculada según la ecuación aplicable a la frecuencia del transmisor. **Distancias de separación recomendadas** $d = [3,5 / V_1]\ \sqrt{P}$ $d = [3,5 / E_1]\ \sqrt{P}$ de 80 MHz a 800MHz $d = [7/ E_1]\ \sqrt{P}$ de 800 MHz a 2,5 GHz Siendo "P" la potencia máxima nominal de salida del transmisor, en vatios (W), según el fabricante del transmisor, y "d" la distancia de separación recomendada, en metros (m). Las intensidades del campo de los transmisores por RF fijos, como establece un estudio electromagnético del lugar [a], podrían ser menores del nivel de conformidad de cada intervalo de frecuencia [b]. Pueden producirse interferencias cerca de aparatos marcados con el siguiente símbolo:

Nota 1: A 80 MHz y 800 MHz se aplica el intervalo de la frecuencia más alta.

Nota 2: Estas directrices podrían no tener que aplicarse en todas las situaciones. La propagación electromagnética está influenciada por la absorción y la reflexión de estructuras, objetos y personas.

a) Las intensidades de campo para transmisores fijos como estaciones de base para radioteléfonos (móviles e inalámbricos) y radiomóviles terrestres, aparatos de radioaficionados, transmisores de radio en AM y FM y transmisores de TV no pueden preverse teoréticamente y con exactitud. Para determinar un ambiente electromagnético producido por transmisores RF fijos, debería realizarse un estudio electromagnético del lugar. Si la intensidad de campo medida en el lugar donde se usa el Hurrimix² supera el nivel de conformidad aplicable a que se ha hecho referencia más arriba, debería someterse a observación el funcionamiento normal del aparato. Si se advirtieran prestaciones anómalas, podrán requerirse medidas adicionales, como un cambio de orientación o de posición del aparato.

b) La intensidad de campo para un intervalo de frecuencias de 150 kHz a 80 MHz debería ser menor de 3 V/m.

Hurrimix² 230Vac/50Hz Guía y declaración del fabricante – Inmunidad electromagnética			
Se ha previsto que Hurrimix² funcione en el ambiente electromagnético especificado aquí abajo. El cliente o el usuario debe asegurarse de que este se use en dicho ambiente.			
Ensayo de INMUNIDAD	**Nivel indicado por la EN 60601-2**	**Nivel de conformidad**	**Ambiente Electromagnético - Guía**
RF conducida EN 61000-4-6 RF irradiada EN 61000-4-3	3 V eff de 150 kHz a 80 MHz 3 V/m de 80 MHz a 2,5 GHz	V_1 = 3 V rms E_1 = 3 V / m	Los aparatos de comunicación por RF portátiles y móviles no deben utilizarse a una distancia de cualquier parte del Hurrimix², incluidos los cables, menor de la de separación calculada según la ecuación aplicable a la frecuencia del transmisor. **Distancias de separación recomendadas** $d = [3,5 / V_1]\ \sqrt{P}$ $d = [3,5 / E_1]\ \sqrt{P}$ de 80 MHz a 800MHz $d = [7/ E_1]\ \sqrt{P}$ de 800 MHz a 2,5 GHz Siendo "P" la potencia máxima nominal de salida del transmisor, en vatios (W), según el fabricante del transmisor, y "d" la distancia de separación recomendada, en metros (m). Las intensidades del campo de los transmisores por RF fijos, como establece un estudio electromagnético del lugar [a], podrían ser menores del nivel de conformidad de cada intervalo de frecuencia [b]. Pueden producirse interferencias cerca de aparatos marcados con el siguiente símbolo:

Nota 1: A 80 MHz y 800 MHz se aplica el intervalo de la frecuencia más alta.

Nota 2: Estas directrices podrían no tener que aplicarse en todas las situaciones. La propagación electromagnética está influenciada por la absorción y la reflexión de estructuras, objetos y personas.

a) Las intensidades de campo para transmisores fijos como estaciones de base para radioteléfonos (móviles e inalámbricos) y radiomóviles terrestres, aparatos de radioaficionados, transmisores de radio en AM y FM y transmisores de TV no pueden preverse teoréticamente y con exactitud. Para determinar un ambiente electromagnético producido por transmisores RF fijos, debería realizarse un estudio electromagnético del lugar. Si la intensidad de campo medida en el lugar donde se usa el Hurrimix² supera el nivel de conformidad aplicable a que se ha hecho referencia más arriba, debería someterse a observación el funcionamiento normal del aparato. Si se advirtieran prestaciones anómalas, podrán requerirse medidas adicionales, como un cambio de orientación o de posición del aparato.

b) La intensidad de campo para un intervalo de frecuencias de 150 kHz a 80 MHz debería ser menor de 3 V/m.

ES

Distancias de separación recomendadas entre los aparatos de radiocomunicación portátiles y móviles y el Hurrimix²			
Se ha previsto que Hurrimix² funcione en un ambiente electromagnético donde las interferencias RF radiadas estén bajo control. El cliente o el operador del Hurrimix² pueden ayudar a prevenir interferencias electromagnéticas asegurándose de que se respete una distancia mínima entre aparatos de comunicación portátiles y móviles por RF (transmisores) y el Hurrimix², como se recomienda a continuación, en función de la potencia máxima de salida de los aparatos de radiocomunicación.			
Potencia máxima nominal de salida del transmisor W	**Distancia de separación a la frecuencia del transmisor m**		
	150 kHz a 80 MHz $d = [3,5/V_1]\ \sqrt{P}$	80 MHz a 800 MHz $d = [3,5/E_1]\ \sqrt{P}$	800 MHz a 2,5 GHz $d = [7/E_1]\ \sqrt{P}$
0,01	0,12	0,12	0,23
0,1	0,38	0,38	0,73
1	1,2	1,2	2,3
10	3,8	3,8	7,3
100	12	12	23
Para los transmisores con una potencia máxima nominal de salida no indicada anteriormente, la distancia de separación recomendada "d" en metros (m) puede calcularse basándose en la ecuación aplicable a la frecuencia del transmisor, siendo "P" la potencia máxima nominal de salida del transmisor, en vatios (W), según el fabricante del transmisor. Nota 1: A 80 MHz y 800 MHz se aplica la distancia de separación para el intervalo de la frecuencia más alta. Nota 2: Estas directrices podrían no tener que aplicarse en todas las situaciones. La propagación electromagnética está influenciada por la absorción y la reflexión de estructuras, objetos y personas.			

6.7 PROGRAMAS PRECONFIGURADOS ZHERMACK

El software de Hurrimix² contiene 20 programas de mezcla, subdivididos de la siguiente manera:
- Sección alginatos: 10 programas, de los cuales 7 están preconfigurados (específicos para productos Zhermack) y 3 gestionables por el usuario.
- Sección yesos: 10 programas, de los cuales 7 están preconfigurados (específicos para productos Zhermack) y 3 gestionables por el usuario.

Todos los programas son modificables según el gusto del usuario: si acciona los pulsadores "+" y "-", es posible aumentar o disminuir el tiempo de mezcla (de un mínimo de 2 a un máximo de 30 segundos).

Alginatos	**Tiempo de mezcla**
Hydrocolor 5	6"
Hydrogum 5	6"
Hydrogum	10"
Orthoprint	6"
Tropicalgin	8"
Phase Plus	8"
Neocolloid	10"
Prog. 1	6"
Prog. 2	8"
Prog. 3	10"

Yesos	**Tiempo de mezcla**
Elite Rock	6"
Elite Master	6"
Elite Model	8"
Elite Model Fast	6"
Elite Stone	6"
Elite Ortho	6"
Elite Arti	8"
Prog. 1	6"
Prog. 2	8"
Prog. 3	10"

Mantener presionado el pulsador 8b (figura A) al mismo tiempo que se enciende el aparato con el pulsador 7 (figura A) para restablecer los programas preconfigurados.

6.8 USOS PREVISTOS

El mezclador Hurrimix² se diseñó para mezclar alginatos y yesos para el sector dental.

6.9 USOS NO PREVISTOS / USOS PROHIBIDOS

Cualquier uso que no haya sido citado en el párrafo relativo a los "Usos previstos" se considera uso impropio del aparato, por lo tanto no está previsto y se considera prohibido.
El uso impropio del aparato causa el vencimiento de la garantía. Zhermack declina toda responsabilidad debido a daños a objetos, a operadores o a terceras personas.

Los motivos principales de vencimiento de la garantía se hallan indicados en el párrafo 2.2 y en el "Certificado de Garantía" anexo al presente Manual.

CAPÍTULO 7: USO DEL APARATO

7.1 ADVERTENCIAS GENERALES

Para estar totalmente seguros de que se trabaja con total seguridad, atenerse escrupulosamente a las fases de trabajo descritas a continuación.

Para mayor claridad, los números indicados en las figuras que se hallan en los recuadros de este capítulo, corresponden precisamente a la numeración dada en el Capítulo 3 relativa a la "Descripción del aparato".

Para evitar que se reproduzcan ocasionales riesgos residuales durante la fase de preparación, no mojar las partes eléctricas en tensión.

Para evitar cualquier típo de interferencia, el aparato ha sido diseñado para hacer un ciclo de mezcla cada 3 minútos.

7.2 USO DEL MEZCLADOR CON ALGINATO

No accione el aparato sin el material en el interior del contenedor.

Hurrimix² mezcla los alginatos más difundidos; cantidad aconsejada 60 g, máx. 80 g (polvo + agua). No supere las cantidades máximas permitidas para no provocar funcionamientos incorrectos.

El aparato garantiza el mejor resultado utilizando los alginatos Zhermack.

Luego de realizar la correcta instalación y la puesta en servicio, proceda de la siguiente manera:
Fig. 5: Presione el pulsador de programación (fig.A, 8a - 8b) para pasar y seleccionar el programa deseado en la sección Alginatos (fig.5, fig5, A).
Se puede personalizar el tiempo de mezcla, accionando los pulsadores "+" (fig.A, 9) y "-" (fig.A,10). Mantenga presionado el pulsador para lograr un desplazamiento veloz.
Fig. 6: para abrir la puerta pedir autorización de abertura puerta presionando brevemente el pulsador de desbloqueo (fig. A, 7). Se puede abrir la puerta 3 segundos después de haber apretado el botón.
Fig. 7: Dosifique el polvo de alginato con un vaso medidor como sugiere el fabricante y viértalo en el contenedor específico de mezcla "alginatos".

Para las dosificaciones, respete las cantidades indicadas por el fabricante.

Fig. 8: Agregue la cantidad correcta de agua utilizando la botella con vaso medidor graduado (suministrada).

Cuando se vierta agua en el vaso de mezcla, manténgase lo suficientemente lejos del Hurrimix² para evitar que se derrame involuntariamente agua sobre este.

Fig. 9: Gire lentamente el contenedor con la mezcla durante unos instantes.
Fig. 10: A continuación, presione la tapa y gírela en el sentido horario hasta bloquearla para cerrar el contenedor de mezcla.

Es importante realizar la mezcla manual de modo tal que el agua absorba por completo el polvo.

- Para evitar pérdidas de material, no incurrir en funcionamientos incorrectos, **asegúrese de que la tapa del contenedor esté cerrada correctamente**.
- El envase de mezcla se deteriora con el tiempo por lo que se habrá de sustituir.
- Posibles daños causados por el cierre errado de la taza no están cubiertos por la garantía.

Fig. 11: Introducir el contenedor dentro del aparato y cerrar la puerta.
Fig. 12: Después de haber seleccionado anteriormente el programa (Fig. 5, A), presione el pulsador START para iniciar el ciclo de mezcla.

La mezcla de Hurrimix² acelera el tiempo de fraguado de la mezcla, para compensar este fenómeno, utilice agua fría.

El aparato se detendrá automáticamente al final del ciclo de mezcla preseleccionado, y permitirá la abertura de la puerta 5 segundos después del "beep" de finalización de la mezcla.

Fig. 13: Una vez terminado el ciclo, la mezcla está lista para su uso.
Abrir la puerta dentro de los 5 segundos de finalización del ciclo de mezcla y extraer el contenedor; pasados 5 segundos, el cierre de seguridad se activa automáticament y pasados otros 5 segundos se activa la señalización acústica. Para desbloquear el cierre de seguridad apretar brevemente el pulsador de encendido/apagado- abertura puerta (fig. A, 7). Utilizar la espátula en dotación para recoger la mezcla.

Se desaconseja rigurosamente mezclar el alginato y, posteriormente, el yeso en el mismo envase: se podrían producir imperfecciones durante la fase de fraguado.

Se recomienda recolectar de inmediato la mezcla del contenedor.

7.3 USO DEL MEZCLADOR CON YESO

No accione el aparato sin el material en el interior del contenedor.

Hurrimix² mezcla exclusivamente los yesos Zhermack Elite Dental Stones; cantidad aconsejada 80 g, máx. 100 g (polvo + agua). No supere las cantidades máximas permitidas para no provocar funcionamientos incorrectos.

Luego de realizar la correcta instalación y la puesta en servicio, proceda de la siguiente manera:
Fig. 14: Presione el pulsador de programación (fig.A, 8a - 8b) para pasar y seleccionar el programa deseado en la sección Dental Stones (fig.14, B). Se puede elegir el tiempo de mezcla, accionando los pulsadores "+" (fig.A, 9) y "-" (fig.A, 10). Mantenga presionado el pulsador para lograr un desplazamiento veloz.
Fig. 15: para abrir la puerta solicitar autorización abertura puerta apretando brevemente el pulsador de desbloqueo (fig. A, 7). Se puede abrir la puerta 3 segundos después de haber apretado el botón.
Fig. 16: Agregue la cantidad correcta de agua a través de la ampolla dosificadora (suministrada).
Fig. 17: Dosifique el yeso con un vaso medidor como sugiere el fabricante y colóquelo en el contenedor de mezcla para yesos.

La calidad de los yesos Elite Dental Stones está garantizada con la cantidad máxima mezclada de 100 g (polvo + agua). Para las dosificaciones, respete las cantidades indicadas por el fabricante.

Fig. 18: Remueva ligeramente la mezcla con la varilla (suministrada).
Fig. 19: A continuación, presione la tapa y gírela en el sentido horario hasta bloquearla para cerrar el contenedor de mezcla.

Es importante realizar la mezcla manual de modo tal que el agua absorba por completo el polvo.

- Para evitar pérdidas de material, no incurrir en funcionamientos incorrectos, **asegúrese de que la tapa del contenedor esté cerrada correctamente**.
- El envase de mezcla se deteriora con el tiempo por lo que se habrá de sustituir.
- Posibles daños causados por el cierre errado de la taza no están cubiertos por la garantía.

Fig. 20: Introducir el contenedor dentro del aparato y cerrar la puerta.
Fig. 21: Después de haber seleccionado anteriormente el programa (fig.14, B), presione el pulsador START para iniciar el ciclo de mezcla.

La mezcla de Hurrimix² acelera el tiempo de fraguado de la mezcla, para compensar este fenómeno, utilice agua fría.

El aparato se detendrá automáticamente al final del ciclo de mezcla preseleccionado, y permitirá la abertura de la puerta 5 segundos después del "beep" de finalización de la mezcla.

Fig. 22: Una vez terminado el ciclo, la mezcla está lista para su uso.
Abrir la puerta dentro de los 5 segundos de finalización del ciclo de mezcla y extraer el contenedor; pasados 5 segundos, el cierre de seguridad se activa automáticament y pasados otros 5 segundos se activa la señalización acústica. Para desbloquear el cierre de seguridad apretar brevemente el pulsador de encendido/apagado- abertura puerta (fig. A, 7). Utilizar la espátula en dotación para recoger la mezcla.

Se desaconseja rigurosamente mezclar el yeso y, posteriormente, el alginato en el mismo envase: se podrían producir imperfecciones durante la fase de fraguado.

Después de haber mezclado el yeso, enjuague enseguida los accesorios con agua para evitar que el material se endurezca.

CAPÍTULO 8: MANTENIMIENTO

8.1 LIMPIEZA DEL APARATO

Para la limpieza externa del aparato y del compartimento de la centrifugadora use un paño seco, o bien, humedecido con un poco de agua o con un detergente no desengrasante (véase párrafo 2.4). El operador deberá encargarse de que el aparato esté limpio y sin rastros de suciedad, agua, líquidos aislantes, etc. Resulta necesario prever una fase de limpieza para eliminar los residuos de la elaboración al finalizar cada uno de los ciclos de trabajo, dicha limpieza deberá efectuarse con el aparato parado y en condiciones de estabilidad.

Los accesorios no pueden ser esterilizados.

Antes de realizar la limpieza externa del aparato, asegurarse de apagar siempre el interruptor general. Se prohibe limpiar el aparato conectado a la red de alimentación eléctrica.

LIMPIEZA DEL CONTENEDOR DE ALGINATO:
Espere a que la mezcla se endurezca y luego retírela del contenedor con la espátula. Después enjuague con agua el recipiente y la tapa. Limpie las superficies delicadamente con productos sin alcohol.
Cuidado: esterilizar en frío, material no esterilizable en autoclave.

LIMPIEZA DEL CONTENEDOR DE YESO:
Enjuague abundantemente el contenedor y la tapa antes de que la mezcla se endurezca. Limpie las superficies delicadamente con productos sin alcohol.
Cuidado: esterilizar en frío, material no esterilizable en autoclave.

Se prohibe utilizar fluidos inflamables, corrosivos o tóxicos durante las operaciones de limpieza del aparato.

Limpiar y desinfectar el equipo y los accesorios antes de su entrega a la asistencia técnica.

8.2 MANTENIMIENTO ORDINARIO

Tras haber efectuado la limpieza del aparato (véase párrafo 8.1), el operador deberá controlar que no existan partes dañadas o que no estén bien sujetas; si se presentara el caso, dirigirse al Centro de Asistencia Autorizado.

Si se presentan situaciones como las descritas anteriormente, se prohibe que el operador ponga en marcha el aparato sin antes haber solucionado el problema.

El operador que note defectos o problemas de cualquier tipo, antes de alejarse del aparato deberá colocar un cartel para señalar que el aparato está bajo mantenimiento y se prohibe la puesta en funcionamiento de la misma (dichos carteles se hallan normalmente a la venta, con el aspecto definido por las normas comunitarias).El mantenimiento ordinario, la limpieza y la correcta utilización del aparato son factores indispensables para garantizar la funcionalidad, la seguridad y la duración de la misma.

Para prolongar la vida útil de Hurrimix² se recomienda realizar cada 4000 ciclos la sustitución del engranaje intermediario (código XR0250926) en un centro de asistencia autorizado.

Para visualizar en pantalla el número total de mezclas ejecutadas por el aparato, luego de encender Hurrimix² presione simultáneamente los pulsadores 8a, 8b y 7 (fig. A pág. 3).
En la parte inferior de la pantalla se mostrarán dos números. El de la izquierda de dos dígitos indica las millas y el de la derecha, los centenares (ej.: 03 y 5 corresponde a 3500 ciclos).

8.3 MANTENIMIENTO EXTRAORDINARIO

El mantenimiento extraordinario incluye las reparaciones de rotura accidentales y la sustitución de partes debido a desgaste o mal funcionamiento. Para asegurar un funcionamiento correcto de Hurrimix², sustituya las tazas (XR0250802 tazas de alginato, XR0250804 tazas de yeso) cuando, durante el cierre del tapón de la taza, no se escuche el clic de bloqueo.

Todas las intervenciones de tipo eléctrico y mecánico deben ser efectuadas exclusivamente por un técnico encargado del mantenimiento, autorizado por Zhermack.

- Las modificaciones que alteren las características del aparato desde el punto de vista de la seguridad y de la prevención de riesgos pueden ser efectuadas exclusivamente por el fabricante, el cual comprobará la conformidad del aparato con las normas de seguridad. Por lo tanto, toda modificación o intervención de mantenimiento que no haya sido indicada en el presente manual debe considerarse prohibida.
- Toda modificación, intervención o reparación efectuada por personal no autorizado, así como el uso de partes de recambio no originales, liberan al Fabricante de cualquier responsabilidad. Si las intervenciones de mantenimiento necesarias no se hallan indicadas en el presente manual de uso y mantenimiento, será necesario dirigirse exclusivamente al Centro de Asistencia Autorizado.
- El fabricante proporciona al Centro de Asistencia Autorizado esquemas de los circuitos, una lista de componentes y la demás información necesaria.

8.4 PUESTA EN MARCHA TRAS LARGA INACTIVIDAD

En caso de que el mezclador deba ponerse de nuevo en funcionamiento tras un largo periodo de inactividad, será necesario seguir las indicaciones del Cap. 6 relativas a la puesta en servicio. En el caso de que el aparato presente anomalías en su funcionamiento, intervenir tal y como se describe en el Capítulo 9 relativo al "Diagnóstico"; si el problema persiste o no ha sido contemplado, debe ponerse en contacto inmediatamente con el Centro de Asistencia Autorizado.

8.5 COMO SOLICITAR ASISTENCIA TÉCNICA

Para solicitar asistencia técnica, escoger una de las siguientes opciones:
1. Dirigirse al Centro de Asistencia Autorizado.
2. Dirigirse telefónicamente al Servicio de Asistencia de Zhermack al n° verde 900 - 993952 / +39 0425 597611 y proceder del siguiente modo: comunicar los propios datos (p. ej.: dirección y número telefónico); indicar los datos indicados en la tarjeta de identificación del aparato (véase párrafo 3.3); explicar claramente el problema que presenta el aparato.
3. Mandar por fax las informaciones descritas en el punto precedente y el Módulo de Identificación, rellenado correctamente (véase Anexo 10.2) al n° +39 0425 53596.

CAPÍTULO 9: DIAGNÓSTICO

9.1 ADVERTENCIAS GENERALES

Si se presenta una anomalía cualquiera de las descritas a continuación, solucionar el problema en la medida de lo posible, respetando todas las instrucciones contenidas en el presente manual. En caso de que el problema persista, ponerse en contacto con el Centro de Asistencia Autorizado.

9.2 PROBLEMAS Y SOLUCIONES

DIFECTO **El mezclador no funciona al presionar el pulsador START.**
CAUSA
1. El enchufe no está bien conectado.
2. No se activó el interruptor general.
3. No se ha presionado el pulsador de encendido.
4. La puerta quedó abierta.
5. Ninguna causa de las anteriores..

SOLUCIÓN
1. Conecte correctamente el enchufe a la red de alimentación eléctrica.
2. Active el interruptor ubicado en la parte de atrás del mezclador.
3. Presione el pulsador de encendido ubicado a la izquierda del display.
4. Cierre la puerta correctamente.
5. Diríjase al Centro de asistencia autorizado.

DIFECTO **Ruidos o vibraciones evidentes y anómalas durante la mezcla.**
CAUSA
1. El contenedor de mezcla está muy cargado.
2. El contenedor de mezcla está vacío.
3. Pérdidas de polvo y agua durante la mezcla.

SOLUCIÓN
1. El contenido total no ha de superar los 100 g (polvo + agua).
2. Nunca accione el aparato cuando el contenedor esté vacío.
3. Siempre asegúrese de cerrar el contenedor de mezcla. Controle que la tapa no esté dañada. No supere las cantidades máximas.

9.3 MENSAJES DE ERROR

Mensajes de error visualizados en pantalla:
error 1: se ha tratado de poner en marcha una mezcla con la puerta abierta.
error 2: se ha tratado de poner en marcha una mezcla sin abrir antes la portezuela para sacar la mezcla anterior.
error 3: avería motor (contactar la asistencia técnica).
error 4: tensión de la red demasiado baja.
error 5: tensión de la red demasiado alta.
error 6: avería tarjeta electrónica (contactar la asistencia técnica).
error 7: avería freno (contactar la asistencia técnica).
error 8: avería bloqueo puerta (contactar la asistencia técnica).

CAPÍTULO 10: ANEXOS

10.1 DECLARACIÓN DE CONFORMIDAD CE

El Fabricante:

Zhermack S.p.A.
Via Bovazecchino, 100
45021 Badia Polesine • RO • Italy
Tel. +39 0425 597611 • Fax +39 0425 53596

Persona autorizada para elaborar el expediente técnico:

Zhermack S.p.A.
Via Bovazecchino, 100
45021 Badia Polesine • RO • Italy
Tel. +39 0425 597611 • Fax +39 0425 53596

Declara bajo su exclusiva responsabilidad que el aparato:

Hurrimix² 230 Vac 50/60 Hz

Cumple la directiva 2011/65/UE del Parlamento Europeo y del Consejo del 8 de junio de 2011 sobre restricciones a la utilización de determinadas sustancias peligrosas en aparatos eléctricos y electrónicos.
Asimismo cumple las disposiciones legislativas que contemplan las siguientes directivas:

Directiva 93/42/CE y posteriores modificaciones 2007/47/CE, como Producto Sanitario de clase I (An. VII).

Según las siguientes armonizadas:
EN 60601-1
EN 60601-1-2

Este producto, para ser conforme, deberá utilizarse de acuerdo con la documentación proporcionada por el fabricante.

Asimismo se destaca que la responsabilidad derivada de los daños causados por productos defectuosos vence después de 10 años a contar a partir de la fecha de comercialización de dichos productos por el productor y recae sobre el usuario según contempla la directiva 85/374/CEE y las enmiendas sucesivas que la prevén.

Badia Polesine, 31/12/2016

Paolo Ambrosini
Director General

10.2 CERTIFICADO DE GARANTÍA Y MÓDULO DE IDENTIFICACIÓN

1. Con el presente documento el fabricante certifica la correcta fabricación del producto, el uso de materiales de primera calidad, la realización de todas las pruebas necesarias y la conformidad con las directivas comunitarias. El producto está cubierto durante un periodo de garantía de 48 meses o por un máximo de 4000 ciclos a partir de la fecha de entrega al cliente, que tendrá que ser comprobada a través del documento de compra y de la copia del formulario de identificación cumplimentado. Dichos documentos deberán ser entregados, junto con el aparato, al Centro de Asistencia. Para hacer valer la garantía debe comunicarse la avería, según el art. 1495 c.c., antes de que transcurran 8 días a partir del descubrimiento de la misma. La garantía está limitada a la sustitución o reparación de las partes o de las piezas que resulten defectuosas de fábrica, excluyendo los gastos de desplazamiento del personal técnico, de transporte, embalaje, etc. Se excluyen de la garantía las averías o daños derivados de un mantenimiento erróneo, una incorrecta alimentación, negligencia, impericia o causas que no pueden imputarse al fabricante, así como las partes sujetas al desgaste normal debido al uso. Se excluyen de la garantía las averías causadas por la falta de mantenimiento ordinario debido a un descuido del operador. La presente garantía no comporta ningún resarcimiento de los daños directos o indirectos de cualquier tipo hacia personas o cosas debido a la posible mal funcionamiento del aparato.
2. La garantía se anula automáticamente en caso de que los aparatos sean reparados, modificados o en cualquier caso hayan sufrido intervenciones por parte del comprador o por terceros no autorizados. La responsabilidad por daños causados debido a productos defectuosos caduca después de 10 años a partir de la fecha en la cual el Productor los ha puesto a la venta, resultando ésta a cargo del usuario, tal y como prevé la Directiva 85/374/CEE.
3. Para las intervenciones en garantía el comprador deberá dirigirse únicamente al vendedor, o bien a los centros de asistencia indicados por el fabricante, o al propio fabricante. La garantía da derecho a la sustitución gratuita de la parte defectuosa. En cualquier caso, se excluye el derecho a la sustitución de todo el aparato.
4. En caso de contestación relativa a la aplicación de la garantía, a la calidad o a las condiciones de los aparatos entregados, el comprador no podrá suspender ni retrasar el pago del importe ni de los plazos del mismo.
5. El comprador no podrá pedir resarcimientos por el paro del aparato.
6. La garantía queda anulada si:
   a. El aparato presenta daños provocados por caída, exposición a llamas, volcado de líquidos, rayos, desgracias naturales, o en cualquier caso causas que no pueden imputarse a defectos de fabricación.
   b. No ha sido instalado correctamente.
   c. Se ha presentado un error en la conexión de red (tensión nominal de alimentación errónea), o no se han instalado los dispositivos de protección adecuados.
   d. Se ha extraído, borrado o alterado el número de matrícula.
7. Los componentes, que deban ser sustituidos en garantía, deberán devolverse a Zhermack S.p.A. que se encargará del envío de recambio. En caso de que la pieza cambiada no sea sustituida, los gastos correrán a cargo del comprador.
8. Ni el fabricante ni el Distribuidor tienen la obligación de prestar máquinas de cortesía durante el período de reparación.
9. Por razones fiscales las partes de recambio sólo se entregarán en garantía si se respetan las prescripciones necesarias para que se reconozca dicha garantía.
10. Para cualquier otro caso no contemplado en el presente Certificado de Garantía y en el reglamento hágase referencia a las normas del Código Civil.
11. El pago de las facturas relativas a la mano de obra, desplazamiento y derecho de llamada deberá efectuarse tras presentación de dichas facturas.
12. El fabricante y el revendedor se comprometen a tratar los datos recogidos respetando la normativa vigente en materia de tratamiento de datos, incluida la correspondiente a la adecuación de las medidas de seguridad, y cumpliendo cuanto se especifica en la informativa para el tratamiento de datos.

MODULO DE IDENTIFICACION

Modelo aparato:

.....

Comprador:

.....

Ciudad / código postal:

.....

Cód. Fiscal / n.I.F.:

.....

Número matrícola aparato:

.....

Calle:

.....

Tel:

.....

Vendedor:

.....

Firma del comprador :

.....

ES

ES

10.3 FICHA DE INTERVENCIÓNES TÉCNICAS

Fecha	Descripcion intervencion	Firma
.....	.....	.....
.....	.....	.....
.....	.....	.....
.....	.....	.....
.....	.....	.....
.....	.....	.....
.....	.....	.....
.....	.....	.....
.....	.....	.....
.....	.....	.....
.....	.....	.....
.....	.....	.....
.....	.....	.....
.....	.....	.....
.....	.....	.....
.....	.....	.....
.....	.....	.....
.....	.....	.....
.....	.....	.....
.....	.....	.....
.....	.....	.....

Übersetzung der Originalbetriebsanleitung

ALLGEMEINES INHALTSVERZEICHNIS

1. VORWORT
1.1 Wie soll das Handbuch gelesen und benutzt werden
1.2 Begriffe und Symbolik

2. ALLGEMEINE INFORMATIONEN
2.1 Verantwortlichkeit
2.2 Garantie: allgemeine Normen
2.3 Bedienungspersonal
2.4 Allgemeine Sicherheitsvorschriften

3. BESCHREIBUNG DES APPARATES
3.1 Allgemeine Beschreibung des Apparates
3.2 Beschreibung der komponenten
3.3 Angaben zur Identifizierun

4. TECHNISCHE CHARAKTERISTIKEN
4.1 Technische Charakteristiken und Funktionsprinzipien
4.2 Technische Angaben
4.2.1 Standardausstattung
4.2.2 Gewichte und Ausmaße

5. TRANSPORT UND VERSETZUNG
5.1 Allgemeine Warnungen
5.2 Verpackung und Auspackung
5.3 Trasport und Versetzung
5.4 Entsorgung/Beseitigung

6. INSTALLATION UND INBETRIEBNAHME
6.1 Warnungen und Vorsichtsmaßnahmen
6.2 Zugelassene Raumbedingungen
6.3 Nötiger Arbeitsraum
6.3.1 Aufstellfläche für den Gebrauch
6.4 Energiequellenverbindung
6.5 Inbetriebnahme
6.6 Elektromagnetische verträglichkeit
6.7 Voreingestellte Zhermack Programme
6.8 Vorgesehener Gebrauch
6.9 Nicht vorgesehener / Verbotener Gebrauch

7. GEBRAUCH DES APPARATES
7.1 Allgemeine Warnungen
7.2 Gebrauch des Mischers mit Alginat
7.3 Gebrauch des Mischers mit Gips

8. WARTUNG
8.1 Säuberung des Apparates
8.2 Allgemeine Wartung
8.3 Außerordentliche Wartung
8.4 Inbetriebnahme nach langem Stillstand
8.5 Anforderung des technischen Kundendienstes

9. DIAGNOSTIK
9.1 Allgemeine Warnungen
9.2 Störungen und Abhilfen
9.3 Fehlermeldungen

10. ANLAGEN
10.1 CE-Übereinstimmungs-Erklärung
10.2 Garantiezertifikat und Identifizierungsformblatt
10.3 Karteikarte technische Eingriffe

Die Angaben dieses Handbuchs können ohne Benachrichtigung geändert werden.

DE

Die bezüglichen Abbildungen sind auf Seite 3, 4, 5 und 6 des vorliegenden Handbuchs und in der Quick Guide des Produktes.

DE

KAPITEL 1: VORWORT

1.1 WIE SOLL DAS HANDBUCH GELESEN UND BENUTZT WERDEN

Die vorliegende „Bedienungs- und Wartungsanleitung" liefert Informationen zur Installation, zum Gebrauch und zur Wartung des Automatik-Mischers Hurrimix² für Alginate und Gipse für Dentalbedarf von Zhermack.

- Der Apparat soll in Übereinstimmung mit den Vorschriften des vorliegenden Handbuchs benutzt werden: es wird gebeten, dasselbe vor der Installation und Inbetriebnahme des Apparates mit Aufmerksamkeit zu lesen, ohne Überspringen von einzelnen Abschnitten, Besondere Aufmerksamkeit ist den fettgedruckten und eingekästelten Texten und/oder den Symbolen, die Gefahrsituationen und Beachtungen anzeigen, zu widmen (siehe Abs. 1.2).
- Die Beachtung der im vorliegenden Handbuch angegebenen Normen und Hinweise erlauben eine sichere Benutzung des Apparates und zutreffende Eingriffe auf dieselbe.
- Das Handbuch für Gebrauch und Wartung stellt ein vollwertiges Bestandteil des Apparates dar: deshalb muss ein Nachschlagen darin in der Nähe des Apparates möglich sein und seine Aufbewahrung muss auf richtige Weise (in geschütztem, trockenem, von Sonnenstrahlen oder athmosphärischen Einwirkungen nicht erreichbarem Raum usw.) für die gesamte Lebensdauer des Apparates erfolgen, auch im Falle eines Übergangs des Apparates an andere Benutzer und jedenfalls bis zur entgültigen Beseitigung derselben.
- Es wird empfohlen, das vorliegende Handbuch regelmäßig auf den neuesten Stand zu bringen und es eventuell mit Verbesserungen, Ergänzungen und Änderungen der Herstellerfirma zu versehen. Für eventuelle Notizen und Erläuterungen wurden am Ende des Handbuchs entsprechende leere Seiten vorgesehen (siehe Anlagen: Bemerkungen).
- Das Handbuch so benutzen, dass der Inhalt weder ganz noch teilweise beschädigt wird.
- Teile des Handbuchs in keinem Falle herausnehmen, ausreißen, noch neu schreiben.
- Falls das Handbuch verloren geht oder teilweise unlesbar wird und deshalb im Ganzen nicht mehr brauchbar ist, ist es angebracht, von der Herstellerfirma ein neues anzufordern.

Mit dem vorliegenden Handbuch wendet man sich an die Benutzer für eine korrekte Handhabung des Apparates. Sie finden darin alle nützlichen Angaben für den von der Planung vorgesehenen Gebrauch des Apparates, insbesondere findet der Bediener darin nachfolgende Anweisungen und Hinweise für:
- eine korrekte Installation des Apparates;
- eine Funktionsbeschreibung des Apparates, nebst aller seiner Teile;
- die Inbetriebnahme;
- eine korrekt programmierte Wartung;
- die Beachtung der Sicherheits- und Unfallverhütungsmaßnahmen.

Das vorliegende Handbuch ist in 10 Kapitel unterteilt, von denen jedes sich auf ein bestimmtes Argument des Apparates bezieht.
Im Endteil des Handbuchs sind einige nützliche Anlagen zur Vervollständigung der Unterlagen hinzugefügt worden.

1.2 BEGRIFFE UND SYMBOLIK

Größte Aufmerksamkeit muss der nachfolgenden Symbolik und ihrer Bedeutung gewidmet werden, da ihre Funktion darin besteht, besondere Informationen, d.h. Situationen, die besondere Aufmerksamkeit verlangen, praktische Ratschläge oder einfache Auskünfte, hervorzuheben. Im Zweifelsfalle hinsichtlich der Bedeutung der Symbole schlagen Sie bitte auf dieser Seite nach.

- Eventuelle Handlungen, die unter Nichtbeachtung der Anweisungen ausgeführt werden oder Handanlegungen an die inneren Bestandteile des Apparates und die ernsthafte Personenschäden verursachen können werden angezeigt mit dem Symbol:

GEFAHR!
Dieses Symbol bezieht sich auf Sicherheitsnormen, die pflichtmäßig befolgt werden müssen, um Ihre Sicherheit und die anderer zu gewährleisten und Schäden an dem Apparat zu vermeiden.

- Höchste Aufmerksamkeit für gefährliche Zonen und Situationen oder eventuelle Handlungen, die ohne Einhaltung der Anweisungen den Verfall der Garantie, sowie auch Schäden an den Apparaten oder anderen damit verbundenen Bestandteilen oder in dem umgebenden Raum verursachen können, wird hervorgehoben mit dem Symbol:

ACHTUNG!
Dieses Symbol bezieht sich auf Sicherheitsnormen, die pflichtmäßig befolgt werden müssen, um Ihre Sicherheit und die anderer zu gewährleisten und Schäden an dem Apparat zu vermeiden.

- Eventuelle Handlungen, die unter Nichtbeachtung der Anweisungen oder durch Handanlegung an die Bestandteile des Apparates den automatischen Verfall der Garantie verursachen können, werden hervorgehoben mit dem Symbol:

VERBOTEN!
Dieses Symbol kennzeichnet absolut zu vermeidende, verbotene Handlungen.

- Eventuelle allgemeine Informationen und/oder nützliche Ratschläge hinsichtlich irgendeines Argumentes werden hervorgehoben mit dem Symbol:

MERKEN!
Dieses Symbol kennzeichnet Informationen und/oder nützliche Ratschläge.

Am Gerät sind weitere Schilder und Symbole vorhanden, die Folgendes angeben:

ACHTUNG! STROMSCHLAGGEFAHR.
Öffnen oder Entfernen Sie Klappen oder Schutzabdeckungen erst, wenn das Gerät von der Stromversorgung getrennt wurde.

ES IST PFLICHT SICH ZU VERGEWISSERN, DASS DER ERDANSCHLUSS VORHANDEN UND FUNKTIONSTÜCHTIG IST.

ES IST PFLICHT, DIE ANWEISUNGEN DER VORLIEGENDEN ANLEITUNG ZU LESEN.

ELEKTRISCHE UND ELEKTRONISCHE ALTGERÄTE.
Das Gerät darf nicht mit den normalen Siedlungsabfällen entsorgt werden, sondern muss speziellen Stellen zum Recycling oder zur ordnungsgemäßen Entsorgung übergeben werden.

KAPITEL 2: ALLGEMEINE INFORMATIONEN

2.1 VERANTWORTLICHKEIT

Die Nichtbeachtung der Anweisungen des vorliegenden Handbuchs für Gebrauch und Wartung befreit den Hersteller von jeder Verantwortlichkeit. Für irgendwelche nicht enthaltenen oder nicht aus den folgenden Seiten ableitbaren Angaben direkt den Hersteller befragen.

Zhermack S.p.A.
Via Bovazecchino, 100
45021 Badia Polesine - RO - Italy
Tel. +39 0425 597611, Fax +39 0425 53596
http://www.zhermack.com, e-mail: info@zhermack.com

Falls die Wartung des Apparates nicht in Übereinstimmung mit den gelieferten Anweisungen oder so ausgeführt wird, dass die Vollständigkeit oder die Charakteristiken geändert werden, wird Zhermack dadurch jeglicher Verantwortlichkeit hinsichtlich der Sicherheit der Personen oder des gestörten Betriebs des Apparates enthoben.

2.2 GARANTIE: ALLGEMEINE NORMEN

In der Anlage des vorliegenden Handbuchs für Gebrauch und Wartung finden Sie das Zertifikat der Garantie und das Formblatt zur Identifizierung, das vollständig auszufüllen ist!
Auf das Gerät wird eine Garantie für 4 Jahre oder maximal 4000 Zyklen gewährt. Die Verschleißteile sind von der Garantie ausgenommen.
Verschleißteile sind:
- XR0250802 HURRIMIX ANMISCHBECHER FÜR ALGINATE 2 St.
- XR0250804 HURRIMIX ANMISCHBECHER ELITE DENTAL STONES GIPSE 2 St.
- XR0250830 Stäbchen zum Vormischen Hurrimix
- XR0250820 Set Spatel für Hurrimix
- XR0250926 Zahnradantrieb komplett Hurrimix
- XR0250890 Dichtung für Klappe Hurrimix

Im Allgemeinen sind die hauptsächlichen Ursachen für den Verlust der Garantie wie folgt:
- nicht richtige Benutzung des Apparates;
- falsche Installation;
- ernsthafte Mängel in der vorgesehenen Wartung;
- Abänderungen oder von der Herstellerfirma nicht erlaubte Eingriffe (besonders auf Sicherheitsvorrichtungen);
- keine Orginalersatzteile.

Die bezüglichen Abbildungen sind auf Seite 3, 4, 5 und 6 des vorliegenden Handbuchs und in der Quick Guide des Produktes.

WICHTIG: Die Originalverpackung des Produkts immer bis zum Ende der Garantiezeit aufbewahren. Die Verpackung ist für den Versand zum Kundendienstzentrum für die Reparatur/den Ersatz des Produkts bei einem Fabrikationsfehler oder Defekt erforderlich (ausgenommen mutwillige Beschädigung, nachlässiger Umgang mit dem Produkt, nicht erfolgte regelmäßige Wartung, Transportschaden). Sollte die Originalverpackung nicht vorhanden sein, kontaktieren Sie bitte Zhermack und fragen Sie nach, wie Sie vorgehen sollen (Kosten für Neuverpackung werden bei Anlieferung in Rechnung gestellt). Die Kosten für die geeignete Verpackung des an den Hersteller zu liefernden Produkts werden ausschließlich vom Kunden getragen. Zhermack haftet daher nicht für Mängel, Betriebsstörungen oder Schäden am Produkt aufgrund oder infolge von ungeeigneter Verpackung bzw. einer Verpackung, die qualitativ minderwertiger oder hochwertiger ist als die Versandverpackung.

Zhermack hält sich ab sofort nicht verantwortlich, falls an des Apparates irgendeine Art von nicht erlaubter Abänderung oder Handanlegung ohne schriftliche Bestätigung der Firma selbst ausgeführt wird. Demzufolge: Reparaturen, die von nicht bevollmächtigtem Personal ausgeführt werden oder der Gebrauch von anderen als den Originalersatzteilen und die Nichteinhaltung der Installationsanweisungen, aufgeführt im vorliegenden Handbuch, verursachen den automatischen Verfall der Garantie.

2.3 BEDIENUNGSPERSONAL

Das Bedienungspersonal an dem Apparat unterscheidet sich wie folgt:

Benutzer
Ausgebildete Person für die Verwendung des Gerätes (Zahnarzt, Assistent, Zahntechniker). Führt die nötigen Handlungen zum Funktionieren des Apparates aus: Führung der Steuerungen, An/Ausschaltung, Reinigung, Überprüfung und einfache mit der normalen Benutzung des Apparates verbundene Eingriffe.

Jeder Bediener muss vor der Benutzung dieses Apparates und vor jedem Eingriff das vorliegende Handbuch, das zusammengestellt wurde, um einen rationellen und sicheren Einsatz des Apparates zu garantieren, mit größter Aufmerksamkeit lesen und das Gelesene beachten; außerdem muss er alle Wartungseingriffe und den Ersatz von Bestandteilen des Apparates und auch einfache Vermutungen eines gestörten Betriebs auf der Karteikarte für technische Eingriffe, die sich in der Anlage des Handbuchs befindet, eintragen.

Instandhalter bevollmächtigt von der Zhermack
Person, die bei allen Betriebsbedingungen und bei allen Schutzstufen eingreifen kann, um Reparaturen, mechanische und elektrische Regulierungen oder vorbeugende und regelmäßige Wartung mit eventueller Ersetzung von Bestandteilen auszuführen.

2.4 ALLGEMEINE SICHERHEITSVORSCHRIFTEN

Der Bediener muss sich aufmerksam an die verabreichten Ratschläge und nachfolgenden Warnungen halten, um die Apparate in guter Sicherheit zu erhalten und zu benutzen:
- nicht erlauben, dass unangelernte Personen den Apparaten benutzen;
- einen optimalen Arbeitstisch vorbereiten und den Behandlungsraum so ausstatten, dass er frei von Hindernissen, sauber und entsprechend gut beleuchtet ist;
- während der Benutzung des Apparates sich nicht ablenken lassen;
- es ist verboten, Gegenstände zu bearbeiten, die andere Charakteristiken, als die in der Planung für die Apparate vorgesehenen, haben;
- zum Trennen des Gerätes von der Stromversorgung stellen Sie den Hauptschalter auf „0“;
- im Falle von Störungen während der Benutzung, zu deren Beseitigung die im vorliegenden Handbuch angegebenen Ratschläge nutzen; schalten Sie das Gerät im Zweifelsfall ab, ziehen Sie seinen Stecker aus der Steckdose und wenden Sie sich umgehend an ein autorisiertes Kundendienstzentrum;
- keine Innenräume des Apparates mit elektrischen Bestandteilen öffnen;
- vor jedem Reinigungs-, Wartungs- und außerordentlichem Wartungseingriff sich versichern, dass der Kabelstecker vom elektrischen Netz abgetrennt ist;
- das Anschlusskabel und der dazugehörige Stecker dürfen nicht ersetzt und nicht unerlaubt verändert werden; um sie bei Beschädigung oder Verschleiß zu ersetzen, wenden Sie sich bitte ausschließlich an einen Vertragskundendienst;
- vergewissern Sie sich immer, dass keine Fremdkörper im Arbeitsbereich zurückbleiben (Raum mit Zentrifuge und Klappe), um Geräte- bzw. Personenschäden durch Unfälle zu vermeiden;
- als Reinigungsmittel weder Benzin noch andere entzündbare Lösungen sondern nur nicht brennbare, ungiftige Mittel benutzen (siehe Paragraph 8.1).

- ACHTUNG: Um eine Stromschlaggefahr zu vermeiden, darf dieses Gerät ausschließlich an ein Stromnetz mit Erdschlussschutz angeschlossen werden.
- Zhermack hält sich nicht verantwortlich für Schaden an dem Apparat durch nicht korrekte Wartung ausgeführt ohne Fachpersonal und nicht in Übereinstimmung mit dem Inhalt des vorliegenden Handbuchs.
- Zhermack wird ab sofort aller Verantwortlichkeit enthoben für jede Art von Sach- und Personenschaden, die sich ergeben, infolge von andersartigem und nicht in diesem Handbuch vorgesehenen Gebrauch.

Die Apparate verfügt über eine elekrische Anlage,deshalb auch bei kleinen Bränden, zum Löschen nur Trockenfeuerlöscher verwenden. Es ist verboten, Wasser zu benutzen.

DE

KAPITEL 3: BESCHREIBUNG DES APPARATES

3.1 ALLGEMEINE BESCHREIBUNG DES APPARATES

Diese Anleitung beschreibt den Mischer Hurrimix², der für das automatische Mischen von Alginaten und Gipsen für Dentalbedarf bestimmt ist.
Es muss in der Zahnarztpraxis so verwendet werden, dass von jeder Seite ein Abstand von mindestens 1,5 m zum Patienten eingehalten wird.

3.2 BAUTEILE - *Abb. A*

1. Klappe
2. Zentrifugenfach
3. Digitalanzeige
4. Hauptschalter 0/I
5. Sicherung (2 x 230V oder 2 x 115V)
6. Anschluss für Stromversorgung
7. Taste Ein-/Ausschalten – Klappe öffnen
8. Programmwahltaste (8a, 8b)
9. Taste „+“ (Mischzeit)
10. Taste „-“ (Mischzeit)
11. Taste START/STOP
12. Versorgungskabel (230V oder 115V)

3.3 ANGABEN ZUR IDENTIFIZIERUNG - *Abb. B*

Die in diesem Handbuch beschriebene Apparate ist mit einem Schild versehen, das die Angaben zur Identifizierung des Apparates selbst und des Herstellers trägt:

A Name und Adresse des Herstellers
B Kode und Modell des Apparates
C Matrikel
D Hinweise für den elektrischen Anschluss.

Der Apparat ist gebaut worden nach den Vorschriften der “Übereinstimmungs-Erklärung CEE” in der Anlage. Für jede Anforderung von Ersatzteilen, Informationen und Service die Identifizierungs-Angaben für das Service-Zentrum benutzen. Falls sich das Schild durch den Gebrauch teilweise oder ganz abnutzt und/oder nicht mehr ganz klar lesbar ist, wird empfohlen, ein neues unter Angabe der Daten vom Hersteller anzufordern.

Nicht das Schild abnehmen und/oder zerstören damit stets alle Angaben zur Identifizierung des Apparates erkennbar sind.

KAPITEL 4: TECHNISCHE CHARAKTERISTIKEN

4.1 TECHNISCHE CHARAKTERISTIKEN UND FUNKTIONSPRINZIPIEN

Die Zhermack entwickelt qualitativ und technisch sehr fortgeschrittliche Arbeitsinstrumente, sodass der Zahntechniker, der sie täglich benutzt, sie seinen Ansprüchen entsprechend geplant und ausgeführt findet. Bei der Herstellung ihrer Erzeugnisse benutzt die Zhermack die fortschrittlichsten Instrumente für die Planung, damit die beste Funktionalität des Apparates erreicht wird. Die Verwendung von hervorragendem Qualitätsmaterial und die Durchführung aller nötigen Prüfungen zur Sicherheit des Bedieners, garantieren die Erzeugnisse der Zhermack und machen sie weltweit konkurenzfähig.
Der Zweck des Mischers Hurrimix² ist das Mischen von Alginaten und Gipsen für die Dentalbranche. Vorteile des Apparates:
- konstante Mischqualität;
- homogenes Mischergebnis;
- im Vergleich zum Mischen von Hand extrem kurze Mischzeiten;
- Software mit 20 Mischprogrammen (nach Belieben des Benutzers modifizierbar): 10 Programme für Alginate und 10 für Gipse, einige bereits für den Gebrauch mit Zhermack Produkten voreingestellt;
- einfache Bedienung und Programmierung über große Digitalanzeige.

DE

4.2 TECHNISCHE ANGABEN

Technische Angaben des Hurrimix²-Mischers:

Spannung	230 V ~ ± 10% 50/60Hz (bzw. 115 V ~ ± 10% 50/60Hz)
Leistungs aufnahme	550 VA (230 V) | 550 VA (115 V)
Duty cycle	TON max 20" TOFF min 3'
Sicherung (x2 - 5x20)	Modell-230 Vac: T 6,3A H 250V Modell-115 Vac: T 10A H 250V
Schutzgrad IP	IP20
Schallleistungspegel	<80 dB
Überspannungs-Kategorie	II
Angewandter Nominal-Verschnutzungsgrad	2

4.2.1 STANDARDAUSSTATTUNG - *Abb. C*

Außer dem vorliegenden Handbuch für Gebrauch und Wartung und den Schnellanweisungen wird der Mischer Hurrimix² komplett geliefert mit:

Bestandteil	Menge	Artikelnum.*
12a. Netzkabel 230 V	1	XE2515375
12b. Netzkabel 115 V	1	XE2512376
12c. Netzkabel 230 UK	1	_____
13. Behälter zur Alginat-Mischung x2	1	XR0250802
14. Behälter zur Gips-Mischung x2	1	XR0250804
15. Satz Spatel	1	XR0250820
16. Stäbchen zum Vormischen	1	XR0250830
17. Dosierflasche mit Skala	1	XR0250840

(*) Artikelnummer für die Ersatzteilbestellung benutzen.

4.2.2 GEWICHT UND MAßE

Maße Ohne Verpackung

Höhe	cm. 31
Höhe bei geöffneter Klappe (h max.)	cm. 50
Breite	cm. 27
Tiefe	cm. 32
Gewicht	Kg. 19

KAPITEL 5: TRANSPORT UND VERSETZUNG

5.1 ALLGEMEINE WARNUNGEN

Transport- und Lagerbedingungen:

Temperatur	-20°C / +60°C
Feuchtigkeit	Max 80%
Druck	500 - 1060 mbar

Um ernsthafte Sach- und Personenschäden zu vermeiden wird empfohlen, der Versetzung des Apparates größte Aufmerksamkeit zu widmen und sich streng an alle Vorsichtsmabnahmen und Anweisungen der folgenden Absätze zu halten.

5.2 VERPACKUNG UND AUSPACKUNG - *Abb. D*

Alle Materiale werden vor der Spedition vom Hersteller sorgfältig kontrolliert. Bei Empfang des Apparates sich versichern, dass diese während des Transports keinerlei Schaden erlitten haben oder dass die Verpackung nicht geöffnet worden ist und Bestandteile daraus fehlen. Falls Schäden oder das Fehlen von Teilen festgestellt werden, sofort den Kundendienst der Zhermack benachrichtigen und fotografische Beweise vorlegen. Die Verpackung besteht aus einem innen mit Kunststoffexpansor-Schutz gefütterten Karton und enthält:

- Die Mischer Hurrimix²;
- Ausstattungsmaterial (siehe Abs. 4.2.1);
- das Handbuch für Gebrauch und Wartung.
- Die Kurzanleitung.

WICHTIG: Die Originalverpackung des Produkts immer bis zum Ende der Garantiezeit aufbewahren. Die Verpackung ist für den Versand zum Kundendienstzentrum für die Reparatur/ den Ersatz des Produkts bei einem Fabrikationsfehler oder Defekt erforderlich (ausgenommen mutwillige Beschädigung, nachlässiger Umgang mit dem Produkt, nicht erfolgte regelmäßige Wartung, Transportschaden). Sollte die Originalverpackung nicht vorhanden sein, kontaktieren Sie bitte Zhermack und fragen Sie nach, wie Sie vorgehen sollen (Kosten für Neuverpackung werden bei Anlieferung in Rechnung gestellt). Die Kosten für die geeignete Verpackung des an den Hersteller zu liefernden Produkts werden ausschließlich vom Kunden getragen. Zhermack haftet daher nicht für Mängel, Betriebsstörungen oder Schäden am Produkt aufgrund oder infolge von ungeeigneter Verpackung bzw. einer Verpackung, die qualitativ minderwertiger oder hochwertiger ist als die Versandverpackung.

5.3 TRANSPORT UND VERSETZUNG

1. Die Apparate von der elektrischen Stromleitung abtrennen;
2. Die Apparate von unten anfassen und sie stets in senkrechter Stellung halten.. Dazu das Gewicht und die Ausmaße des Apparates selbst beachten (siehe Abs. 4.2.3), um zu vermeiden, dass Schäden irgendwelcher Art durch die Nichtbeachtung dieser Werte entstehen;
3. Die Apparate mit der Originalverpackung verpacken, falls dies nicht möglich ist, die Situation gut überdenken, und den Apparate vor eventuellen Stößen und Stürzen schützen, da die Waren auf Verantwortung des Besitzers transportiert werden.

Bei Transport und Handling darf der Mischer Hurrimix² nicht am Deckel bzw. anders als angegeben angefasst werden.

- Eine Nichtbeachtung der oben angegebenen Regeln enthebt den Hersteller von jeglicher Verantwortlichkeit hinsichtlich gestörtem Funktionieren des Apparates, demzufolge verfällt die Garantie.
- Für die Spedizion und/oder die Ablieferung im bevollmächtigten Service-Zentrum, muss eine Kopie der Kaufsunterlagen und des korrekt ausgefüllten Formblatts zur Identifizierung beigelegt werden.
- Falls der Apparat befördert wird, muss sichergestellt sein, dass die Motorfeststeller eingesetzt und gut fixiert sind, und muss die Originalverpackung verwendet werden; andernfalls kann der Apparat beschädigt werden.

5.4 ENTSORGUNG / BESEITIGUNG

Sauber und desinfizieren der Apparat und Zubehör vor der Entsorgung / Beseitigung.

Im Falle von Entsorgung der Verpackungsmateriale muss der Benutzer die gültigen Normen seines Landes hinsichtlich der nachfolgenden Materiale beachten:

- Holz/Papier: nicht verschmutzendes Material, trotzdem korrekt der Wiederverwertung zuführen;
- Polystyrol/Kunststoff: verschmutzendes Material, weder verbrennen (giftiger Rauch) noch in die Umwelt verstreuen, sondern nach den gültigen Normen Ihres Landes entsorgen.

Im Falle der Beseitigung des Apparates muss der Bediener, der sich damit beschäftigt, nach den CEE-Vorschriften und den Vorschriften des entsprechenden Landes für die Beseitigung oder die Wiederverwendung aller Materialien vorgehen:

- Kunststoffteile, Stahlteile, Teile aus Glas, überzogener Elektrodraht, Gummiteile;
- Gift- und Korrosivstoffe sind nicht vorhanden!

Hinsichtlich der Entsorgung des benutzten Materials, sich sorgfältig an die Etiketten der einzelnen Materialienangegebene oder an die CAA-Vorschriften und die gültigen Bestimmungen des Benutzerlandes halten.

Das Produkt darf nicht über den Hausmüll entsorgt werden, sondern muss an seinem Lebensende, nach der europäischen Richtlinie 2012/19/UE oder den geltenden Bestimmungen des Verkaufslandes, an einer offiziellen Sammelstelle abgegeben werden.

KAPITEL 6: INSTALLATION UND INBETRIEBNAHME

6.1 WARNUNGEN UND VORSICHTSMAßNAHMEN

Vor dem Installationsvorgang prüfen, ob die entsprechenden Sicherheitsbedingungen erfüllt werden und aufmerksam die nachfolgenden Hinweise befolgen.

Zur besseren Klarheit entsprechen die Zahlen der Abbildungen in den Kästchen der Absätze der Numerierung im Kapitel 3 hinsichtlich der "Beschreibungen des Apparates".

6.2 ZUGELASSENE BETRIEBSBEDINGUNGEN

Ausgenommen anderer genauerer Angaben bei der Bestellung wird die Apparate für regelmäßiges Funktionieren unter den nachfolgenden Betriebsbedingungen geliefert:

Gebrauch	Innen
Höhe	bis zu 2000 m (761,5 mbar)
Betriebstemperatur	on 10°C bis 35°C
Feuchtigkeit	Max 80%

Andere als die beschriebenen Bedingungen können Störungen oder unerwartete Brüche verursachen. Die Beleuchtung des Raums, in dem die

Die bezüglichen Abbildungen sind auf Seite 3, 4, 5 und 6 des vorliegenden Handbuchs und in der Quick Guide des Produktes.

Apparate aufgestellt wird, muss eine ausreichende und gute Sichtbarkeit auf jedem Punkt des Apparates garantieren. Insbesondere muss die garantierte Helligkeit nicht unter 200 Lumen liegen und gleichmäßig und ohne Schatten sein, um den Bediener nicht zu blenden.

Die Apparate ist nicht vorgesehen und /oder geplant für den Einsatz in Räumen bei explosiver Athmosphäre oder bei Brandgefahr.

Die Beleuchtungsanlage der Arbeitszone muss als wichtig angesehen werden für die Sicherheit der Personen und der Arbeitsqualität. In Italien wird dieses Argument durch eine ministerielles Verfügung geregelt, die den Durchschnittsstand der Beleuchtung festlegt. In anderen Ländern sind Normen hinsichtlich zur Unfallsvorbeugung und Arbeitshygiene gültig.

6.3 NÖTIGER ARBEITSRAUM

Die Wahl des geeigneten Raums und Platzes zur Aufstellung des Apparates ist wichtig nicht nur für die Arbeitsqualität und die Sicherheit, sondern auch für die korrekte Wartung.
Diese Zone muss ausreichend groß, gut beleuchtet, gelüftet, staubfrei und nicht dem direkten Sonnenlicht ausgesetzt sein, um einen optimalen Einsatz des Apparates zu gewährleisten. Außerdem muss der Apparat so positioniert werden, dass der Anschlussstecker bequem gehandhabt werden kann.

6.3.1 AUFSTELLFLÄCHE FÜR DEN GEBRAUCH

Abb. F: Die Hurrimix²-Mischer ist geplant worden für auf einem festen Aufsatz parallel zum Boden. Zu diesem Zweck können die Oberflächen von Dienstmöbeln (zum Gebrauch im Stehen) oder Modellierbänke (zum Gebrauch im Sitzen) nach der Prüfung auf Stabilität, benutzt werden.

6.4 ENERGIEQUELLENVERBINDUNG

Die Verbindung wird mit einem Zufuhrkabel hergestellt. Prüfen:
- ob Volt und Frequenz der Netzleitung den Hinweisen auf dem Maschinenschild entsprechen (eine falsche Spannung kann die Apparate beschädigen).
- ob in der Netzleitung eine geeignete Erdung vorhanden ist.

Das Gerät so aufstellen, dass der Netzstecker, der als Trennvorrichtung anzusehen ist, leicht zugänglich ist.

Es ist verboten, das Zufuhrkabel und den Stecker zu verändern. Zum Ersatz derselben wegen Beschädigung oder Abnutzung sich an das bevollmächtigte Service-Zentrum wenden.

Die Verbindung mit der Erdung ist Pflicht. Sollten Sie eine Verlängerung verwenden müssen, so muss diese mit einem Erdanschluss versehen sein.

6.5 INBETRIEBNAHME

Vor dem Starten des Mischvorgangs die Motorfeststeller unter dem Apparat entfernen (***Abb. E***).

Abb. 1: Die Apparate gut ausgerichtet auf den Arbeitstisch setzen.
Abb. 2: Versorgungskabel in den entsprechenden Anschluss an der Rückseite des Apparates einstecken und dann den Stecker an das Stromnetz anschließen. Hierbei die Angaben in Abschnitt 6.4 sorgfältig beachten.
Abb. 3: Apparate durch Drücken des Hauptschalters I/0 (Abb. A, 4) einschalten.
Abb. 4: Danach die Taste Ein-/Ausschalten – Klappe öffnen an der Bedientafel für 2 Sekunden gedrückt halten (Abb. A, 7).

Zum Ausschalten die Taste zum Einschalten/Ausschalten-Öffnen der Tür (Abb. A, 7) drücken und anschließend den Hauptschalter I/O drücken (Abb. A, 4).

Eine Nichtbeachtung der oben angeführten Installationsnormen kann ein nicht perfektes Funktionieren des Apparates und demzufolge den Verfall der Garantie verursachen.

6.6 ELEKTROMAGNETISCHE VERTRÄGLICHKEIT

Da es sich um ein elektrisches Medizinprodukt handelt, bedarf Hurrimix² besonderer Sicherheitsvorkehrungen bezüglich der elektromagnetischen Verträglichkeit und muss in Übereinstimmung mit den nachfolgenden Informationen betrieben werden.

(Bewegliche und tragbare) HF-Kommunikationsgeräte können dieses Medizinprodukt beeinflussen.

- Als elektrisches Medizinprodukt sollte Hurrimix² nicht neben, auf oder unter anderen Geräten aufgestellt und genutzt werden. Sollte dies erforderlich sein, prüfen Sie sorgfältig, ob die Leistungen bei der Geräte durch eine mögliche, unerwünschte elektromagnetische Koppelung beeinflusst werden.
- Als Stromkabel muss unbedingt das mitgelieferte verwendet werden. Sollte es beschädigt werden, ersetzen Sie es durch ein neues, gleichwertiges, das von Zhermack geliefert wird.

Verwenden Sie das Gerät nicht leer, d. h. ohne den mitgelieferten Mischbecher.

Hurrimix² 115Vac/60 Hz **Leitlinien und Herstellererklärung - Elektromagnetische Aussendung**		
Hurrimix² ist für den Betrieb in einer bestimmten, wie unten angegebenen, elektromagnetischen Umgebung bestimmt. Der Kunde oder Anwender sollte sicherstellen, dass das Gerät in einer solchen Umgebung betrieben wird.		
Störaussendungsmessung	**Übereinstimmung**	**Elektromagnetische Umgebung - Leitfaden**
HF-Aussendungen CISPR11	Gruppe 1	Hurrimix² verwendet HF-Energie ausschließlich zu seiner internen Funktion. Daher ist seine HF-Aussendung sehr gering und es ist unwahrscheinlich, dass benachbarte elektronische Geräte gestört werden.
HF-Aussendungen CISPR11	Klasse B	Hurrimix² ist für den Gebrauch in anderen Einrichtungen als Wohnbereichen und solchen geeignet, die unmittelbar an ein öffentliches Versorgungsnetz angeschlossen sind, das auch Gebäude versorgt, die zu Wohnzwecken benutzt werden.
Oberschwingungen IEC 61000-3-2	Klasse A	
Aussendung von Spannungsschwankungen/Flicker IEC 61000-3-3	Konform	

Hurrimix² 230Vac/50 Hz **Leitlinien und Herstellererklärung - Elektromagnetische Aussendung**		
Hurrimix² ist für den Betrieb in einer bestimmten, wie unten angegebenen, elektromagnetischen Umgebung bestimmt. Der Kunde oder Anwender sollte sicherstellen, dass das Gerät in einer solchen Umgebung betrieben wird.		
Störaussendungsmessung	**Übereinstimmung**	**Elektromagnetische Umgebung - Leitfaden**
HF-Aussendungen EN 55011	Gruppe 1	Hurrimix² verwendet HF-Energie ausschließlich zu seiner internen Funktion. Daher ist seine HF-Aussendung sehr gering und es ist unwahrscheinlich, dass benachbarte elektronische Geräte gestört werden.
HF-Aussendungen EN 55011	Klasse B	Hurrimix² ist für den Gebrauch in anderen Einrichtungen als Wohnbereichen und solchen geeignet, die unmittelbar an ein öffentliches Versorgungsnetz angeschlossen sind, das auch Gebäude versorgt, die zu Wohnzwecken benutzt werden.
Oberschwingungen EN 61000-3-2	Klasse A	
Aussendung von Spannungsschwankungen/Flicker EN 61000-3-3	Konform	

DE

Hurrimix² 115Vac/60Hz Leitlinien und Herstellererklärung - Elektromagnetische Störfestigkeit			
Hurrimix² ist für den Betrieb in einer bestimmten, wie unten angegebenen, elektromagnetischen Umgebung bestimmt. Der Kunde oder Anwender des Hurrimix² sollte sicherstellen, dass das Gerät in einer solchen elektromagnetischen Umgebung betrieben wird.			
STÖRFESTIGKEITS-Prüfungen	**Prüfpegel nach IEC 60601**	**Übereinstimmungspegel**	**Elektromagnetische Umgebung - Leitlinien**
Entladung statischer Elektrizität (ESD) IEC 61000-4-2	+/-6kV Kontaktentladung +/-8kV Luftentladung	Das Gerät ändert seinen Zustand nicht.	Der Fußboden sollte aus Holz, Beton oder Fliesen bestehen. Bei synthetischen Fußbodenbelägen sollte die relative Luftfeuchtigkeit mindestens 30 % betragen.
Schnelle transiente elektrische Störgrößen/Bursts IEC 61000-4-4	+/-2kV für Netzleitungen +/-1kV für Ein- und Ausgangsleitungen	Das Gerät ändert seinen Zustand nicht.	Die Qualität der Versorgungsspannung sollte der eines typischen Gewerbe- oder Krankenhausumfelds entsprechen.
Stoßspannung (Surge) IEC 61000-4-5	+/-1 kV Gegentaktspannung +/-2 kV Gleichtaktspannung	Das Gerät ändert seinen Zustand nicht.	Die Qualität der Versorgungsspannung sollte der eines typischen Gewerbe- oder Krankenhausumfelds entsprechen.
Spannungseinbrüche, Kurzzeitunterbrechungen und Schwankungen der Versorgungsspannung IEC 61000-4-11	<5% UT (>95% Einbruch der U_T) für 0,5 Periode 40 % U_T (60% Einbruch der U_T) für 5 Perioden 70 % U_T (30% Einbruch der U_T) für 25 Perioden <5 % U_T (>95% Einbruch der U_T) für 5 s	Das Gerät ändert seinen Zustand nicht.	Die Qualität der Versorgungsspannung sollte der eines typischen Gewerbe- oder Krankenhausumfelds entsprechen. Wenn das Gerät auch bei Stromunterbrechungen weiter ungestört funktionieren soll, ist es ratsam, das Gerät mittels ein er unterbrechungsfreien Stromversorgung oder einer Batterie zu betreiben.
Magnetfeld bei der Versorgungsfrequenz (50/60 Hz) IEC 61000-4-8	3A/m	Das Gerät ändert seinen Zustand nicht.	Magnetfelder bei Versorgungsfrequenz sollten den Werten entsprechen, die für typische Standorte in einem typischen Gewerbe- oder Krankenhausumfeld charakteristisch sind.
ANMERKUNG: U_T ist die Netzwechselspannung vor der Anwendung der Prüfpegel.			

Hurrimix² 230Vac/50Hz Leitlinien und Herstellererklärung - Elektromagnetische Störfestigkeit			
Hurrimix² ist für den Betrieb in einer bestimmten, wie unten angegebenen, elektromagnetischen Umgebung bestimmt. Der Kunde oder Anwender des Hurrimix² sollte sicherstellen, dass das Gerät in einer solchen elektromagnetischen Umgebung betrieben wird.			
STÖRFESTIGKEITS-Prüfungen	**Prüfpegel nach EN 60601**	**Übereinstimmungspegel**	**Elektromagnetische Umgebung - Leitlinien**
Entladung statischer Elektrizität (ESD) EN 61000-4-2	+/-6kV Kontaktentladung +/-8kV Luftentladung	Das Gerät ändert seinen Zustand nicht.	Der Fußboden sollte aus Holz, Beton oder Fliesen bestehen. Bei synthetischen Fußbodenbelägen sollte die relative Luftfeuchtigkeit mindestens 30 % betragen.
Schnelle transiente elektrische Störgrößen/Bursts EN 61000-4-4	+/-2kV für Netzleitungen +/-1kV für Ein- und Ausgangsleitungen	Das Gerät ändert seinen Zustand nicht.	Die Qualität der Versorgungsspannung sollte der eines typischen Gewerbe- oder Krankenhausumfelds entsprechen.
Stoßspannung (Surge) EN 61000-4-5	+/-1 kV Gegentaktspannung +/-2 kV Gleichtaktspannung	Das Gerät ändert seinen Zustand nicht.	Die Qualität der Versorgungsspannung sollte der eines typischen Gewerbe- oder Krankenhausumfelds entsprechen.
Spannungseinbrüche, Kurzzeitunterbrechungen und Schwankungen der Versorgungsspannung EN 61000-4-11	<5% UT (>95% Einbruch der U_T) für 0,5 Periode 40 % U_T (60% Einbruch der U_T) für 5 Perioden 70 % U_T (30% Einbruch der U_T) für 25 Perioden <5 % U_T (>95% Einbruch der U_T) für 5 s	Das Gerät ändert seinen Zustand nicht.	Die Qualität der Versorgungsspannung sollte der eines typischen Gewerbe- oder Krankenhausumfelds entsprechen. Wenn das Gerät auch bei Stromunterbrechungen weiter ungestört funktionieren soll, ist es ratsam, das Gerät mittels ein er unterbrechungsfreien Stromversorgung oder einer Batterie zu betreiben.
Magnetfeld bei der Versorgungsfrequenz (50/60 Hz) EN 61000-4-8	3A/m	Das Gerät ändert seinen Zustand nicht.	Magnetfelder bei Versorgungsfrequenz sollten den Werten entsprechen, die für typische Standorte in einem typischen Gewerbe- oder Krankenhausumfeld charakteristisch sind.
ANMERKUNG: U_T ist die Netzwechselspannung vor der Anwendung der Prüfpegel.			

Die bezüglichen Abbildungen sind auf Seite 3, 4, 5 und 6 des vorliegenden Handbuchs und in der Quick Guide des Produktes.

DE

Hurrimix² 115Vac/60Hz Leitlinien und Herstellererklärung - Elektromagnetische Störfestigkeit			
Hurrimix² ist für den Betrieb in einer bestimmten, wie unten angegebenen, elektromagnetischen Umgebung bestimmt. Der Kunde oder Anwender sollte sicherstellen, dass das Gerät in einer solchen Umgebung betrieben wird.			
STÖRFESTIGKEITS-prüfungen	**Prüfpegel nach IEC 60601-2**	**Übereinstim-mungspegel**	**Elektromagnetische Umgebung - Leitfaden**
Geleitete HF-Störgröße IEC 61000-4-6 Gestrahlte HF-Störgrößen IEC 61000-4-3	3 V eff 150 kHz - 80 MHz 3 V/m 80 MHz - 2,5 GHz	V_1 = 3 V rms E_1 = 3 V / m	Beim Betrieb tragbarer bzw. mobiler HF-Kommunikationsgeräte (Sender) sollte zu allen Teilen des Hurrimix², einschließlich Kabel, ein Schutzabstand eingehalten werden, der sich je nach Sendefrequenz aus der anwendbaren Gleichung berechnet. **Empfohlener Schutzabstand** $d = [3,5 / V_1] \sqrt{P}$ $d = [3,5 / E_1] \sqrt{P}$ 80 MHz - 800MHz $d = [7/ E_1] \sqrt{P}$ 800 MHz - 2,5 GHz wobei P die vom Hersteller angegebene maximale Nennausgangsleistung des betreffenden Senders in Watt (W) und d der empfohlene Schutzabstand in Metern (m) ist. Die mittels elektromagnetischer Standortaufnahm [(a)] bestimmbare Feldstärke stationärer HF-Sender sollte unter den Übereinstimmungspegeln der einzelnen Frequenzbereiche [(b)] liegen. In der Nähe von Geräten, die das nebenstehende Symbol tragen, sind Störungen möglich:

Anmerkung 1: Bei 80 MHz und 800 MHz gilt der höhere Frequenzbereich.

Anmerkung 2: Diese Leitlinien mögen nicht in allen Fällen anwendbar sein. Die Ausbreitung elektromagnetischer Größen wird durch Absorptionen und Reflexionen der Gebäude, Gegenstände und Menschen beeinflusst.

a) Die Feldstärke stationärer Sender, wie z. B. Basisstationen von Funktelefonen (mobil/schnurlos) und mobilen Landfunkgeräten, Amateurfunkstationen, AM- und FM-Rundfunk- und Fernsehsender, kann theoretisch nicht genau vorausberechnet werden. Um die elektromagnetische Umgebung hinsichtlich stationärer HF-Sender zu ermitteln, sollte eine elektromagnetische Standortaufnahme in Erwägung gezogen werden. Wenn die ermittelte Feldstärke am Standort, an dem der Hurrimix² verwendet wird, den oben angegebenen HF-Übereinstimmungspegel überschreitet, sollte das Gerät beobachtet werden. Es kann notwendig sein, zusätzliche Maßnahmen zu ergreifen, wie z. B. eine Veränderung der Ausrichtung oder eine Umsetzung des Gerätes.

b) Über dem Frequenzbereich von 150 kHz bis 80 MHz sollte die Feldstärke weniger als 3 V/m betragen.

Hurrimix² 230Vac/50Hz Leitlinien und Herstellererklärung - Elektromagnetische Störfestigkeit			
Hurrimix² ist für den Betrieb in einer bestimmten, wie unten angegebenen, elektromagnetischen Umgebung bestimmt. Der Kunde oder Anwender sollte sicherstellen, dass das Gerät in einer solchen Umgebung betrieben wird.			
STÖRFESTIGKEITS-prüfungen	**Prüfpegel nach EN 60601-2**	**Übereinstim-mungspegel**	**Elektromagnetische Umgebung - Leitfaden**
Geleitete HF-Störgröße EN 61000-4-6 Gestrahlte HF-Störgrößen EN 61000-4-3	3 V eff 150 kHz - 80 MHz 3 V/m 80 MHz - 2,5 GHz	V_1 = 3 V rms E_1 = 3 V / m	Beim Betrieb tragbarer bzw. mobiler HF-Kommunikationsgeräte (Sender) sollte zu allen Teilen des Hurrimix², einschließlich Kabel, ein Schutzabstand eingehalten werden, der sich je nach Sendefrequenz aus der anwendbaren Gleichung berechnet. **Empfohlener Schutzabstand** $d = [3,5 / V_1] \sqrt{P}$ $d = [3,5 / E_1] \sqrt{P}$ 80 MHz - 800MHz $d = [7/ E_1] \sqrt{P}$ 800 MHz - 2,5 GHz wobei P die vom Hersteller angegebene maximale Nennausgangsleistung des betreffenden Senders in Watt (W) und d der empfohlene Schutzabstand in Metern (m) ist. Die mittels elektromagnetischer Standortaufnahm [(a)] bestimmbare Feldstärke stationärer HF-Sender sollte unter den Übereinstimmungspegeln der einzelnen Frequenzbereiche [(b)] liegen. In der Nähe von Geräten, die das nebenstehende Symbol tragen, sind Störungen möglich:

Anmerkung 1: Bei 80 MHz und 800 MHz gilt der höhere Frequenzbereich.

Anmerkung 2: Diese Leitlinien mögen nicht in allen Fällen anwendbar sein. Die Ausbreitung elektromagnetischer Größen wird durch Absorptionen und Reflexionen der Gebäude, Gegenstände und Menschen beeinflusst.

a) Die Feldstärke stationärer Sender, wie z. B. Basisstationen von Funktelefonen (mobil/schnurlos) und mobilen Landfunkgeräten, Amateurfunkstationen, AM- und FM-Rundfunk- und Fernsehsender, kann theoretisch nicht genau vorausberechnet werden. Um die elektromagnetische Umgebung hinsichtlich stationärer HF-Sender zu ermitteln, sollte eine elektromagnetische Standortaufnahme in Erwägung gezogen werden. Wenn die ermittelte Feldstärke am Standort, an dem der Hurrimix² verwendet wird, den oben angegebenen HF-Übereinstimmungspegel überschreitet, sollte das Gerät beobachtet werden. Es kann notwendig sein, zusätzliche Maßnahmen zu ergreifen, wie z. B. eine Veränderung der Ausrichtung oder eine Umsetzung des Gerätes.

b) Über dem Frequenzbereich von 150 kHz bis 80 MHz sollte die Feldstärke weniger als 3 V/m betragen.

Die bezüglichen Abbildungen sind auf Seite 3, 4, 5 und 6 des vorliegenden Handbuchs und in der Quick Guide des Produktes.

DE

Empfohlene Schutzabstände zwischen tragbaren bzw. mobilen HF-Kommunikationsgeräten und dem Hurrimix²			
Hurrimix² ist zum Betrieb in einer elektromagnetischen Umgebung vorgesehen, in der gestrahlte HF-Störgrößen kontrolliert werden. Der Käufer bzw. der Anwender des Hurrimix² kann zur Vermeidung elektromagnetischer Störungen beitragen, indem er zwischen dem Hurrimix² und tragbaren bzw. mobilen HF-Kommunikationsgeräten (Sendern) einen von Ausgangsleistung und Frequenz der Kommunikationsgeräte abhängigen Mindestabstand einhält – siehe die Empfehlungen in der folgenden Tabelle.			
Maximale Nennausgangsleistung des Senders W	**Schutzabstand in Abhängigkeit von der Sendefrequenz m**		
	150 kHz - 80 MHz $d = [3,5/V_1]\ \sqrt{P}$	80 MHz - 800 MHz $d = [3,5/E_1]\ \sqrt{P}$	800 MHz - 2,5 GHz $d = [7/E_1]\ \sqrt{P}$
0,01	0,12	0,12	0,23
0,1	0,38	0,38	0,73
1	1,2	1,2	2,3
10	3,8	3,8	7,3
100	12	12	23
Für Sender mit einer anderen maximalen Nennausgangsleistung als oben angegeben kann der empfohlene Schutzabstand d in Metern (m) mit Hilfe der Gleichung für die betreffende Sendefrequenz geschätzt werden, wobei P die maximale Nennausgangsleistung dieses Senders in Watt (W) nach Angaben des Senderherstellers ist. Anmerkung 1: Bei 80 MHz und 800 MHz gilt der Wert für den jeweils höheren Frequenzbereich. Anmerkung 2: Diese Leitlinien mögen nicht in allen Fällen anwendbar sein. Die Ausbreitung elektromagnetischer Größen wird durch Absorptionen und Reflexionen der Gebäude, Gegenstände und Menschen beeinflusst.			

6.7 VOREINGESTELLTE ZHERMACK PROGRAMME

Die Software von Hurrimix² enthält 20 Mischprogramme, und zwar:
- Alginat-Bereich: 10 Programme, davon 7 voreingestellte (speziell für Zhermack Produkte) und 3 vom Benutzer einstellbare.
- Gips-Bereich: 10 Programme, davon 7 voreingestellte (speziell für Zhermack Produkte) und 3 vom Benutzer einstellbare.

Alle Programme können vom Benutzer nach Belieben verändert werden: Mit den Tasten „+“ und „-“ kann die Mischzeit erhöht oder verringert werden (von minimal 2 bis maximal 30 Sekunden).

Alginat	**Anmischzeit**
Hydrocolor 5	6″
Hydrogum 5	6″
Hydrogum	10″
Orthoprint	6″
Tropicalgin	8″
Phase Plus	8″
Neocolloid	10″
Prog. 1	6″
Prog. 2	8″
Prog. 3	10″

Dentalgipse	**Anmischzeit**
Elite Rock	6″
Elite Master	6″
Elite Model	8″
Elite Model Fast	6″
Elite Stone	6″
Elite Ortho	6″
Elite Arti	8″
Prog. 1	6″
Prog. 2	8″
Prog. 3	10″

Falls die Standardprogramme wieder eingestellt werden sollen, beim Einschalten des Apparates mit der Taste 7 (Abb. A) gleichzeitig die Taste 8b (Abb. A) gedrückt halten.

6.8 VORGESEHENER GEBRAUCH

Der Mischer Hurrimix² wurde für das Mischen von Alginaten und Gipsen für die Dentalbranche geplant.

6.9 NICHT VORGESEHENER / VERBOTENER GEBRAUCH

Jede nicht in Absatz 6.7, hinsichtlich des vorgesehenen Gebrauchs aufgeführte Benutzung stellt eine unangebrachte Benutzung des Apparates dar, deshalb nicht vorgesehen, d.h. verboten. Der nicht angebrachte Gebrauch des Apparates verursacht den Verfall der Garantie und die Zhermack lehnt jegliche Verantwortlichkeit für Schäden an Gegenständen, Bedienungspersonal oder dritten Personen ab.

Die hauptsächlichsten Gründe für den Verfall der Garantie werden in Absatz 2.2 und in “dem Garantiezertifikat“ in der Anlage des Handbuchs aufgeführt.

KAPITEL 7: GEBRAUCH DES APPARATES

7.1 ALLGEMEINE WARNUNGEN

Um mit totaler Sicherheit arbeiten zu können, halten Sie sich gewissenhaft an die einzelnen Arbeitsphasen, die anschließend beschrieben werden.

Zur besseren Klarheit entsprechen die Zahlen der Abbildungen in den Kästchen der Absätze der Numerierung im Kapitel 3 hinsichtlich der “Beschreibung des Apparates”.

Um das Auftreten eventueller Restrisiken während der Vorbereitungsphase auszuschließen, kein Wasser auf die unter Spannung stehenden elektrischen Komponenten schütten.

Um Interferenzen zu vermeiden, wurde das Gerät für die Durchführung einer Mischung alle 3 Minuten entworfen.

7.2 GEBRAUCH DES MISCHERS MIT ALGINAT

Apparate nicht mit leerem Becher in Gang setzen.

Hurrimix² mischt die gängigsten Alginate; empfohlene Menge 60g, max. 80g (Pulver + Wasser). Um Störungen zu vermeiden sollten die zulässigen Höchstmengen nicht überschritten werden.

Die Apparate liefert beste Ergebnisse bei Verwendung von Zhermack Alginaten.

Nach der ordnungsgemäßen Installation und Inbetriebnahme wie folgt vorgehen:
Abb. 5: Programmierungstaste (Abb. A, 8a - 8b) drücken, um zu scrollen und das gewünschte Programm im Bereich Alginates (Abb.5, A) anzuwählen.
Die Mischzeit kann mit den Tasten „+“ (Abb. A, 9) und „-“ (Abb. A, 10) angepasst werden. Für ein schnelles Blättern Taste gedrückt halten.
Fig. 6: Um die Tür öffnen zu können, muss die Türöffnung freigegeben werden, indem die Entriegelungstaste kurz gedrückt wird (Abb. A, 7).
Die Tür kann innerhalb von 3 Sekunden ab dem Drücken der Taste geöffnet werden.
Abb. 7: Alginatpulver mit einem Messlöffel wie vom Hersteller empfohlen dosieren und in den speziellen Mischbecher „alginates“ geben.

Bei der Dosierung die vom Hersteller angegebenen Mengen beachten.

Abb. 8: Richtige Menge Wasser zugeben. Dazu die (mitgelieferte) Dosierflasche mit Skala verwenden.

Halten Sie sich beim Befüllen des Bechers mit Wasser außerhalb der Reichweite des Hurrimix² auf, um zu vermeiden, dass das Gerät versehentlich mit Wasser bespritzt wird.

Die bezüglichen Abbildungen sind auf Seite 3, 4, 5 und 6 des vorliegenden Handbuchs und in der Quick Guide des Produktes.

Abb. 9: Becher mit dem Gemisch einige Augenblicke langsam drehen.
Abb. 10: Anschließend den Mischbecher durch Drücken und Drehen des Deckels nach rechts bis zum Anschlag schließen.

Beim Vormischen von Hand muss das Pulver vollständig vom Wasser absorbiert werden.

- Um das Austreten von Material zu vermeiden, stets darauf achten, **dass der Deckel des Bechers ordnungsgemäß geschlossen ist**.
- Der Anmischbecher ist ein Verschleißteil und muss somit von Zeit zu Zeit ersetzt werden.
- Eventuelle Schäden durch einen fehlerhaften Verschluss des Anmischbechers werden nicht durch die Garantie abgedeckt.

Abb. 11: Den Behälter in das Gerät stellen und die Tür schließen.
Abb. 12: Programm auswählen (Abb. 5, A) und Taste START drücken, um das Mischprogramm zu starten.

Das Mischen mit Hurrimix² beschleunigt die Abbindezeit des Gemischs. Um dies zu begrenzen, kaltes Wasser verwenden.

Das Gerät stoppt automatisch nach Beendigung des gewählten Mischzyklus und die Tür kann innerhalb von 5 Sekunden ab dem "Piepston" am Ende des Mischvorgangs geöffnet werden.

Abb. 13: Nach Beendigung des Zyklus ist das Gemisch gebrauchsbereit.
Die Tür innerhalb von 5 Sekunden ab Beendigung des Mischzyklus öffnen und den Behälter entnehmen; nach Ablauf der 5 Sekunden schaltet sich die Sicherheitsverriegelung automatisch ein und nach weiteren 5 Sekunden schaltet sich der akustische Melder ein.
Um die Sicherheitsverriegelung zu entriegeln, die Taste zum Einschalten/Ausschalten-Öffnen der Tür kurz drücken (Abb. A, 7). Den mitgelieferten Spatel verwenden, um das Gemisch zu entnehmen.

Es wird dringend davon abgeraten, erst Alginat und später Gips im gleichen Anmischbehälter zu mischen: während der Abbindezeit könnten Imperfektionen auftreten.

Das Gemisch sollte kurzfristig aus dem Becher entnommen werden.

7.3 GEBRAUCH DES MISCHERS MIT GIPS

Apparate nicht mit leerem Becher in Gang setzen.

Hurrimix² mischt ausschließlich die Zhermack Gipse Elite Dental Stones; empfohlene Menge 80g, max. 100g (Pulver + Wasser). Um Störungen zu vermeiden sollten die zulässigen Höchstmengen nicht überschritten werden.

Nach der ordnungsgemäßen Installation und Inbetriebnahme wie folgt vorgehen:
Abb. 14: Programmierungstaste (Abb. A, 8a - 8b) drücken, um zu scrollen und das gewünschte Programm im Bereich Dental Stones (Abb.14, B) anzuwählen. Die Mischzeit kann mit den Tasten „+" (Abb. A, 9) und „-" (Abb. A, 10) gewählt werden. Für ein schnelles Blättern Taste gedrückt halten.
Fig. 15: Um die Tür öffnen zu können, muss die Türöffnung freigegeben werden, indem die Entriegelungstaste kurz gedrückt wird (Abb. A, 7). Die Tür kann innerhalb von 3 Sekunden ab dem Drücken der Taste geöffnet werden.
Abb. 16: Richtige Menge Wasser mit dem (mitgelieferten) Dosierfläschchen zugeben.
Abb. 17: Gips mit einem Messlöffel wie vom Hersteller empfohlen dosieren und in den Mischbecher für Gipse geben.

Die Qualität der Elite Dental Stones Gipse ist für Mischmengen von maximal 100 g gewährleistet (Pulver + Wasser). Bei der Dosierung die vom Hersteller angegebenen Mengen beachten.

Abb. 18: Gemisch mit dem (beiliegenden) Spatel leicht vormischen.
Abb. 19: Anschließend den Mischbecher durch Drücken und Drehen des Deckels nach rechts bis zum Anschlag schließen.

Beim Vormischen von Hand muss das Pulver vollständig vom Wasser absorbiert werden.

- Um das Austreten von Material zu vermeiden, stets darauf achten, **dass der Deckel des Bechers ordnungsgemäß geschlossen ist**.
- Der Anmischbecher ist ein Verschleißteil und muss somit von Zeit zu Zeit ersetzt werden.
- Eventuelle Schäden durch einen fehlerhaften Verschluss des Anmischbechers werden nicht durch die Garantie abgedeckt.

Abb. 20: Den Behälter in das Gerät stellen und die Tür schließen.
Abb. 21: Programm auswählen (Abb. 14, B) und Taste START drücken, um das Mischprogramm zu starten.

Das Mischen mit Hurrimix² beschleunigt die Abbindezeit des Gemischs. Um dies zu begrenzen, kaltes Wasser verwenden.

Das Gerät stoppt automatisch nach Beendigung des gewählten Mischzyklus und die Tür kann innerhalb von 5 Sekunden ab dem "Piepston" am Ende des Mischvorgangs geöffnet werden.

Abb. 22: Nach Beendigung des Zyklus ist das Gemisch gebrauchsbereit.
Die Tür innerhalb von 5 Sekunden ab Beendigung des Mischzyklus öffnen und den Behälter entnehmen; nach Ablauf der 5 Sekunden schaltet sich die Sicherheitsverriegelung automatisch ein und nach weiteren 5 Sekunden schaltet sich der akustische Melder ein.
Um die Sicherheitsverriegelung zu entriegeln, die Taste zum Einschalten/Ausschalten-Öffnen der Tür kurz drücken (Abb. A, 7). Den mitgelieferten Spatel verwenden, um das Gemisch zu entnehmen.

Es wird dringend davon abgeraten, erst Gips und später Alginat im gleichen Anmischbehälter zu mischen: während der Abbindezeit könnten Imperfektionen auftreten.

Nach dem Mischen von Gips sollten die Utensilien so bald wie möglich mit Wasser ausgespült werden, um das Aushärten des Materials zu vermeiden.

KAPITEL 8: WARTUNG

8.1 SÄUBERUNG DES APPARATES

FVerwenden Sie für die äußere Reinigung des Gerätes und des Raums der Zentrifuge ein trockenes Tuch., falls nötig mit Wasser oder mit nicht fettlösendem Reinigungsmittel anfeuchten. Es ist die Aufgabe des Bediener, die Apparate sauber zu halten von Abfällen, Wasser, flüssigem Isolierstoff usw. nach jeder Arbeitsschicht muss zu diesem Zweck eine Reinigungsphase vorgesehen werden, die bei guter Stabilität des Gerätes durchzuführen ist.

Keines der Zubehörteile kann sterilisiert werden.

Vor dem Beginn der Säuberung sich versichern, dass der Hauptschalter abgeschaltet ist. Es ist verboten den Apparat zu säubern, wenn er mit dem Stromnetz verbunden ist.

REINIGEN DES ALGINATBECHERS:
Aushärten des Gemischs abwarten und dann mit dem Spatel aus dem Becher entfernen. DSpülen Sie dann Behälter und Deckel mit Wasser ab. Oberflächen vorsichtig mit alkoholfreien Mitteln reinigen.
Achtung: kalt sterilisieren, nicht autoklavierbares Material.

REINIGEN DES GIPSBECHERS:
Becher und Deckel vor dem Aushärten des Gemischs mit reichlich Wasser ausspülen. Oberflächen vorsichtig mit alkoholfreien Mitteln reinigen.
Achtung: kalt sterilisieren, nicht autoklavierbares Material.

Der Gebrauch von entzündbaren, korrosiven und giftigen Flüssigkeiten für die Säuberung den Apparat ist verboten.

Sauber und desinfizieren der Apparat und Zubehör vor der Auslieferung an technische Hilfe.

8.2 ALLGEMEINE WARTUNG

Nach der Säuberung des Apparates (siehe Absatz 8.1), muss der Bediener prüfen,ob abgenutzte, geschädigte oder nicht fest sitzende Teile vorhanden sind und sich dafür an das bevollmächtigte Service-Zentrum wenden.

Falls sich oben angezeigte Situationen ergeben, ist es verboten, dass der Bediener vor der Lösung dieser Probleme die Apparate anlaufen läßt, bevor Abhilfe geschaffen wird.

Insesondere falls der Bediener Störungen oder Probleme irgendwelcher Art feststellt, muss er vor dem Verlassen des Apparates selbst mit einem Hinweisschild versehen, welches angibt, dass die Apparate gewartet werden muss, (diese Hinweisschilder sind auf dem Markt schon mit der richtigen Aufschriftnach CEE-Normen erhältlich). Die allgemeine Wartung, die Säuberung und der korrekte Gebrauch des Apparates sind unerläßliche Vorgänge, um die Funktionalität, die Sicherheit und die Lebensdauer derselben zu garantieren.

Zum Verlängern der Lebensdauer des Hurrimix² wird das Austauschen des Zahnradantriebs (Code XR0250926) alle 4000 Zyklen in einem autorisierten Kundendienstzentrum empfohlen.

Zum Anzeigen der Gesamtzahl der vom Gerät durchgeführten Mischvorgänge sind nach dem Einschalten des Hurrimix² gleichzeitig die Tasten 8a, 8b und 7 (Abb. A, S. 3).
Im unteren Bereich des Displays werden zwei Zahlen angezeigt. Die linke, zweistellige Zahl entspricht den Tausendern, die rechte, einstellige Zahl entspricht den Hundertern (z.B.: 03 und 5 entspricht 3500 Zyklen).

8.3 AUSSERORDENTLICHE WARTUNG

Die außerordentliche Wartung umfasst Reparaturen aufgrund von versehentlichem Zerbrechen, und das Ersetzen von abgenutzten oder schlecht funktionierenden Teilen. Zum Sicherstellen einer korrekten Funktionsweise des Hurrimix² ist es erforderlich, die Anmischbecher (XR0250802 Anmischbecher Alginate, XR0250804 Anmischbecher Gipse) auszutauschen, wenn beim Schließen des Deckels des Anmischbechers das Klicken des Einrastens nicht mehr vernehmbar ist.

Alle elektrischen und mechanischen Eingriffe dürfen ausschließlich von einem Wartungsfachmann der Zhermack durchgeführt werden.

- Jede Veränderung, die die Eigenschaften des Apparates hinsichtlich der Sicherheit und der Vorbeugung für Risiken variiert kann nur vom Hersteller durchgeführt werden, der dann die Übereinstimmung mit den Sicherheitsnormen bescheinigt. Deshalb ist jede Veränderung oder nicht im Handbuch aufgeführte Wartung nicht erlaubt.
- Jede Änderung, Handanlegung oder Reparatur, die von nicht bevollmächtigtem Personal und bei Benutzung von nicht Originalersatzteilen durchgeführte wurde, enthebt den Hersteller von jeder Verantwortlichkeit. Wenn die nötigen Wartungeingriffe nicht in diesem Handbuch für Gebrauch und Wartung beschrieben worden sind, muss man sich ausschließlich an das bevollmächtigte Service-Zentrum wenden.
- Der Hersteller stellt dem Kundendienstzentrum Schaltpläne, ein Verzeichnis der Bauteile und weitere erforderlichen Informationen zur Verfügung.

8.4 INBETRIEBNAHME NACH LANGEM STILLSTAND

Falls die Apparate nach besonders langem Stillstand Inbetrieb genommen werden soll, muss wie in Kap. 6, die Inbetriebnahme betreffend, vorgegangen werden. Falls die Apparate in ihren Funktionen Anomalien aufweist, vorgehen wie im Kap.9 "Diagnostik" beschrieben. Wenn dieselben nicht abgeschafft werden können oder wenn sie nicht aufgeführt sind, sich sofort an das bevollmächtigte Service-Zentrum wenden.

8.5 ANFORDERUNG DES TECHNISCHEN KUNDENDIENSTES

Zur Anforderung von technischer Assistenz eine der nachfolgenden Weisen wählen:
1. Sich an ein bevollmächtigtes Service-Zentrum wenden;
2. Sich telefonisch an das technische Assistenz-Service der Zhermack wenden, Nummer +39 0425 597611 und wie folgt vorgehen: die eigenen Daten angeben (z.B.: Anschrift und Telefonnummer); die auf dem Identifizierungsschild des Apparates angegebenen Daten übermitteln (siehe Absatz 3.3); auf klare Art das Problem des Apparates erklären;
3. Die im vorgehenden Punkt beschriebenen Angaben und das korrekt ausgefüllte Formblatt zur Identifizierung durchfaxen (siehe Anlage 10.2) an die Nummer +39 0425 53596.

KAPITEL 9: DIAGNOSTIK

9.1 ALLGEMEINE WARNUNGEN

Beim Auftauchen irgendwelcher nachstehend beschriebenen Anomalien, dieselben wie folgt beseitigen und dabei die Anweisungen dieses Handbuchs beachten. Falls das entstandene Problem anhält, sich stets an das bevollmächtigte Service-Zentrum wenden.

9.2 STÖRUNGEN UND ABHILFEN

STÖRUNG **Beim Drücken der Taste START funktioniert der Mischer nicht.**

URSACHE
1. Der Stecker ist nicht richtig eingesteckt.
2. Der Hauptschalter ist nicht eingeschaltet.
3. Die Einschalttaste wurde nicht gedrückt.
4. Die Klappe wurde nicht geschlossen.
5. Keine der vorhergehenden.

ABHILFE
1. Stecker richtig an das Stromnetz anschließen.
2. Schalter an der Rückseite des Mischers einschalten.
3. Einschalttaste links neben dem Display drücken.
4. Klappe ordnungsgemäß schließen.
5. An den autorisierten Kundendienst wenden.

STÖRUNG **Offensichtliche Geräusche oder anormale Vibrationen während des Mischvorgangs.**

URSACHE
1. Der Mischbecher ist zu voll.
2. Der Mischbecher ist leer.
3. Austreten von Pulver und Wasser während des Mischvorgangs.

ABHILFE
1. Der Pulverinhalt darf insgesamt max. 100 g betragen (Pulver + Wasser).
2. Das Gerät niemals betätigen, wenn der Becher leer ist.
3. Stets vergewissern, dass der Mischbecher geschlossen ist Kontrollieren, dass der Deckel nicht beschädigt ist. Die Höchstmengen nicht überschreiten.

9.3 FEHLERMELDUNGEN

Auf dem Display angezeigte Fehlermeldungen:
error 1: Es wurde versucht einen Mischvorgang bei geöffneter Klappe zu starten.
error 2: Es wurde versucht einen Mischvorgang zu starten oder erneut auszuführen, ohne zuvor die Klappe zu öffnen, um die vorhergehende Mischung zu entnehmen.
error 3: Motor defekt (den technischen Kundendienst kontaktieren).
error 4: Netzspannung zu niedrig.
error 5: Netzspannung zu hoch.
error 6: Elektronikplatine defekt (den technischen Kundendienst kontaktieren).
error 7: Bremse defekt (den technischen Kundendienst kontaktieren).
error 8: Türverriegelung defekt (den technischen Kundendienst kontaktieren).

KAPITEL 10: ANLAGEN

10.1 CE-ÜBEREINSTIMMUNGS-ERKLÄRUNG

Der Hersteller:

Zhermack S.p.A.
Via Bovazecchino, 100
45021 Badia Polesine • RO • Italy
Tel. +39 0425 597611 • Fax +39 0425 53596

Zur Erstellung der technischen Dokumentation befugte Person:

Zhermack S.p.A.
Via Bovazecchino, 100
45021 Badia Polesine • RO • Italy
Tel. +39 0425 597611 • Fax +39 0425 53596

Erklärt hiermit auf eigene und alleinige Verantwortung, dass das Gerät:

Hurrimix² 230 Vac 50/60 Hz

Die Richtlinie 2011/65/EU des Europäischen Parlaments und des Rates vom 8. Juni 2011 zur Beschränkung der Verwendung bestimmter gefährlicher Stoffe in Elektro- und Elektronikgeräten erfüllt.
Darüber hinaus den Rechtsvorschriften zur Umsetzung der folgenden Richtlinien entspricht:

Richtlinie 93/42/EG und Änderungsrichtlinie 2007/47/EG als Medizinprodukt der Klasse I (Anh. VII).

Gemäß den folgenden harmonisierten Normen:
EN 60601-1
EN 60601-1-2

Zur Gewährleistung der Konformität muss das Produkt im Einklang mit den Unterlagen des Herstellers verwendet werden.

Es wird ferner darauf hingewiesen, dass die Produkthaftung 10 Jahre nach dem Tag der Inverkehrbringung durch den Hersteller erlischt und laut Richtlinie 85/374/EWG und spätere Änderungen sowie laut Rechtsvorschriften zur Umsetzung der Richtlinie auf den Anwender übergeht.

Badia Polesine, 31/12/16

Paolo Ambrosini
Generaldirektor

10.2 GARANTIEZERTIFIKAT UND IDENTIFIZIERUNGSFORMBLATT

1. Mit diesem Zertifikat bescheinigt der Hersteller den korrekten Bau seines Erzeugnisses und den Gebrauch von Material erster Qualität, die Durchführung aller nötigen Abnahmen und ihre Übereinsteimmung mit den CEE-Vorschriften. Auf das Produkt wird eine Garantie für 48 Monate oder maximal 4000 Zyklen ab dem Lieferdatum an den Benutzer gewährt, dies muss durch den Kaufbeleg und eine Kopie des ausgefüllten Identifikationsformulars nachgewiesen werden. Diese Unterlagen müssen zusammen mit dem Apparate dem Service-Zentrum übergeben werden. Der Kunde, der sein Garantierecht gültig machen will, muss, laut Art. 1495 des Zivilgesetzbuchs, innerhalb von 8 Tagen nach Entdeckung der Störung davon Mitteilung machen. Die Garantie bezieht sich auf die Ersetzung oder Instandsetzung von Einzelteilen oder Teilen, die Fabrikationsfehler aufweisen mit Ausschluss der Reisekosten des technischen Fachpersonals, des Transports und der Verpackung usw. Von der Garantie ausgeschlossen sind Störungen oder Schäden, die sich aus schlechter Wartung, unrichtiger Einspeisung, Vernachlässigung und Unvorsichtigkeit ergeben und nicht dem Hersteller zuzuschreiben sind, außerdem Teile, die durch den normalen Gebrauch abgenutzt werden. Von der Garantie werden außerdem ausgeschlossen, Störungen, die durch fehlende allgemeine Wartung oder Vernachlässigung des Benutzers entstanden sind. Die vorliegende Garantie verpflichtet nicht zu direktem oder indirektem Schadenersatz irgendwelcher Art für Personen oder Sachen, die durch eventuelle Ineffizienz der Apparate entstanden sind.
2. Die Garantie verfällt automatisch, wenn die Apparate repariert, verändert oder vom Käufer oder dritten nicht bevollmächtigten Personen beschädigt werden. Die Verantwortung für Schäden durch schadhafte Erzeugnisse erlischt 10 Jahren nach dem Datum, in dem der Hersteller sie auf den Markt gebracht hat, diese fallen dann auf den Benutzer, wie vorgesehen von der CEE-Vorschrift 85/374.
3. Für Garantie-Eingriffe muss der Käufer sich an den Verkäufer oder an das vom Hersteller angezeigte Service-Zentrum wenden oder an den Hersteller selbst. Die Garantie berechtigt zur kostenlosen Ersetzung des schadhaften Teils. Die Berechtigung zum Ersatz des ganzen Apparats ist jedoch ausgeschlossen.
4. Im Falle von Anfechtung der Garantieanwendung auf die Qualität oder den Zustand des gelieferten Apparats, darf der Käufer die Bezahlung des Preises oder der Raten weder einstellen noch verzögern.
5. Kein Schadenersatz kann vom Käufer gefordert werden für den Stillstand des Apparates.
6. Die Garantie verfällt, wenn:
   a. der Apparat Beschädigungen aufweist, die auf Fall, Aussetzung an Flammen, auf Beschüttung von Flüssigkeiten, auf Blitze, Naturkatastrofen und Ursachen, die keine Fabrikationsfehlern sind, zurückzuführen sind;
   b. die Installation nicht korrekt ausgeführt wurde;
   c. Eine falsche Netzverbindung ist vorgenommen worden (falsche Nominal-Spannung der Einspeisung), dort wo oder falls keine angebrachte Schutzvorrichtung eingebaut wurde;
   d. die Matrikelnummer beseitigt, gelöscht oder geändert wurde.
7. Die unter Garantie zu ersetzenden Bestandteile müssen der Zhermack S.p.A. zurückgegeben werden, die dann die Spedition der Ersatzteile vornehmen wird. Falls das Teil nicht zurückgegeben wird, kann es dem Käufer in Rechnung gesetzt werden.
8. Hersteller und Händler sind nicht verpflichtet, für den Reparaturzeitraum Ersatzgeräte zur Verfügung zu stellen.
9. Aus Versteuerungsgründen werden die Ersatzteile nur unter Garantie gestellt, falls die nötigen Vorschriften zur Anerkennung der Garantie eingehalten werden.
10. Für alle anderen im Garantiezertifikat und im Regolament nicht aufgeführten Fälle bezieht man sich auf die Vorschriften des Zivilrechts.
11. Die Bezahlung der Rechnung für Arbeitslohn, Dienstreise und Pflichtpauschale muss bei der Übergabe derselben erfolgen.
12. Der Hersteller und der Verkäufer verpflichten sich, die gesammelten Daten unter Einhaltung der gültigen Rechtsnormen zu behandeln, inbegriffen derjenigen, die sich auf die Anpassung an die Sicherheitsbestimmungen beziehen und in Übereinstimmung zur spezifischen Benachrichtigung über die Behandlung der Daten stehen.

IDENTIFIZIERUNGSFORMBLATT

Modell Apparat:

.....

Käufer:

.....

Ort / plz.:

.....

Steuernr / mvst.Nr:

.....

Matrikelnummer Apparat:

.....

Str:

.....

Tel:

.....

Verkäufer:

.....

Käuferunterschrift:

.....

DE

DE

10.3 KARTEIKARTE TECHNISCHE EINGRIFFE

Datum	Eingriff Beschreibung	Unterschrift
.....	.....	.....
.....	.....	.....
.....	.....	.....
.....	.....	.....
.....	.....	.....
.....	.....	.....
.....	.....	.....
.....	.....	.....
.....	.....	.....
.....	.....	.....
.....	.....	.....
.....	.....	.....
.....	.....	.....
.....	.....	.....
.....	.....	.....
.....	.....	.....
.....	.....	.....
.....	.....	.....
.....	.....	.....
.....	.....	.....
.....	.....	.....

Die bezüglichen Abbildungen sind auf Seite 3, 4, 5 und 6 des vorliegenden Handbuchs und in der Quick Guide des Produktes.

Tradução do manual original

PT

SUMÁRIO

1. INTRODUÇÃO
1.1 Como ler e utilizar o Manual de Uso e Manutenção
1.2 Terminologia e símbolos utilizados

2. INFORMAÇÕES GERAIS
2.1 Responsabilidade
2.2 Garantia: normas gerais
2.3 Pessoal encarregado
2.4 Conselhos gerais de segurança

3. DESCRIÇÃO DO APARELHO
3.1 Descrição geral do aparelho
3.2 Descrição dos componentes
3.3 Dados para identificação

4. CARACTERÍSTICAS TÉCNICAS
4.1 Características técnicas e princípio de funcionamento
4.2 Dados técnicos
4.2.1 Equipamentos convencionais
4.2.2 Peso e dimensões totais

5. TRANSPORTE E DESLOCAMENTO
5.1 Recomendações gerais
5.2 Embalar e desembalar
5.3 Transporte e deslocamento
5.4 Descarte / desmonte

6. INSTALAÇÃO E PRIMEIRO USO
6.1 Recomendações e precauções
6.2 Condições ambientais permitidas
6.3 Espaço necessário para o uso
6.3.1 Superfície de apoio para a utilização
6.4 Conexão com fontes de energia
6.5 Primeiro uso
6.6 Compatibilidade electromagnética
6.7 Programas pré-estabelecidos pela Zhermack
6.8 Utilizações previstas
6.9 Utilizações não previstas / Utilizações proibidas

7. USO DO APARELHO
7.1 Instruções gerais
7.2 Uso do misturador com alginato
7.3 Uso do misturador com gesso

8. MANUTENÇÃO
8.1 Limpeza do aparelho
8.2 Manutenção convencional
8.3 Manutenção extraordinária
8.4 Uso após longo período de inatividade
8.5 Como contatar a Assistência Técnica

9. DIAGNÓSTICO
9.1 Instruções gerais
9.2 Problemas e soluções
9.3 Mensagens de erro

10. ANEXOS
10.1 Declaração de Conformidade CE
10.2 Certificado de garantia e Módulo de indentificação
10.3 Ficha de intervenções técnicas (Manutenção)

Os dados contidos neste Manual de Uso e Manutenção estão sujeitos a alterações sem prévio aviso.

As figuras de referimento encontram-se nas páginas 3, 4, 5 e 6 do presente manual e nas Quick Guias de produto.

PT

CAPÍTULO 1: INTRODUÇÃO

1.1 COMO LER E UTILIZAR O MANUAL DE USO E MANUTENÇÃO

O presente Manual de Uso e Manutenção fornece as informações sobre instalação, utilização e manutenção do misturador automático Hurrimix², fabricado por Zhermack.

- O equipamento deve ser utilizado conforme as instruções fornecidas neste manual: é, portanto, recomendado que seja feita uma leitura atenta do mesmo antes da instalação e da utilização do aparelho, sem negligenciar qualquer indicação, e prestando atenção especial às mensagens escritas em negrito e evidenciadas por meio de símbolos indicando situações de perigo ou prudência (ver parágrafo 1.2).
- A observância das normas e das recomendações especificadas neste manual permite a utilização do aparelho com total segurança, de maneira que o usuário intervenha sempre de modo adequado.
- O manual de uso e manutenção é parte integrante do aparelho: por isso é necessário conservá-los próximos um do outro. O manual deverá sempre ser conservado em boas condições (escolher um local seco e protegido, ao abrigo do sol e dos agentes atmosféricos, etc.) durante todo o período de utilização do aparelho (mesmo em caso de revenda do mesmo e de qualquer modo até a sua inutilização).
- O presente manual deve estar sempre atualizado. Ele deve conter as correções, modificações e adições eventualmente enviadas pelo fabricante. Insira sempre eventuais notas e comentários na parte criada com este objetivo ao final do manual (ver Anexos: Notas).
- Utilize o manual com cuidado para que ele permaneça em boas condições.
- Parte alguma deste manual deverá, por qualquer razão, ser removida ou destacada.
- Em caso de perda ou deterioração parcial que impeça a consulta ao conteúdo deste manual, solicite um novo manual ao fabricante.

Este manual de uso e manutenção é direcionado aos profissionais e tem a finalidade específica de possibilitar o uso correto do aparelho. Nele são fornecidas informações úteis sobre as utilizações previstas para este tipo de aparelho; o profissional encontrará particularmente instruções e indicações relacionadas aos seguintes assuntos:
- instalação correta do misturador;
- descrição do funcionamento do aparelho e de cada um de seus componentes;
- como iniciar o uso do aparelho;
- programação;
- observância das normas mais elementares para a segurança e prevenção de acidentes.

Este manual é dividido em 10 capítulos. Cada um trata de um assunto específico sobre o equipamento.
A parte final do manual compreende também anexos que completam a presente documentação.

1.2 TERMINOLOGIA E SÍMBOLOS UTILIZADOS

É fundamental prestar atenção aos símbolos a seguir e ao seu significado, pois eles existem para colocar em evidência informações específicas (situações que requerem prudência, conselhos práticos ou informações simples).
Consulte esta página em caso de dúvidas sobre o significado de um símbolo utilizado neste manual.

- As operações ao longo das quais a inobservância das instruções e a falta de regulagem do aparelho podem provocar sérios riscos às pessoas serão colocadas em evidência pelo símbolo:

PERIGO!
Este símbolo indica a obrigação de respeitar certas normas que garantem a segurança das pessoas e evitam qualquer dano ao aparelho.

- As situações em que se deve estar atento em vista da existência de zonas ou condições perigosas, ou operações durante as quais a inobservância das instruções fornecidas pode acarretar a anulação de garantia e deterioração do aparelho ou de seus componentes serão advertidas com o seguinte símbolo:

ATENÇÃO!
Este símbolo se refere a certas normas de segurança que devem ser respeitadas cuidadosamente, a fim de garantir a segurança das pessoas e evitar qualquer dano ao aparelho.

- As operações ao longo das quais a inobservância das instruções ou uma utilização incorreta dos componentes do aparelho podem provocar sua deterioração ou anulação da sua garantia serão evidenciadas pelo símbolo:

PROIBIÇÃO!
Este símbolo atenta para operações que devem ser evitadas a todo custo, e que são, portanto, proibidas.

- As informações gerais e/ou os conselhos úteis sobre qualquer assunto serão evidenciados pelo símbolo:

OBSERVAÇÃO!
Este símbolo indica informações ou conselhos úteis.

O equipamento está dotado de outras placas e símbolos, que indicam:

ATENÇÃO! PERIGO DEVIDO À PRESENÇA DE CORRENTE ELÉCTRICA.
Não abrir ou remover as portas e protecções sem ter previamente seccionado a tensão de alimentação.

É OBRIGATÓRIO VERIFICAR A EXISTÊNCIA E EFICIÊNCIA DA LIGAÇÃO À TERRA.

É OBRIGATÓRIO LER COM ATENÇÃO AS INSTRUÇÕES APRESENTADAS NESTE MANUAL.

RESÍDUOS DE EQUIPAMENTOS ELÉCTRICOS E ELECTRÓNICOS.
O aparelho não deve ser descartado com os resíduos genéricos, mas recolhido separadamente para as operações de eliminação ou reciclagem em conformidade com a lei.

CAPÍTULO 2: INFORMAÇÕES GERAIS

2.1 RESPONSABILIDADE

O fabricante se isenta de qualquer responsabilidade em caso de inobservância das instruções contidas no presente manual de utilização e manutenção. Para qualquer outra informação não incluída nestas páginas, consultar diretamente o representante do fabricante:

Zhermack S.p.A.
Via Bovazecchino, 100
45021 Badia Polesine - RO - Italy
Tel. +39 0425 597611, Fax +39 0425 53596
http://www.zhermack.com, e-mail: info@zhermack.com

A Zhermack se isenta de responsabilidade em relação à segurança das pessoas e ao funcionamento defeituoso do aparelho em caso de danos causados a pessoas e ao aparelho Hurrimix² em decorrência do uso do aparelho de modo não conforme às instruções fornecidas, suscetível de prejudicar a integridade do aparelho ou de modificar suas características originais.

2.2 GARANTIA: NORMAS GERAIS

O Certificado de Garantia e a Ficha de Identificação são fornecidos junto com este Manual de Uso e Manutenção. É necessário preencher integralmente a ficha em questão.
O equipamento, a partir da data de aquisição, é coberto pela garantia pelo prazo de 4 anos ou por um máximo de 4000 ciclos. Os componentes sujeitos a desgaste não estão cobertos pela garantia.
Os componentes sujeitos a desgaste são:
- XR0250802 HURRIMIX RECIPIENTE PARA ALGINATOS x 2
- XR0250804 HURRIMIX- RECIPIENTE GESSOS x2
- XR0250830 Bastão para mistura Hurrimix
- XR0250820 Conjunto de espátulas para Hurrimix
- XR0250926 Engrenagem de retorno completa Hurrimix
- XR0250890 Selante para porta Hurrimix

Normalmente a anulação da garantia ocorre principalmente pelas seguintes razões:
- utilização inadequada do aparelho;
- instalação incorreta;
- manutenção inadequada ou insuficiente;
- modificações ou intervenções não autorizadas pelo fabricante (em particular no que tange aos dispositivos de segurança);
- utilização de peças de reposição não originais.

IMPORTANTE: Conserve sempre a embalagem original do produto durante o período de garantia. A embalagem é necessária para o envio para o respetivo centro de assistência para eventual reparação/substituição do produto em caso de defeito de fábrica ou avaria (à exceção de danos voluntários, incúria do produto, falta de manutenção de rotina, danos resultantes do transporte). Caso não disponha da embalagem original, contacte a Zhermack para obter instruções (eventuais custos de reembalamento serão debitados no ato da entrega). Corre inteiramente por conta do cliente todo e qualquer encargo com uma embalagem inadequada do produto a entregar ao fabricante. A Zhermack não responde, assim, por defeitos, anomalias ou danos do produto que derivem ou sejam consequentes do uso de embalagens inadequadas ou de qualidade não equivalente ou superior às de expedição.

A Zhermack se isenta de toda responsabilidade por qualquer modificação ou ajuste efetuado sem autorização prévia, por escrito, do fabricante. Por conseguinte: os reparos efetuados por pessoal não autorizado, o uso de peças de reposição não originais e a inobservância das normas de instalação especificadas no presente manual provocam a anulação automática da garantia.

2.3 PESSOAL ENCARREGADO

As pessoas encarregadas do uso do aparelho se diferenciam pelas seguintes características:

Operador/usuário
Pessoa competente e treinada para utilizar o equipamento (dentista, assistente, técnicos de odontologia). Efetua as operações necessárias para o funcionamento do misturador, tais como a ativação e desativação dos comandos de ligamento e desligamento, a limpeza, os controles e intervenções simples, em condições normais de trabalho.

Antes de usar o aparelho e efetuar qualquer tipo de intervenção, o usuário deverá ler muito atentamente todo o conteúdo deste manual, que foi redigido com o objetivo de garantir uma utilização racional e consciente do aparelho. O usuário deverá respeitar o conteúdo e indicar ainda na ficha de intervenção técnica – fornecida juntamente com o manual – as intervenções efetuadas para a manutenção, a reposição dos componentes do aparelho e as indicações sobre uma possível falha na aparelhagem.

Encarregado da manutenção autorizado pela Zhermack:
pessoa capaz de intervir sob todas as condições de funcionamento e todos os níveis de proteção, para efetuar os reparos e as regulagens mecânicas e elétricas ou operações de manutenção preventiva em intervalos regulares, efetuando eventualmente a reposição de algumas peças.

2.4 CONSELHOS GERAIS DE SEGURANÇA

É dever do operador observar com atenção os conselhos fornecidos e as advertências abaixo relacionadas para melhor conservar e utilizar o aparelho com toda segurança:
- não permitir a pessoal não treinado de utilizar o aparelho;
- preparar uma superfície de trabalho ideal, cuidando para que o espaço permaneça sem obstáculos, limpo, seco e adequadamente iluminado;
- evitar distrações durante a utilização do aparelho;
- é proibido trabalhar com objectos que possuam características diversas daquelas para as quais o aparelho foi projetado;
- para isolar o aparelho girar o interruptor geral para a posição "0";
- em caso de defeito seguir os conselhos fornecidos no presente Manual. Em caso de dúvidas desligar o aparelho, desconectar o cabo de alimentação e contactar imediatamente o centro de assistência autorizado;
- não abrir vãos do aparelho que contenham partes elétricas;
- antes de efectuar qualquer operação de limpeza, de manutenção ordinária e ou extraordinária, certificar-se de que a tomada elétrica do aparelho tenha sido desconectada da rede de alimentação;
- não substituir o cabo de alimentação nem adulterar a ficha fornecida; para a substituição dos mesmos, em caso de danos ou desgaste, contactar única e exclusivamente um Centro de Assistência Autorizado;
- assegurar-se de que a zona de trabalho (compartimento de centrifugação e porta) esteja livre de corpos estranhos para prevenir danos ao próprio aparelho e/ou ferimentos pessoais.
- não utilizar gasolina ou solventes inflamáveis como detergente, mas exclusivamente substâncias não inflamáveis, não corrosivas e não tóxicas (ver parágrafo 8.1).

- ATENÇÃO: para evitar o risco de choque eléctrico, este aparelho deve ser conectado exclusivamente a redes de alimentação com ligação à terra adequada.
- A Zhermack se isenta de toda responsabilidade em caso de danos causados ao aparelho em seguida a um uso inadequado efetuado por pessoas não especializadas e à inobservância das instruções deste manual.
- A Zhermack se isenta de qualquer responsabilidade em caso de danos causados às pessoas e aos objetos em seguida a uma utilização diferente daquela prevista por este manual.

O aparelho está equipado com um sistema elétrico; por conseguinte, em caso de incêndio (ainda que de pouca importância), utilize unicamente um extintor com pó. É proibido o uso de água.

CAPÍTULO 3: DESCRIÇÃO DO APARELHO

3.1 DESCRIÇÃO GERAL DO APARELHO

O aparelho descrito neste manual é o misturador Hurrimix², desenvolvido para misturar alginatos e gessos, principalmente no ramo dental. Deve se utilizado em clínicas dentárias, com a advertência de respeitar uma distância de pelo menos 1,5 metros do paciente independentemente do lado.

3.2 TABELA DE COMPONENTES - *Fig. A*

1. Porta
2. Compartimento da centrífuga
3. Display digital
4. Interruptor principal 0/I
5. Fusíveis de protecção (2 x 230V ou 2 x 115V)
6. Tomada elétrica principal
7. Botão liga/desliga – abertura da porta
8. Botão de programação (8a, 8b)
9. Botão de tempo de mistura "+"
10. Botão de tempo de mistura " – "
11. Botão ATIVAR/DESATIVAR
12. Cabo elétrico principal (230V o 115V)

3.3 DADOS PARA INDENTIFICAÇÃO - *Fig. B*

O aparelho descrito neste manual possui uma placa de identificação na qual se encontram indicados os dados de identificação do aparelho e do fabricante:

A Nome e endereço do fabricante
B Número do artigo e modelo do aparelho
C Número de série
D Indicação de alimentação

O aparelho foi fabricado de acordo com as diretivas CEE indicadas na "Declaração de Conformidade CE" anexa. Usar os dados de identificação para solicitar reposições, informações e assistência da Assistência Técnica. Se a placa for danificada (ainda que parcialmente) e/ou não estiver mais perfeitamente legível, é aconselhável a encomenda de uma nova placa ao fabricante, através do fornecimento das informações necessárias.

Nunca remova ou danifique a placa, para que seja sempre possível obter todos os dados que permitam identificá-la.

CAPÍTULO 4: CARACTERÍSTICAS TÉCNICAS

4.1 CARACTERÍSTICAS TÉCNICAS E PRINCÍPIO DE FUNCIONAMENTO

A Zhermack produz instrumentos de trabalho muito avançadas do ponto de vista qualitativo e tecnológico, com o objetivo de oferecer ao profissional dental um produto cuja utilização cotidiana demonstre que o produto foi estudado e desenvolvido para atender às suas necessidades. A Zhermack desenvolve seus produtos utilizando os mais modernos instrumentos, o que lhe permite obter aparelhos com características funcionais ideais. A utilização de materiais de primeira qualidade e a realização de todos os controles necessários à segurança do operador garantem o grau de qualidade dos aparelhos da Zhermack, tornando-os competitivos em nível mundial.
O princípio de funcionamento que caracteriza o misturador Hurrimix² tem por base a mistura de alginatos e gessos odontológicos. As vantagens que o aparelho oferece são:
- processo de mistura controlado graças a uma velocidade constante;
- mistura homogênea;
- tempo de mistura reduzido significativamente em comparação com a mistura manual;
- software contendo 20 programações de mistura (que podem ser personalizáveis por parte do utilizador): 10 programações para trabalhos com alginato e 10 programações para trabalhos com gesso – alguns especificamente desenvolvidos para misturar produtos fabricados pela Zhermack;
- facilidade de programação e de mistura, graças a um display digital grande.

PT

PT

4.2 DADOS TÉCNICOS

Dados técnicos do misturador Hurrimix² :

Alimentação	230 V ~ ± 10% 50/60Hz (ou então 115 V ~ ± 10% 50/60Hz)
Potência total	550 VA (230 V) | 550 VA (115 V)
Ciclo de trabalho	TON máx 20" TOFF mín 3'
Fusíveis de protecção (x2 - 5x20)	modelo 230 Vac: T 6,3A H 250V modelo 115 Vac: T 10A H 250V
Nível de proteção IP	IP20
Nível de potência acústica	<80 dB
Categoria de sobretensão	II
Grau de contaminação nominal	2

4.2.1 EQUIPAMENTOS CONVENCIONAIS - *Fig. C*

Além do presente Manual de Uso e Manutenção, o misturador Hurrimix² inclui:

Componente	Q.dade	Código No.*
12a. Cabo de alimentação 230 V	1	XE2515375
12b Cabo de alimentação 115 V	1	XE2512376
12c. Cabo de alimentação 230 UK	1	_____
13. Recipiente para mistura de alginato x2	1	XR0250802
14. Recipiente para mistura de gesso x2	1	XR0250804
15. Conjunto de espátulas	1	XR0250820
16. Haste pré-mistura	1	XR0250830
17. Frasco com copo medidor graduado	1	XR0250840

(*) Código No., para usar quando solicitar peças de reposição.

4.2.2 PESO E DIMENSÕES TOTAIS

Dimensões totais sem embalagem

Altura (h)	cm. 31
Altura com a porta aberta (h máx.)	cm. 50
Largura (l)	cm. 27
Profundidade (p)	cm. 32
Peso	Kg. 19

CAPÍTULO 5: TRANSPORTE E DESLOCAMENTO

5.1 RECOMENDAÇÕES GERAIS

Condições de transporte e armazenamento:

Temperatura	-20°C / +60°C
Humidade	máx 80%
Pressão	500 - 1060 mbar

Para evitar qualquer dano a pessoas e objetos, recomenda-se prestar muita atenção durante a manutenção do aparelho, e respeitar atentamente todas as precauções e instruções mencionadas nos parágrafos a seguir.

5.2 EMBALAR E DESEMBALAR - *Fig. D*

Todo o material é cuidadosamente controlado pelo fabricante antes de ser despachado. No momento do recebimento, certifique-se de que o aparelho não tenha sido danificado durante o transporte, e que a embalagem esteja intacta e que nenhuma parte esteja faltando. Em caso de danos ou de partes faltantes, contatar imediatamente o revendedor e o transportador, documentando o problema com o auxílio de fotografias. A embalagem é composta de uma caixa em papelão contendo em seu interior proteções em plástico expandido. Ela contém:

- o misturador Hurrimix²;
- o material fornecido com o aparelho (ver parágrafo 4.2.1);
- este manual de uso e manutenção;
- um Guia de utilização rápida.

IMPORTANTE: Conserve sempre a embalagem original do produto durante o período de garantia. A embalagem é necessária para o envio para o respetivo centro de assistência para eventual reparação/substituição do produto em caso de defeito de fábrica ou avaria (à exceção de danos voluntários, incúria do produto, falta de manutenção de rotina, danos resultantes do transporte). Caso não disponha da embalagem original, contacte a Zhermack para obter instruções (eventuais custos de reembalamento serão debitados no ato da entrega). Corre inteiramente por conta do cliente todo e qualquer encargo com uma embalagem inadequada do produto a entregar ao fabricante. A Zhermack não responde, assim, por defeitos, anomalias ou danos do produto que derivem ou sejam consequentes do uso de embalagens inadequadas ou de qualidade não equivalente ou superior às de expedição.

5.3 TRANSPORTE E DESLOCAMENTO

Em caso de necessidade de deslocamento do equipamento, será preciso:

1. desconectar o aparelho da rede elétrica;
2. carregar o aparelho pela parte de baixo, prestando atenção para mantê-lo sempre em posição vertical. Atenção para o peso e para as dimensões totais do equipamento (ver parágrafo 4.2.3), a fim de evitar que ocorram danos de qualquer natureza devido à inobservância de tais dimensões;
3. embalar o misturador Hurrimix² em sua embalagem original ou, caso não seja possível, prestar o máximo de atenção para proteger o aparelho contra golpes ou quedas, uma vez que a mercadoria viaja sob responsabilidade do proprietário.

Tanto para o transporte como para o deslocamento, é proibido carregar o misturador Hurrimix² segurando-o pelo conector da cuba, pela própria cuba ou de maneira não conforme às indicações.

- O fabricante se isenta de toda responsabilidade em caso de disfunções do aparelho ocasionadas pela inobservância das regras mencionadas acima. A garantia será anulada automaticamente.
- Em caso de envio ou entrega do aparelho para a Central de Assistência Autorizada, é necessário fornecer uma cópia do documento de compra e uma cópia da ficha de identificação que se encontra ao final deste manual (corretamente preenchida).
- Caso o aparelho tenha de ser transportado, garantir a devida inserção e fixação dos batentes de segurança e utilizar a embalagem original; caso contrário, o aparelho pode sofrer danos.

5.4 DESCARTE / DESMONTE

Limpar e desinfetar o aparelho e acessórios antes de descarte/desmonte.

Para descarte da embalagem, o usuário sempre deverá respeitar as normas em vigor em seu país relacionadas aos materiais a seguir:

- madeira/papel: material não contaminante/poluente mas que deve ser reciclado de maneira adequada;
- poliestireno/plástico: material contaminante/poluente que não deve ser incinerado (fumaças tóxicas) e deve ser eliminado em conformidade com as normas em vigor no país onde for utilizado.

No caso de descarte do aparelho, o usuário deverá sempre fazê-lo em conformidade com as normas CEE e com as leis em vigor no país onde for utilizado, eliminando ou reciclando os materiais a seguir:

- componentes em plástico, aço, vidro; cabos elétricos revestidos; partes em borracha;
- não contém substâncias tóxicas nem substâncias corrosivas.

No que tange a eliminação de materiais utilizados para a mistura, seguir atentamente as indicações de cada produto; em qualquer caso, as normas CEE e as leis vigentes no país onde o aparelho for utilizado deverão ser respeitadas.

O produto não deve ser eliminado como resíduo urbano, devendo antes, no fim da sua vida útil, proceder-se à recolha seletiva prevista na Diretiva Europeia 2012/19/UE ou nas diretivas vigentes nos países de venda.

CAPÍTULO 6: INSTALAÇÃO E PRIMEIRO USO

6.1 RECOMENDAÇÕES E PRECAUÇÕES

Antes de realizar a instalação, assegure-se do cumprimento de todas as condições de segurança necessárias, e em seguida verifique atentamente as instruções a seguir.

Para maior clareza, os números das figuras localizadas nos quadros dos parágrafos abaixo correspondem precisamente à numeração utilizada no capítulo 3, relativo à "Descrição do aparelho".

6.2 CONDIÇÕES AMBIENTAIS PERMITIDAS

A menos que seja solicitado que o aparelho seja projetado de modo diferente na hora do pedido, ele foi desenvolvido para funcionar regularmente sob as seguintes condições ambientes:

Ambiente de utilização	Interno
Altitude	Até 2000 m (761,5 mbar)
Temperatura de trabalho	Entre 10°C e 35°C
Umidade máxima	80%

Condições diferentes das mencionadas podem provocar falhas ou rupturas repentinas. A iluminação do local de instalação deve garantir uma boa visibilidade de todas as partes do aparelho. A luminosidade não deve

As figuras de referimento encontram-se nas páginas 3, 4, 5 e 6 do presente manual e nas Quick Guias de produto.

exceder 200 lux. A iluminação deve ser uniforme e sem reflexos, de modo a evitar qualquer risco ao operador.

O aparelho não foi desenvolvido nem projetado para operar em locais onde existem riscos de explosão ou incêndio.

O sistema de iluminação da zona de trabalho deve ser considerado com muita atenção se o objetivo for garantir a segurança das pessoas e a qualidade do trabalho. Na Itália, esta condição é regulada por meio de um decreto ministerial que determina claramente o nível médio de iluminação obrigatória. Em outros países, esta condição é regulada por normas em vigor para prevenir acidentes e para a higiene do trabalho.

6.3 ESPAÇO NECESSÁRIO PARA O USO

A escolha do local e do espaço mais apropriados para a instalação do aparelho é importante tanto do ponto de vista da qualidade do trabalho e da segurança quanto do ponto de vista da manutenção. A zona de trabalho deverá ser suficientemente espaçosa para permitir uma utilização ideal do aparelho, inclusive durante as etapas de limpeza e manutenção. Deverá ser bem iluminada, bem arejada, livre da presença de poeira e ao abrigo da luz do sol. Além disso o aparelho deve ser posicionado de modo que o usuário possa deslocar com facilidade o fio conector.

6.3.1 SUPERFÍCIE DE APOIO PARA A UTILIZAÇÃO

Fig. F: O misturador Hurrimix² foi desenvolvido para funcionar apoiado sobre uma superfície rígida e paralela ao solo. Para tal finalidade as superfícies de apoio e os móveis de serviço (quando o usuário estiver em pé) ou bancadas de trabalho (para usar sentado) constituem excelentes mesas de apoio, contanto que sejam estáveis.

6.4 CONEXÃO COM FONTES DE ENERGIA

No momento da conexão, verificar:
- se a voltagem e a freqüência da fonte de alimentação correspondem àquelas indicadas na placa (uma tensão de alimentação inadequada pode danificar o aparelho);
- se a fonte de alimentação está equipada com um sistema de conexão com fio terra apropriado.

Posicionar o aparelho de forma a poder aceder facilmente à ficha de rede, a considerar como um dispositivo de desconexão.

É vedado fazer adaptações no cabo de alimentação e na tomada correspondente. Para toda reposição em caso de deterioração ou desgaste, dirigir-se exclusivamente à Central de Assistência Autorizada.

É obrigatório efetuar um sistema de aterramento apropriado. Se for necessário utilizar uma extensão eléctrica, a mesma deverá ser dotada de ligação à terra adequada.

6.5 PRIMEIRO USO

Retirar os batentes de segurança que estão por baixo do aparelho antes de dar início à mistura (***FIG. E***).

Fig. 1: Apoiar o equipamento sobre a superfície de trabalho.
Fig. 2: Conectar a tomada correspondente ao cabo de alimentação na tomada localizada na parte traseira do aparelho; conectar a tomada correspondente à rede de energia elétrica – para tanto, seguir atentamente as instruções fornecidas pelo parágrafo 6.4.
Fig. 3: Ativar o aparelho, pressionando o interruptor geral (chave de ativação I/0, fig. A, 4).
Fig. 4: Em seguida, manter premido durante 2 segundos o botão liga/desliga – abertura da porta localizado no painel de controle (fig.A, 7).

Para desligar, premir o botão de ligar/desligar-abertura da tampa (fig. A, 7) e, de seguida, premir o interruptor geral I/O (fig. A, 4).

A inobservância de uma das normas de instalação mencionadas acima pode provocar uma disfunção do aparelho, e, por conseguinte, anular a garantia.

6.6 COMPATIBILIDADE ELECTROMAGNÉTICA

Tratando-se de um dispositivo electromédico, o misturador Hurrimix² exige a adopção de precauções especiais, com relação à compatibilidade electromagnética, e deve ser colocado em funcionamento de acordo com as informações apresentadas abaixo.

Aparelhos que utilizam rádio frequência para transmissão (móveis e portáteis) podem afectar a operação deste dispositivo electromédico.

- Tratando-se de um dispositivo electromédico, o misturador Hurrimix² não deve ser posicionado nas imediatas adjacências ou sobreposto a outros equipamentos. Em caso de necessidade, observar o funcionamento de ambos os aparelhos e determinar possíveis influências na transmissão causadas por um eventual acoplamento electromagnético indesejado.
- Deve ser obrigatoriamente utilizado o cabo de alimentação fornecido de fábrica. Se o cabo estiver danificado, solicitar a sua substituição directamente junto à Zhermack.

Não utilizar a máquina em vazio, ou seja, desprovida dos contentores de mistura fornecidos de fábrica.

Hurrimix² 115Vac/60 Hz **Guia e declaração do fabricante - Emissão electromagnética**		
O misturador Hurrimix² destina-se a ser utilizado no ambiente electromagnético especificado abaixo. O cliente ou o utilizador deverão assegurar-se de que o ambiente de uso seja idóneo.		
Ensaio de emissão	**Conformidade**	**Ambiente electromagnético - Directrizes**
Emissões de rádio frequências CISPR11	Grupo 1	O misturador Hurrimix² utiliza energia de rádio frequência apenas para o seu funcionamento interno. Portanto, as suas emissões de rádio frequência são baixíssimas e com toda probabilidade não causam interferências nos aparelhos electrónicos adjacentes.
Emissões de rádio frequências CISPR11	Classe B	O misturador destina-se a ser utilizado em todos os ambientes, com a inclusão dos ambientes domésticos e daqueles directamente ligados a uma alimentação de rede pública de baixa tensão, que alimenta edifícios usados para fins domésticos.
Correntes harmónicas IEC 61000-3-2	Classe A	
Flutuações de tensão/Tremulação IEC 61000-3-3	Conforme	

PT

Hurrimix² 230Vac/50 Hz Guia e declaração do fabricante - Emissão electromagnética		
O misturador Hurrimix² destina-se a ser utilizado no ambiente electromagnético especificado abaixo. O cliente ou o utilizador deverão assegurar-se de que o ambiente de uso seja idóneo.		
Ensaio de emissão	**Conformidade**	**Ambiente electromagnético - Directrizes**
Emissões de rádio frequências EN 55011	Grupo 1	O misturador Hurrimix² utiliza energia de rádio frequência apenas para o seu funcionamento interno. Portanto, as suas emissões de rádio frequência são baixíssimas e com toda probabilidade não causam interferências nos aparelhos electrónicos adjacentes.
Emissões de rádio frequências EN 55011	Classe B	O misturador destina-se a ser utilizado em todos os ambientes, com a inclusão dos ambientes domésticos e daqueles directamente ligados a uma alimentação de rede pública de baixa tensão, que alimenta edifícios usados para fins domésticos.
Correntes harmónicas EN 61000-3-2	Classe A	
Flutuações de tensão/Tremulação EN 61000-3-3	Conforme	

PT

Hurrimix² 115Vac/60Hz Guia e declaração do fabricante - Imunidade electromagnética			
O misturador Hurrimix² destina-se a ser utilizado no ambiente electromagnético especificado abaixo. O cliente ou o utilizador deverão assegurar-se de que o ambiente de uso seja idóneo.			
Ensaio de IMUNIDADE	**Nível de ensaio da norma IEC 60601**	**Nível de conformidade**	**Ambiente electromagnético - Directrizes**
Descarga electrostática (ESD) IEC 61000-4-2	+/-6kV por contacto +/-8kV pelo ar	O aparelho não altera o seu estado.	O piso deve ser de madeira, betão ou de tipo cerâmico. Se o piso for revestido com material sintético, a humidade relativa não deverá ser inferior a 30%.
Transitórios/Sequência de impulsos eléctricos rápidos IEC 61000-4-4	+/-2kV para alimentação +/-1kV para linhas de entrada/saída	O aparelho não altera o seu estado.	A alimentação deve ser a tipicamente prevista em ambientes comerciais ou hospitalares.
Sobretensões IEC 61000-4-5	+/-1 kV no modo diferencial +/-2 kV em relação à terra	O aparelho não altera o seu estado.	A alimentação deve ser a tipicamente prevista em ambientes comerciais ou hospitalares.
Quedas, breves interrupções e variações de tensão nas linhas de entrada da alimentação IEC 61000-4-11	<5% UT (>95% queda em U_T) por 0,5 ciclos 40 % U_T (60% queda em U_T) por 5 ciclos 70 % U_T (30% queda em U_T) por 25 ciclos <5 % U_T (>95% queda em U_T) per 5 segundos	O aparelho não altera o seu estado.	A alimentação deve ser a tipicamente prevista em ambientes comerciais ou hospitalares. Prever o uso de uma fonte de alimentação ininterrupta sempre que for necessário um serviço contínuo do misturador Hurrimix².
Campo magnético à frequência de rede (50/60 Hz) IEC 61000-4-8	3A/m	O aparelho não altera o seu estado.	Os campos magnéticos à frequência de rede devem apresentar os níveis típicos das instalações em ambientes comerciais ou hospitalares.
NOTA: U_T representa a tensão de rede em corrente alternada (c.a.) antes da aplicação do nível de ensaio.			

Hurrimix² 230Vac/50Hz Guia e declaração do fabricante - Imunidade electromagnética			
O misturador Hurrimix² destina-se a ser utilizado no ambiente electromagnético especificado abaixo. O cliente ou o utilizador deverão assegurar-se de que o ambiente de uso seja idóneo.			
Ensaio de IMUNIDADE	**Nível de ensaio da norma EN 60601**	**Nível de conformidade**	**Ambiente electromagnético - Directrizes**
Descarga electrostática (ESD) EN 61000-4-2	+/-6kV por contacto +/-8kV pelo ar	O aparelho não altera o seu estado.	O piso deve ser de madeira, betão ou de tipo cerâmico. Se o piso for revestido com material sintético, a humidade relativa não deverá ser inferior a 30%.
Transitórios/Sequência de impulsos eléctricos rápidos EN 61000-4-4	+/-2kV para alimentação +/-1kV para linhas de entrada/saída	O aparelho não altera o seu estado.	A alimentação deve ser a tipicamente prevista em ambientes comerciais ou hospitalares.
Sobretensões EN 61000-4-5	+/-1 kV no modo diferencial +/-2 kV em relação à terra	O aparelho não altera o seu estado.	A alimentação deve ser a tipicamente prevista em ambientes comerciais ou hospitalares.
Quedas, breves interrupções e variações de tensão nas linhas de entrada da alimentação EN 61000-4-11	<5% UT (>95% queda em U_T) por 0,5 ciclos 40 % U_T (60% queda em U_T) por 5 ciclos 70 % U_T (30% queda em U_T) por 25 ciclos <5 % U_T (>95% queda em U_T) per 5 segundos	O aparelho não altera o seu estado.	A alimentação deve ser a tipicamente prevista em ambientes comerciais ou hospitalares. Prever o uso de uma fonte de alimentação ininterrupta sempre que for necessário um serviço contínuo do misturador Hurrimix².
Campo magnético à frequência de rede (50/60 Hz) EN 61000-4-8	3A/m	O aparelho não altera o seu estado.	Os campos magnéticos à frequência de rede devem apresentar os níveis típicos das instalações em ambientes comerciais ou hospitalares.
NOTA: U_T representa a tensão de rede em corrente alternada (c.a.) antes da aplicação do nível de ensaio.			

As figuras de referimento encontram-se nas páginas 3, 4, 5 e 6 do presente manual e nas Quick Guias de produto.

Hurrimix² 115Vac/60Hz Guia e declaração do fabricante - Imunidade electromagnética			
O misturador Hurrimix² destina-se a ser utilizado no ambiente electromagnético especificado abaixo. O cliente ou o utilizador deverão assegurar-se de que o ambiente de uso seja idóneo.			
Ensaio de IMUNIDADE	**Nível indicado pela norma IEC 60601-2**	**Nível de conformidade**	**Ambiente electromagnético - Directrizes**
Perturbações de rádio frequência conduzidas IEC 61000-4-6 Perturbações de rádio frequência irradiadas IEC 61000-4-3	3 V eff de 150 kHz a 80 MHz 3 V/m de 80 MHz a 2,5 GHz	V_1 = 3 V rms E_1 = 3 V / m	Os aparelhos de comunicação e transmissão por rádio frequência, portáteis e móveis, não devem ser utilizados nas imediatas proximidades do misturador Hurrimix² e de todos os seus componentes (com a inclusão dos cabos): deve ser obrigatoriamente respeitada a distância de separação calculada a partir da equação aplicável à frequência do transmissor. **Distâncias de separação recomendadas** $d = [3,5 / V_1] \sqrt{P}$ $d = [3,5 / E_1] \sqrt{P}$ de 80 MHz a 800MHz $d = [7/ E_1] \sqrt{P}$ de 800 MHz a 2,5 GHz Em que "P" representa a potência nominal máxima de saída do transmissor expressa em Watts (W), de acordo com as indicações do fabricante, e "d" a distância de separação recomendada expressa em metros. As intensidades de campo estabelecidas pelos transmissores por rádio frequência fixos, determinadas por uma inspecção electromagnética in loco [(a)], poderão ser inferiores ao nível de conformidade em cada faixa de frequência [(b)]. Podem ocorrer fenómenos de interferência nas adjacências dos equipamentos marcados com o seguinte símbolo:

Nota 1: A 80 MHz e 800 MHz, aplica-se a faixa de frequência mais alta.

Nota 2: Estas directrizes podem não ser aplicáveis a todas as situações. A propagação electromagnética é afectada pela absorção e reflexão de estruturas, objectos e pessoas.

a) As intensidades de campo estabelecidas pelos transmissores fixos, tais como estações de base para radiotelefonia (celular/sem fio) e rádios móveis terrestres, rádios amadores, transmissões de rádio AM e FM e transmissões televisivas não podem ser previstas teoricamente com precisão. A fim de avaliar um ambiente electromagnético gerado por transmissores de rádio frequência fixos, deve ser prevista uma inspecção in loco. Se a intensidade de campo medida no local de uso do misturador Hurrimix² exceder o nível de conformidade aplicável, o normal funcionamento do aparelho deverá ser mantido sob estreita vigilância. Se for observado um desempenho anormal, talvez sejam necessárias medidas adicionais, tais como a reorientação ou o reposicionamento do aparelho.

b) A intensidade de campo dentro da faixa de frequência de 150 kHz a 80 MHz deve ser inferior a 3 V/m.

Hurrimix² 230Vac/50Hz Guia e declaração do fabricante - Imunidade electromagnética			
O misturador Hurrimix² destina-se a ser utilizado no ambiente electromagnético especificado abaixo. O cliente ou o utilizador deverão assegurar-se de que o ambiente de uso seja idóneo.			
Ensaio de IMUNIDADE	**Nível indicado pela norma EN 60601-2**	**Nível de conformidade**	**Ambiente electromagnético - Directrizes**
Perturbações de rádio frequência conduzidas EN 61000-4-6 Perturbações de rádio frequência irradiadas EN 61000-4-3	3 V eff de 150 kHz a 80 MHz 3 V/m de 80 MHz a 2,5 GHz	V_1 = 3 V rms E_1 = 3 V / m	Os aparelhos de comunicação e transmissão por rádio frequência, portáteis e móveis, não devem ser utilizados nas imediatas proximidades do misturador Hurrimix² e de todos os seus componentes (com a inclusão dos cabos): deve ser obrigatoriamente respeitada a distância de separação calculada a partir da equação aplicável à frequência do transmissor. **Distâncias de separação recomendadas** $d = [3,5 / V_1] \sqrt{P}$ $d = [3,5 / E_1] \sqrt{P}$ de 80 MHz a 800MHz $d = [7/ E_1] \sqrt{P}$ de 800 MHz a 2,5 GHz Em que "P" representa a potência nominal máxima de saída do transmissor expressa em Watts (W), de acordo com as indicações do fabricante, e "d" a distância de separação recomendada expressa em metros. As intensidades de campo estabelecidas pelos transmissores por rádio frequência fixos, determinadas por uma inspecção electromagnética in loco [(a)], poderão ser inferiores ao nível de conformidade em cada faixa de frequência [(b)]. Podem ocorrer fenómenos de interferência nas adjacências dos equipamentos marcados com o seguinte símbolo:

Nota 1: A 80 MHz e 800 MHz, aplica-se a faixa de frequência mais alta.

Nota 2: Estas directrizes podem não ser aplicáveis a todas as situações. A propagação electromagnética é afectada pela absorção e reflexão de estruturas, objectos e pessoas.

a) As intensidades de campo estabelecidas pelos transmissores fixos, tais como estações de base para radiotelefonia (celular/sem fio) e rádios móveis terrestres, rádios amadores, transmissões de rádio AM e FM e transmissões televisivas não podem ser previstas teoricamente com precisão. A fim de avaliar um ambiente electromagnético gerado por transmissores de rádio frequência fixos, deve ser prevista uma inspecção in loco. Se a intensidade de campo medida no local de uso do misturador Hurrimix² exceder o nível de conformidade aplicável, o normal funcionamento do aparelho deverá ser mantido sob estreita vigilância. Se for observado um desempenho anormal, talvez sejam necessárias medidas adicionais, tais como a reorientação ou o reposicionamento do aparelho.

b) A intensidade de campo dentro da faixa de frequência de 150 kHz a 80 MHz deve ser inferior a 3 V/m.

Distâncias de separação recomendadas entre os aparelhos de comunicação via rádio portáteis e móveis e o misturador Hurrimix²			
O misturador Hurrimix² destina-se a ser utilizado em ambientes electromagnéticos em que há controlo das perturbações de rádio frequência irradiadas. O cliente ou o utilizador podem ajudar a diminuir ou eliminar a interferência electromagnética mantendo uma distância mínima entre os equipamentos portáteis e móveis de comunicação e transmissão por rádio frequência (transmissores) e o misturador Hurrimix², conforme recomendado abaixo, em relação à potência máxima de saída dos próprios equipamentos.			
Potência nominal máxima de saída do transmissor W	**Distância de separação à frequência do transmissor m**		
	150 kHz a 80 MHz $d = [3,5/V_1]\ \sqrt{P}$	80 MHz a 800 MHz $d = [3,5/E_1]\ \sqrt{P}$	800 MHz a 2,5 GHz $d = [7/E_1]\ \sqrt{P}$
0,01	0,12	0,12	0,23
0,1	0,38	0,38	0,73
1	1,2	1,2	2,3
10	3,8	3,8	7,3
100	12	12	23
Para transmissores com diversa potência nominal máxima de saída (não listada acima), a distância de separação "d" recomendada em metros (m) pode ser determinada através da equação aplicável à frequência do transmissor, em que "P" representa a potência nominal máxima de saída do aparelho, expressa em Watts (W), de acordo com as indicações do fabricante. Nota 1: A 80 MHz e 800 MHz, aplica-se a distância de separação prevista para a faixa de frequência mais alta. Nota 2: Estas directrizes podem não ser aplicáveis a todas as situações. A propagação electromagnética é afectada pela absorção e reflexão de estruturas, objectos e pessoas.			

PT

6.7 PROGRAMAS PRÉ-ESTABELECIDOS PELA ZHERMACK

O software do aparelho Hurrimix² contém 20 programas para mistura, subdivididos da seguinte maneira:
- Seção alginatos: 10 programas, 7 pré-configurados (para trabalhar especificamente com produtos Zhermack) e 3 gerenciáveis pelo usuário;
- Seção gessos: 10 programas, 7 pré-configurados (para trabalhar especificamente com produtos Zhermack) e 3 gerenciáveis pelo usuário.

Todos os programas podem ser modificados pelo usuário de acordo com as suas necessidades: ao ativar os botões "+" e "-", pode-se aumentar ou diminuir o tempo de mistura (de um mínimo de 2 até um máximo de 30 segundos).

Alginatos	**Tempo de mistura**
Hydrocolor 5	6"
Hydrogum 5	6"
Hydrogum	10"
Orthoprint	6"
Tropicalgin	8"
Phase Plus	8"
Neocolloid	10"
Prog. 1	6"
Prog. 2	8"
Prog. 3	10"

Gessos dentais	**Tempo de mistura**
Elite Rock	6"
Elite Master	6"
Elite Model	8"
Elite Model Fast	6"
Elite Stone	6"
Elite Ortho	6"
Elite Arti	8"
Prog. 1	6"
Prog. 2	8"
Prog. 3	10"

Caso se pretenda repor os programas por defeito, manter premido o botão 8b (fig. A) ao mesmo tempo que se liga o aparelho com o botão 7 (fig.A).

6.8 UTILIZAÇÕES PREVISTAS

O misturador Hurrimix² foi projetado para misturar alginatos e gessos para uso odontológico.

6.9 UTILIZAÇÕES NÃO PREVISTAS / UTILIZAÇÕES PROIBIDAS

Qualquer uso que não tenha sido citado no parágrafo 6.7, relativo às formas de utilização previstas é considerado uso impróprio, e portanto não previsto e considerado proibido.
O uso impróprio do aparelho causa anulação da garantia. A Zhermack se isenta de toda responsabilidade por danos causados a objetos, usuários ou terceiros.

As principais causas de anulação de garantia estão indicadas no parágrafo 2.2, e no "Certificado de Garantia", que é fornecido ao final deste manual.

CAPÍTULO 7: USO DO APARELHO

7.1 INSTRUÇÕES GERAIS

Para ter certeza de estar trabalhando em total segurança, é necessário respeitar as etapas de trabalho do modo como elas estão descritas neste manual.

Para maior segurança, os números das figuras que se encontram dentro dos quadrados dos parágrafos correspondem precisamente à numeração do capítulo 3, relativo a "Descrição do Aparelho".

Para prevenir a ocorrência de riscos residuais durante a fase de preparação, as partes elétricas sob tensão não devem ser molhadas.

Para evitar interferências, o aparelho foi projetado para efetuar um ciclo de massa a cada 3 minutos.

7.2 USO DO MISTURADOR COM ALGINATO

Não ativar o aparelho sem que haja material no interior do recipiente de mistura.

Hurrimix² mistura os alginatos mais difusos; quantidade recomendada 60g, máx. 80g (pó + água). Não ultrapassar a quantidade máxima permitida para não provocar falhas.

O aparelho garante o melhor resultado ao se trabalhar com alginatos Zhermack.

Após efetuar uma preparação correta para o uso do aparelho, proceder da seguinte maneira:
Fig. 5: Pressionar o botão de programação (fig. A, 8a - 8b), de modo a selecionar e escolher o programa desejado na seção Alginatos (fig.5, A).
É possível personalizar o tempo de mistura, acionando-se os botões "+" (fig.A,9) e "-" (fig.A,10). Segure o botão para uma rolagem mais rápida.
Fig. 6: para poder abrir a porta, pedir o consentimento para a abertura da porta premindo brevemente o botão de desbloqueio (fig. A, 7). É possível abrir a porta no espaço de 3 segundos depois de se premir o botão.
Fig. 7: Dosar o pó de alginato com auxílio do copo medidor recomendado pelo fabricante, e verter o material no recipiente de mistura especifico para alginatos.

No que tange às dosagens, respeitar as quantidades indicadas pelo fabricante.

Fig. 8: Agregar a quantidade correta de água, utilizando um frasco com copo medidor graduado (fornecido com o aparelho).

Ao introduzir a água no contentor, manter-se a uma distância de segurança do misturador Hurrimix² para evitar derramamentos acidentais.

Fig. 9: Girar lentamente, por alguns segundos, o recipiente que contém a mistura.

Fig. 10: Fechar depois o recipiente de mistura premindo a tampa e, depois, rodando-a para a direita até ao bloqueio.

É importante efetuar a pré-mistura manual a fim de fazer o pó ser absorvido completamente pela água.

- Para evitar derramamentos de material e não provocar maus funcionamentos, **assegure-se de que a tampa do recipiente esteja fechada corretamente**.
- O recipiente de mistura é um componente passível de desgaste, pelo que deverá ser substituído ao longo do tempo.
- Eventuais danos causados pelo incorreto fechamento do recipiente não estão cobertos pela garantia.

Fig. 11: Inserir o recipiente no interior do aparelho e fechar a tampa.
Fig. 12: Selecionar previamente o programa (fig. 5, A) e pressionar o botão "START" para iniciar o ciclo de mistura.

A mistura de Hurrimix² acelera o tempo de presa; utilize água gelada para retardar o processo.

O aparelho interromperá a mistura automaticamente no final do ciclo de mistura selecionado e permitirá a abertura da porta no espaço de 5 segundos após o "beep" de fim da mistura.

Fig. 13: Uma vez terminado o ciclo, a massa está pronta para ser utilizada. Abrir a tampa no espaço de 5 segundos após o fim do ciclo de mistura e extrair o recipiente; uma vez decorridos os 5 segundos, o fecho de segurança ativa-se automaticamente e ao fim de mais 5 segundos ativa-se o sinal sonoro. Para desbloquear o fecho de segurança, premir brevemente o botão de ligar/desligar–abertura da tampa (fig. A, 7). Utilizar a espátula fornecida para recolher a massa.

É desaconselhável misturar alginato e gesso de maneira consecutiva, em um mesmo recipiente: podem ocorrer discrepâncias em termos de tempo de ajuste.

É recomendável que se colete imediatamente a mistura do recipiente.

7.3 USO DO MISTURADOR COM GESSO

Não ativar o aparelho sem que haja material no interior do recipiente de mistura.

Hurrimix² mistura exclusivamente os gessos Zhermack Elite Dental Stones; quantidade recomendada 80g, máx. 100g (pó + água). Não ultrapassar a quantidade máxima permitida para não provocar falhas.

Após efetuar uma preparação correta para o uso do aparelho, proceder da seguinte maneira:
Fig. 14: Pressionar o botão de ativação de programação (fig.A, 8a - 8b) para selecionar e escolher o programa desejado na seção Dental Stones (gessos de uso odontológico - fig.14, B). É possível determinar o tempo de mistura através dos botões "+" (Fig.A,9) e "-" (Fig.A,10). Segure o botão para uma rolagem mais rápida.
Fig. 15: para poder abrir a porta, pedir o consentimento para a abertura da porta premindo brevemente o botão de desbloqueio (fig. A, 7). É possível abrir a porta no espaço de 3 segundos depois de se premir o botão.
Fig. 16: Agregar a quantidade correta de água com auxílio do copo medidor (fornecido com o aparelho).
Fig. 17 Dosar o gesso com auxílio do copo medidor fornecido pelo fabricante, e verter o material no recipiente de mistura especifico para gessos.

A qualidade da mistura dos gessos Elite Dental Stones da Zhermack está assegurada para quantidades máximas de 100 g de material misturado (pó + água). Para as dosagens, respeitar as quantidades indicadas pelo fabricante.

Fig. 18: Pré-misturar ligeiramente a mistura com auxílio da haste (fornecida com o equipamento).
Fig. 19: Fechar depois o recipiente de mistura premindo a tampa e, depois, rodando-a para a direita até ao bloqueio.

É importante que a mistura manual seja realizada de modo que a água absorva o pó completamente.

- Para evitar derramamentos de material e não provocar maus funcionamentos, **assegure-se de que a tampa do recipiente esteja fechada corretamente**.
- O recipiente de mistura é um componente passível de desgaste, pelo que deverá ser substituído ao longo do tempo.
- Eventuais danos causados pelo incorreto fechamento do recipiente não estão cobertos pela garantia.

Fig. 20: Inserir o recipiente no interior do aparelho e fechar a tampa.
Fig. 21: Selecionar previamente o programa (fig. 14, B) e pressionar o botão "START" para iniciar o ciclo de mistura.

A mistura com Hurrimix² acelera o tempo de presa; para retardar o processo use água gelada.

O aparelho interromperá a mistura automaticamente no final do ciclo de mistura selecionado e permitirá a abertura da porta no espaço de 5 segundos após o "beep" de fim da mistura.

Fig. 22: Uma vez terminado o ciclo, a massa está pronta para ser utilizada. Abrir a tampa no espaço de 5 segundos após o fim do ciclo de mistura e extrair o recipiente; uma vez decorridos os 5 segundos, o fecho de segurança ativa-se automaticamente e ao fim de mais 5 segundos ativa-se o sinal sonoro. Para desbloquear o fecho de segurança, premir brevemente o botão de ligar/desligar–abertura da tampa (fig. A, 7). Utilizar a espátula fornecida para recolher a massa.

Não é recomendável misturar alginato e gesso de maneira consecutiva, em um mesmo recipiente: podem ocorrer discrepâncias em termos de tempo de ajuste.

Após realizar misturas com gesso, os acessórios devem ser enxaguados imediatamente, para evitar que o material endureça.

PT

CAPÍTULO 8: MANUTENÇÃO

8.1 LIMPEZA DO APARELHO

Utilizar um pano macio e seco para limpar a parte externa do aparelho e do compartimento de centrifugação ou, se necessário, pouco umedecido com água ou com um detergente não gorduroso (ver parágrafo 2.4). O operador deve manter o aparelho sempre limpo, livre de corpos estranhos como dejetos, água, líquidos isolantes, etc. É necessário prever uma fase de limpeza de resíduos ao final de cada ciclo de trabalho (o aparelho deve estar desligado e estável). Para a limpeza dos componentes da mistura (como, por exemplo, a cuba e a espátula), usar uma esponja e lavar abundantemente em água corrente; se necessário usar um produto detergente para uso doméstico. Enxaguar e secar cuidadosamente todos os elementos antes de reutilizá-los.

Nenhum acessório pode ser esterilizado.

Antes de realizar a limpeza externa do aparelho, certificar-se de que o interruptor geral esteja desativado. Fica vetada a limpeza do aparelho conectado a uma rede de alimentação elétrica.

LIMPEZA DO RECIPIENTE CONTENDO ALGINATO:
Esperar até que a mistura endureça; retirá-la do recipiente com o auxílio da espátula. Em seguida, enxaguar com água abundante o contentor e a tampa. Limpar as superfícies delicadamente, usando produtos sem álcool.
Atenção: esterilizar a frio, material não autoclavável.

LIMPEZA DO RECIPIENTE CONTENDO GESSO:
Enxague Enxaguar o recipiente e a tampa com água em abundância, antes que a mistura endureça. Limpar as superfícies delicadamente, usando produtos sem álcool.
Atenção: esterilizar a frio, material não autoclavável.

É proibido usar líquidos inflamáveis, corrosivos, alcalinos ou tóxicos para limpar o aparelho.

Limpar e desinfetar o aparelho e acessórios antes da entrega para a assistência técnica.

8.2 MANUTENÇÃO CONVENCIONAL

Após a limpeza do aparelho (ver parágrafo 8.1), o usuário deve se assegurar de que não haja partes danificadas ou mal fixadas; em caso contrário, dirigir-se à Central de Assistência Autorizada.

Na ocorrência de algum dos casos mencionados anteriormente, o usuário está proibido de religar o aparelho antes que o problema seja solucionado.

Em caso de falha ou de outro problema qualquer, o usuário deve imediatamente afixar um aviso sobre o aparelho avisando que se encontra em manutenção e que, portanto, não pode ser ligado (esse tipo de aviso pode ser facilmente encontrado no comércio, certificado conforme as normas regionais). A manutenção de rotina, a limpeza e um uso correto são fatores indispensáveis que asseguram o funcionamento, a segurança e a durabilidade do aparelho.

Para prolongar a vida útil do Hurrimix², aconselha-se efetuar, a cada 4000 ciclos, a substituição da engrenagem de retorno (código XR0250926) em um centro de assistência autorizado.

Para visualizar no display o número total de misturas efetuadas pelo aparelho, após o acendimento do Hurrimix², aperte simultaneamente os botões 8a, 8b e 7 (fig. A, pág 3).
Na parte inferior do display surgirão dois números. Aquele da esquerda, composto de dois dígitos, indica os milhares, e aquele da direita, de um dígito, indica as centenas (ex: 03 e 5 corresponde a 3500 ciclos).

8.3 MANUTENÇÃO EXTRAORDINÁRIA

A manutenção extraordinária abrange os reparos provocados por quebras acidentais e a reposição de partes desgastadas pelo uso ou defeituosas.
Para garantir um correto funcionamento do Hurrimix², é necessário substituir os recipientes (XR0250802 recipiente para alginato, XR0250804 recipiente para gesso) sempre que na fase de fechamento da tampa do recipiente não for mais perceptível o clique de bloqueio.

PT

Todas as intervenções elétricas e mecânicas devem ser realizadas unicamente por um técnico autorizado pelo representante da Zhermack no país de venda.

- Toda intervenção modificando as características de segurança e prevenção de riscos do aparelho apenas poderá ser efetuada pelo fabricante, que poderá atestar a conformidade do aparelho às normas de segurança. Como conseqüência, toda modificação ou intervenção de manutenção não prevista pelo manual é inadmissível.
- As modificações, os descumprimentos do regulamento ou os reparos realizados por pessoas não autorizadas, bem como o uso de peças de reposição não originais eximem o fabricante de qualquer responsabilidade. Se este manual de uso e manutenção não apresentar descrição das operações de manutenção necessárias para o seu caso, contate a Central de Assistência Autorizada.
- O fabricante fornece aos centros de assistência autorizados os esquemas dos circuitos, a lista de componentes e outras informações necessárias.

8.4 USO APÓS UM LONGO PERÍODO DE INATIVIDADE

No caso de o misturador Hurrimix² precisar ser iniciado novamente após um longo período de inatividade, faz-se necessário seguir as operações indicadas no capítulo 6, sobre "Instalação e Primeiro Uso". Se o aparelho apresentar defeitos, proceda de acordo com as indicações do capítulo 9 (Diagnóstico). Se o problema persistir ou não tiver sido contemplado por este manual, contatar imediatamente a Central de Assistência Autorizada.

8.5 COMO CONTATAR A ASSISTÊNCIA TÉCNICA

Para entrar em contato com a assistência, proceda do seguinte modo:
1. contate a Central de Assistência Autorizada;
2. telefone para o serviço de atendimento ao cliente da Zhermack, número +39 0425 597611, e proceder da seguinte maneira: declarar os próprios dados (por exemplo: endereço, e número de telefone); declarar os dados existentes na placa de indentificação do aparelho (ver parágrafo 3.3); explicar de modo claro o problema que o aparelho apresenta;
3. mandar através de fax as informações descritas no ponto anterior e o Módulo de Indentificação preenchido corretamente (ver Anexo 10.2) no número +39 0425 53596.

CAPÍTULO 9: DIAGNÓSTICO

9.1 INSTRUÇÕES GERAIS

Na ocorrência de algum dos inconvenientes mencionados abaixo, elimine-o respeitando as instruções fornecidas neste manual. Se o problema persistir, contate a Central de Assistência Autorizada.

9.2 PROBLEMAS E SOLUÇÕES

DEFEITO **O misturador não funciona quando se ativa o botão START.**
CAUSA
1. A tomada não está bem conectada.
2. O interruptor geral está desativado.
3. Não foi premido o botão de ligação.
4. A porta está aberta.
5. Nenhuma das anteriores.

SOLUÇÕES
1. Restaurar a conexão da tomada com a rede de alimentação elétrica.
2. Ativar o interruptor localizado na parte traseira do misturador.
3. Pressionar o botão de ON, localizado à esquerda do display.
4. Fechar a porta corretamente.
5. Contatar a Central de Assistência Autorizada.

DEFEITO **Ruídos ou vibrações anormais durante a mistura.**
CAUSA
1. O recipiente de mistura está com excesso de material.
2. O recipiente de mistura está vazio.
3. Colocação de pó e água durante o ciclo de mistura.

SOLUÇÕES
1. A quantidade não deve exceder a 100 g (pó + água).
2. Nunca acionar o aparelho com o recipiente vazio.
3. Assegurar-se sempre de ter fechado corretamente o recipiente de mistura. Verifique se a tampa está danificada. Não ultrapassar as quantidades máximas.

9.3 MENSAGENS DE ERRO

Mensagens de erro visualizadas no display:
error 1: tentou-se iniciar uma mistura com a porta aberta.
error 2: tentou-se iniciar uma mistura ou reiniciar uma mistura sem antes ter aberto a porta para remover a mistura anterior.
error 3: avaria no motor (contacte a assistência técnica).
error 4: tensão de rede demasiado baixa.
error 5: tensão de rede demasiado alta.
error 6: avaria na placa eletrónica (contacte a assistência técnica).
error 7: avaria no travão (contacte a assistência técnica).
error 8: avaria de bloqueio da porta (contacte a assistência técnica).

CAPÍTULO 10: ANEXOS

10.1 DECLARAÇÃO DE CONFORMIDADE CE

O Fabricante:

Zhermack S.p.A.
Via Bovazecchino, 100
45021 Badia Polesine • RO • Itália
Tel. +39 0425 597611 • Fax +39 0425 53596

Pessoa autorizada a compilar o processo técnico:

Zhermack S.p.A.
Via Bovazecchino, 100
45021 Badia Polesine • RO • Itália
Tel. +39 0425 597611 • Fax +39 0425 53596

Declara, sob a sua exclusiva responsabilidade, que o equipamento:

Hurrimix² 230 Vac 50/60 Hz

está em conformidade com a diretiva 2011/65/EU do Parlamento Europeu e do Conselho de 8 de Junho de 2011, sobre a restrição do uso de determinadas substâncias perigosas nos equipamentos elétricos e eletrónicos.
Além disso, está em conformidade com as disposições legislativas que transpõem as seguintes diretivas:

Directiva 93/42/CE e alterações subsequentes (Directiva 2007/47/CE) como "Dispositivo médico de classe I" (Anexo VII).

De acordo com as seguintes normas harmonizadas:
EN 60601-1
EN 60601-1-2

O produto, para ser conforme, deve ser utilizado em plena observância da documentação fornecida pelo fabricante.

É ainda de realçar que a responsabilidade por danos provocados por produtos com defeito se extingue 10 anos após a data em que o fabricante os introduziu no mercado, recaindo sobre o utilizador, conforme previsto pela diretiva 85/374/CEE e posteriores alterações e as disposições legislativas que a transpõem.

Badia Polesine, 31/12/2016

Paolo Ambrosini
Gerente Geral

10.2 CERTIFICADO DE GARANTIA E MÓDULO DE IDENTIFICAÇÃO

1. O fabricante certifica, por meio do presente documento, a fabricação correta deste aparelho, a utilização de materiais de primeira qualidade, a realização de todos os testes finais necessários e a conformidade do produto com as diretivas comunitárias. O produto está coberto por um período de garantia de 48 meses ou por um máximo de 4000 ciclos, a partir da data de entrega ao Utilizador, a qual deverá ser comprovada pelo documento de aquisição e pela cópia do módulo de identificação preenchido. Estes documentos deverão ser fornecidos à central de Assistência juntamente com o aparelho. Pelos termos do artigo 1495 c.c., toda pessoa que desejar fazer uso da cobertura de garantia deverá comunicar o problema nos 8 dias que seguirem a sua constatação. A garantia se limita à reposição e ao reparo de componentes ou peças defeituosas, não incluindo as despesas de deslocamento dos técnicos, de transporte, de embalagem, etc. Falhas ou danos resultantes de uma manutenção incorreta, de uma alimentação de energia inadequada, de negligência, de falta de experiência ou de qualquer outra coisa não imputável ao fabricante são excluídos da garantia. Também estão excluídas peças normalmente sujeitas a desgaste. As falhas provocadas por negligência de um usuário que não efetua a manutenção de rotina são excluídas da garantia.
2. Todos os reparos, modificações e manipulações realizados pelo usuário ou por terceiros não autorizados acarretarão a anulação imediata da garantia. O fabricante é responsável pelos danos causados por aparelhos defeituosos durante dez anos, a partir da data de colocação à venda dos aparelhos no mercado, período após o qual esta responsabilidade passa a recair sobre o usuário, em conformidade com a diretiva 85/374/CEE.
3. Para toda intervenção sob garantia, o comprador deverá se dirigir somente ao vendedor, aos centros de assistência indicados pelo fabricante ou ao próprio fabricante. A garantia dá direito à substituição gratuita dos componentes defeituosos. O direito de troca do aparelho inteiro está excluído dos termos da garantia.
4. No evento de contestações sobre a aplicação da garantia, da qualidade ou das condições dos aparelhos fornecidos, o comprador não poderá suspender ou retardar o pagamento da soma total ou das parcelas, sob a pena de perda da garantia.
5. Nenhuma indenização poderá ser exigida pelo comprador em conseqüência da interrupção do funcionamento do aparelho.
6. A garantia é anulada nos casos mencionados a seguir:
   a. Danos ao aparelho provocados pelos seguintes elementos: quedas, chamas, derramamento de líquidos, relâmpagos, catástrofes naturais, qualquer causa não provocada por algum defeito de fabricação.
   b. Instalação incorreta.
   c. Conexão com a fonte de alimentação realizada incorretamente (tensão nominal de alimentação incorreta).
   d. Remoção, rasura ou dano à placa de identificação e número de série.
7. Os componentes a serem substituídos sob garantia deverão ser restituídos ao representante da Zhermack S.p.A., que terá o encargo do envio da peça de reposição. Todas as peças não restituídas implicam o pagamento da peça de reposição por parte da pessoa que fizer a encomenda.
8. O fabricante e o Distribuidor não são obrigados a ceder aparelhos de substituição durante o período de reparação.
9. Por motivos fiscais, as peças para reposição serão fornecidas sob garantia somente se os requisitos necessários forem respeitados para que a garantia seja reconhecida como válida.
10. Para outros casos que não sejam contemplados por este Certificado de Garantia e pelo regulamento, referir-se ao Código Civil.
11. As faturas que se referem à mão-de-obra, aos deslocamentos e peças de reposição para conserto serão pagas no momento da sua apresentação.
12. O fabricante e o revendedor se comprometem a tratar os dados colhidos de acordo com as normas em vigor em matéria de tratamento de dados (incluindo os dados relativos ao respeito às normas de segurança) e conforme o conteúdo do informe sobre o tratamento dos dados.

MÓDULO DE IDENTIFICAÇÃO

Modelo do aparelho:

.....

Número de série do aparelho:

.....

Comprador:

.....

Endereço:

.....

Cidade e Estado:

.....

Telefone:

.....

Documento Pessoal / Número de Indentificação Fiscal (NIF):

.....

Revendedor:

.....

Assinatura do Comprador:

.....

PT

10.3 FICHA PARA INTERVENÇÕES TÉCNICAS

Data	Descrição intervenção	Assinatura
.....	.....	.....
.....	.....	.....
.....	.....	.....
.....	.....	.....
.....	.....	.....
.....	.....	.....
.....	.....	.....
.....	.....	.....
.....	.....	.....
.....	.....	.....
.....	.....	.....
.....	.....	.....
.....	.....	.....
.....	.....	.....
.....	.....	.....
.....	.....	.....
.....	.....	.....
.....	.....	.....
.....	.....	.....
.....	.....	.....
.....	.....	.....

As figuras de referimento encontram-se nas páginas 3, 4, 5 e 6 do presente manual e nas Quick Guias de produto.

Vertaling van de originele gebruiksaanwijzing

ALGEMENE INHOUDSOPGAVE

1. INLEIDING
- 1.1 Lezen en gebruiken van de handleiding voor gebruik en onderhoud
- 1.2 Gebruikte termen en symbolen

2. ALGEMENE INFORMATIE
- 2.1 Verantwoordelijkheid
- 2.2 Garantie: algemene normen
- 2.3 Betrokken personeel
- 2.4 Algemene veiligheidsvoorschriften

3. BESCHRIJVING VAN HET APPARAAT
- 3.1 Algemene beschrijving van het apparaat
- 3.2 Beschrijving van de onderdelen
- 3.3 Identificatiegegevens

4. TECHNISCHE KENMERKEN
- 4.1 Technische kenmerken en werkingsprincipe
- 4.2 Technische gegevens
- 4.2.1 Standaarduitrustingen
- 4.2.2 Gewicht en ruimtebeslag

5. TRANSPORT EN VERPLAATSING
- 5.1 Algemene waarschuwingen
- 5.2 Inpakken en uitpakken
- 5.3 Transport en verplaatsing
- 5.4 Vuilverwerking / Ontmanteling

6. INSTALLATIE EN INDIENSTSTELLING
- 6.1 Waarschuwingen en voorzorgsmaatregelen
- 6.2 Toelaatbare omgevingsvoorwaarden
- 6.3 Voor het gebruik benodigde ruimte
- 6.3.1 Steunvlak voor het gebruik
- 6.4 Aansluiting op de energiebronnen
- 6.5 Indienststelling
- 6.6 Elektromagnetische compatibiliteit
- 6.7 Vooraf ingestelde programma's Zhermack
- 6.8 Beoogd gebruik
- 6.9 Niet beoogd / verboden gebruik

7. GEBRUIK VAN HET APPARAAT
- 7.1 Algemene waarschuwingen
- 7.2 Gebruik van de mixer met alginaat
- 7.3 Gebruik van de mixer met gips

8. ONDERHOUD
- 8.1 Reiniging van het apparaat
- 8.2 Gewoon onderhoud
- 8.3 Buitengewoon onderhoud
- 8.4 Herstart na lange periode van inactiviteit
- 8.5 Aanvragen van technische assistentie

9. DIAGNOSE
- 9.1 Algemene waarschuwingen
- 9.2 Ongemakken en oplossingen
- 9.3 Foutberichten

10. BIJLAGEN
- 10.1 EG-verklaring van overeenstemming
- 10.2 Garantiecertificaat en identificatieformulier
- 10.3 Blad technische ingrepen

De gegevens in deze handleiding kunnen zonder voorgaande kennisgeving wijzigingen ondergaan.

NL

De referentieafbeeldingen staan op de pagina's 3, 4, 5 en 6 van deze handleiding en in de Snelgidsen van het product.

NL

HOOFDSTUK 1: INLEIDING

1.1 LEZEN EN GEBRUIKEN VAN DE HANDLEIDING VOOR GEBRUIK EN ONDERHOUD

Deze "Handleiding voor gebruik en onderhoud" levert informatie betreffende installatie, gebruik en onderhoud van de automatische mixer Hurrimix² voor alginaten en gips voor tandheelkundig gebruik, geproduceerd door Zhermack.

- Het apparaat moet gebruikt worden in overeenstemming met de specificaties van deze handleiding: er wordt aanbevolen de handleiding met aandacht te lezen alvorens het apparaat te installeren en in werking te stellen, zonder ook maar iets over te slaan, met bijzondere aandacht voor de vet gedrukte berichten en de berichten die in speciale kaders staan en/of geaccentueerd worden door symbolen die op gevaarlijke situaties duiden of op situaties die om aandacht vragen (zie paragraaf 1.2).
- De inachtneming van de normen en de aanbevelingen die in deze handleiding staan, maakt het mogelijk het apparaat veilig te gebruiken en er op in te grijpen.
- Deze handleiding voor gebruik en onderhoud maakt integraal deel uit van het apparaat: het moet dan ook mogelijk zijn deze in de nabijheid van het apparaat te kunnen raadplegen. De handleiding moet op passende wijze bewaard worden (op een afgeschermde, droge plaats die bescherming tegen zonlicht of weersomstandigheden biedt, enz.) gedurende de gehele levensduur van het apparaat, ook indien deze naar een andere gebruiker overgaat, en hoe dan ook tot het apparaat definitief ontmanteld wordt.
- Er wordt aanbevolen deze handleiding constant bijgewerkt te houden en aan te vullen met de eventuele amendementen, toevoegingen of wijzigingen die van de firma van de fabrikant ontvangen worden. Het is van belang om eventuele opmerkingen of commentaar op te nemen in de speciaal daarvoor aanwezige ruimte achterin de handleiding (zie de bijlagen: Nota's).
- Gebruik de handleiding zo dat de inhoud ervan niet geheel of gedeeltelijk beschadigd raakt.
- Om geen enkele reden mogen delen van de handleiding weggenomen, afgescheurd of herschreven worden.
- Indien de handleiding wegraakt of gedeeltelijk beschadigd wordt en het dus niet meer mogelijk is de inhoud volledig te lezen, is het zaak een nieuwe handleiding aan te vragen bij de fabrikant. Deze handleiding voor gebruik en onderhoud is bestemd voor de operators met het specifieke doel hen in staat te stellen het product correct te gebruiken.

De handleiding bevat de informatie die nuttig is m.b.t. het gebruik van het apparaat zoals dit voorgeschreven wordt door de ontwerphypothesen. De operator vindt in het bijzonder instructies en aanwijzingen m.b.t.:
- een correcte installatie van het apparaat;
- een functionele beschrijving van het apparaat en van ieder deel daarvan;
- de indienststelling;
- correct, geprogrammeerd onderhoud;
- let op de meest elementaire regels op het gebied van de veiligheid en de ongevallenpreventie.

Deze handleiding bestaat uit 10 hoofdstukken, waarvan elk een specifiek onderwerp behandelt dat op het apparaat in zijn geheel betrekking heeft. Achterin de handleiding staan bovendien de Bijlagen die nuttig zijn om deze documentatie volledig te maken.

1.2 GEBRUIKTE TERMEN EN SYMBOLEN

Het is van fundamenteel belang de grootste aandacht te besteden aan de volgende symbolen en betekenissen aangezien deze tot functie hebben om belangrijke informatie, zoals situaties die maximale aandacht vereisen, praktische wenken of eenvoudige informatie, te accentueren. Raadpleeg deze pagina in geval van twijfel over de betekenis van het symbool dat tijdens het lezen gevonden wordt.

- Eventuele handelingen waarbij veronachtzaming van de aanwijzingen, of eigenhandige reparatie van de onderdelen van het apparaat, ernstig persoonlijk letsel kan veroorzaken, worden aangeduid door het symbool:

GEVAAR!
Dit symbool heeft betrekking op de veiligheidsnormen die verplicht in acht genomen moeten worden ter garantie van de eigen veiligheid en die van anderen en om beschadiging van het apparaat te vermijden.

- Situaties die maximale aandacht vergen wegens gevarenzones of gevaarlijke situaties, of eventuele handelingen met betrekking waartoe de veronachtzaming van de instructies de garantie doen vervallen, of het apparaat, of andere daarmee samenhangende elementen, of de omringende ruimte, schade berokkenen, zullen aangeduid worden met het symbool:

LET OP!
Dit symbool heeft betrekking op de veiligheidsnormen die met aandacht gevolgd moeten worden ter garantie van de eigen veiligheid en die van anderen en om beschadiging van het apparaat te vermijden.

- Eventuele handelingen waarbij veronachtzaming van de aanwijzingen of eigenhandige reparatie van de onderdelen van het apparaat schade kan berokkenen aan het apparaat of de garantie automatisch kan doen vervallen, zullen aangeduid worden met het symbool:

VERBODEN!
Dit symbool vraagt de aandacht voor handelingen die absoluut vermeden moeten worden en dus verboden zijn.

- Eventuele algemene informatie en/of nuttige wenken met betrekking tot ongeacht welk onderwerp worden aangeduid met het symbool:

NOTA!
Dit symbool accentueert nuttige informatie en/of wenken.

Op het apparaat zitten andere platen en symbolen, met de aanduiding:

LET OP! GEVAAR VOOR ELEKTRISCHE STROOM.
De kleppen of beveiligingen pas openen of verwijderen nadat de voedingssspanning is uitgeschakeld.

HET IS VERPLICHT OM TE ZORGEN VOOR EEN GEAARDE AANSLUITING.

HET IS VERPLICHT OM DE INSTRUCTIES IN DEZE HANDLEIDING TE LEZEN.

AFGEDANKTE ELEKTRISCHE EN ELEKTRONISCHE APPARATUUR.
Het apparaat mag niet tussen het algemene afval worden gegooid, maar moet gescheiden worden ingezameld voor recycling of verwijdering volgens de wet.

HOOFDSTUK 2: ALGEMENE INFORMATIE

2.1 VERANTWOORDELIJKHEID

De veronachtzaming van de instructies die in deze handleiding voor gebruik en onderhoud staan stelt de fabrikant vrij van alle verantwoordelijkheid. Voor ieder gegeven dat niet begrepen wordt of herleid kan worden uit de volgende pagina's wordt aanbevolen rechtstreeks contact op te nemen met de fabrikant.

Zhermack S.p.A.
Via Bovazecchino, 100
45021 Badia Polesine - RO - Italy
Tel. +39 0425 597611, Fax +39 0425 53596
http://www.zhermack.com, e-mail: info@zhermack.com

Met name indien het onderhoud op het apparaat uitgevoerd wordt op een wijze die niet overeenstemt met de verstrekte instructies of hoe dan ook op een wijze die de intacte staat of de kenmerken ervan compromitteren, stelt Zhermack zich ontheven van iedere verantwoordelijkheid inherent de veiligheid van mensen en de defecte werking van het apparaat.

2.2 GARANTIE: ALGEMENE NORMEN

Als bijlage bij deze handleiding voor gebruik en onderhoud treft men het garantiecertificaat en het identificatieformulier, dat volledig ingevuld moet worden.
Vanaf de datum van aankoop is het toestel door garantie gedekt gedurende 4 jaar of gedurende maximaal 4000 cycli. Onderdelen die aan slijtage onderhevig zijn, worden niet door de garantie gedekt.
Onderdelen die aan slijtage onderhevig zijn, zijn:
- XR0250802 HURRIMIX BEKER ALGINATES x 2
- XR0250804 HURRIMIX- BEKER ELITE DENTAL STONES x2
- XR0250830 Mengstokje Hurrimix
- XR0250820 Set spatels voor Hurrimix
- XR0250926 Volledige tandwielen voor overbrenging Hurrimix
- XR0250890 Pakking voor deur Hurrimix

De voornaamste redenen waardoor de garantie verloren gaat, zijn hoofdzakelijk:
- oneigenlijk gebruik van het apparaat;
- niet correcte installatie;
- ernstige gebreken bij het beoogde onderhoud;
- wijzigingen of ingrepen die niet geautoriseerd zijn door de fabrikant (in het bijzonder op de veiligheidsvoorzieningen);
- gebruik van niet originele reserveonderdelen.

De referentieafbeeldingen staan op de pagina's 3, 4, 5 en 6 van deze handleiding en in de Snelgidsen van het product.

BELANGRIJK: Bewaar altijd de originele verpakking van het product tijdens de garantieperiode. De verpakking is nodig voor de verzending naar het bevoegde servicecenter voor eventuele reparatie/vervanging van het product in geval van een fabricagefout of -storing (uitgezonderd opzettelijke schade, verwaarlozing van het product, gebrek aan normaal onderhoud, schade door transport). Als u niet de originele verpakking mocht bezitten, neemt u dan contact op met Zhermack en vraagt u om instructies (eventuele kosten voor herverpakking zullen bij de aflevering in rekening worden gebracht). Alle kosten in verband met de ongeschikte verpakking van het product dat aan de producent moet worden afgegeven blijven uitsluitend voor rekening van de klant. Zhermack staat niet in voor defecten, storingen of schade aan het product die ontstaat of voorvloeit uit het gebruik van verpakkingen die ongeschikt of van ongelijkwaardige of slechtere kwaliteit dan die van de verzending zijn.

Zhermack stelt zich vanaf nu ontheven van iedere vorm van verantwoordelijkheid indien wijzigingen van ongeacht welke aard op het apparaat uitgevoerd worden, of het apparaat onklaar gemaakt wordt, zonder van tevoren schriftelijke autorisatie daarvoor van de fabrikant te hebben ontvangen. Als gevolg: reparaties die uitgevoerd worden door niet geautoriseerd personeel, het gebruik van niet originele reserveonderdelen en de niet-naleving van de normen voor de installatie die in deze handleiding gespecificeerd worden, doen de garantie automatisch komen te vervallen.

2.3 BETROKKEN PERSONEEL

Er wordt als volgt onderscheid gemaakt tussen het personeel dat bij het gebruik van het apparaat betrokken is:

Operator - bestuurder
Persoon die is opgeleid voor gebruik van het apparaat (tandarts, assistent, tandtechnicus). Hij verricht de taken die nodig zijn voor de werking van de Hurrimix² menger, zoals: gebruik, reiniging, inspectie en eenvoudige ingrepen die verband houden met het normale gebruik van het apparaat;

De operator-bestuurder moet met het gemonteerde apparaat werken volgens hetgeen in deze handleiding vermeld wordt. Alvorens het apparaat te gebruiken en vóór iedere ingreep op het apparaat, moet de operator deze handleiding geheel en met de grootste aandacht lezen. Deze handleiding is opgesteld om een rationeel en veilig gebruik van het apparaat te garanderen alsmede de inachtneming van hetgeen erin vermeld wordt. Bovendien moet hij op het blad voor de technische ingrepen, dat bij deze handleiding gevoegd is, de ingrepen voor onderhoud, de vervanging van componenten van het apparaat en de eenvoudige vermoedens op storingen ervan noteren.

Door Zhermack geautoriseerde onderhoudstechnicus
Degene die ingrijpt onder alle werkomstandigheden en op alle veiligheidsniveaus, voor het uitvoeren van reparaties/instellingen van mechanische of elektrische aard of preventief onderhoud op grond van periodieke intervallen met vervanging van onderdelen.

2.4 ALGEMENE VEILIGHEIDSVOORSCHRIFTEN

Het is de taak van de operator om met aandacht de wenken en de waarschuwingen in acht te nemen die hierna verstrekt worden om het apparaat in alle veiligheid beter te conserveren en te gebruiken.

- sta het niet getraind personeel niet toe het apparaat te gebruiken;
- zorg voor een optimaal werkoppervlak en zorg ervoor dat de werkruimte obstakelvrij, schoon en goed verlicht is;
- vermijd afleiding tijdens het gebruik van het apparaat;
- het is verboden objecten te bewerken waarvan de kenmerken afwijken van de kenmerken waarvoor het apparaat ontworpen is;
- om het apparaat te isoleren de hoofdschakelaar op stand "0" zetten;
- volg bij een defect de raadgevingen die in deze handleiding verstrekt worden, bij twijfel het apparaat stilzetten, de stroomkabel loskoppelen en onmiddellijk contact opnemen met een erkend servicecentrum.
- open niet de ruimtes van het apparaat die elektrische delen bevatten;
- alvorens ongeacht welke ingrepen uit te voeren die verband houden met de reiniging, het gewone en/of buitengewone onderhoud, dient gecontroleerd te worden of de elektrische stekker van het apparaat afgesloten is van het voedingsnet;
- de voedingskabel niet vervangen en de bijgeleverde stekker niet onklaar maken. Wend u voor de vervanging van deze delen wegens schade of slijtage uitsluitend tot het Erkende Assistentiecentrum;
- controleer altijd of er geen vreemde voorwerpen zijn achter gebleven in het werkgebied (centrifugeruimte en klep), om schade aan de apparatuur zelf en/of letsel aan het personeel te voorkomen;
- gebruik geen benzine of ontvlambare oplosmiddelen als reinigingsmiddelen maar uitsluitend niet ontvlambare substanties, die niet corroderend en niet toxisch zijn (zie paragraaf 8.1).

- LET OP: om het risico op een elektrische schokken te voorkomen mag dit apparaat alleen worden aangesloten op een elektriciteitsnet met randaarde.
- Zhermack stelt zich op generlei wijze aansprakelijk voor eventuele schade aan het apparaat wegens onderhoud dat op onjuiste wijze uitgevoerd is door niet gespecialiseerd personeel of hoe dan ook niet in overeenstemming met hetgeen volledig in deze handleiding vermeld wordt.
- Zhermack is van nu af ontheven van iedere vorm van verantwoordelijkheid voor ongeacht welke schade aan personen of voorwerpen als gevolg van ieder ander en niet beoogd gebruik, dat afwijkt van het in deze handleiding aangeduide gebruik.

In geval van brand, ook van kleine omvang, dient men voor het blussen binnenin het apparaat of in de nabijheid ervan uitsluitend een poederblusser te gebruiken. Het is verboden water te gebruiken.

HOOFDSTUK 3: BESCHRIJVING VAN HET APPARAAT

3.1 ALGEMENE BESCHRIJVING VAN HET APPARAAT

Het apparaat die in deze handleiding wordt beschreven, is de mixer Hurrimix², ontworpen voor het automatisch mengen van alginaten en gips voor tandheelkundig gebruik. Het moet worden gebruikt in de tandartspraktijk, met de waarschuwing om aan iedere zijde ten minste een afstand van 1,5 m van de patiënt te houden.

3.2 BESCHRIJVING VAN DE ONDERDELEN - *Afb. A*

1. Deurtje
2. Centrifugeerkamer
3. Digitaal display
4. Hoofdschakelaar 0/I
5. Veiligheidszekeringen (2 x 230V of 2 x 115V)
6. Connector elektrische voeding
7. Drukknop inschakeling/uitschakeling – openen deurtje
8. Drukknop programma's (8a, 8b)
9. Drukknop "+" mixing time
10. Drukknop "-" mixing time
11. Drukknop START/STOP
12. Voedingskabel (230V of 115V)

3.3 IDENTIFICATIEGEGEVENS - *Afb. B*

Het in deze handleiding beschreven apparaat is uitgerust met een plaatje met de identificatiegegevens van het apparaat en van de fabrikant:

A Naam en adres van de fabrikant
B Code en model van het apparaat
C Serienummer
D Aanduidingen van de voeding

Het apparaat is geconstrueerd in overeenstemming met de EEG-richtlijnen die in de bijgevoegde "EG-Verklaring van Overeenstemming" staan. Gebruik de identificatiegegevens voor ieder verzoek om reserveonderdelen, informatie en assistentie aan het Erkende Assistentiecentrum. Indien het plaatje door het gebruik gaat slijten, ook slechts gedeeltelijk, en/of niet meer volledig helder leesbaar blijkt te zijn, wordt aangeraden een nieuw plaatje aan te vragen bij de fabrikant onder vermelding van de gegevens.

Het plaatje niet wegnemen en/of beschadigen zodat alle identificatiegegevens van het apparaat altijd herkend kunnen worden.

HOOFDSTUK 4: TECHNISCHE KENMERKEN

4.1 TECHNISCHE KENMERKEN EN WERKINGSPRINCIPE

Zhermack produceert kwalitatief en technologisch zeer geavanceerde werkinstrumenten. Dit is zo gedaan dat de gebruiker, die de instrumenten elke dag gebruikt, het gevoel heeft of ze speciaal voor hem, op grond van zijn vereisten, bestudeerd en ontworpen zijn. Bij het realiseren van haar producten heeft Zhermack gebruik gemaakt van instrumenten die voorlopers zijn op het gebied van het ontwerp en die gericht zijn op het produceren van maximale functionaliteit van de apparatuur. Het gebruik van materialen van optimale kwaliteit en de uitvoering van alle testen die nodig zijn voor de veiligheid van de operator garanderen de producten van Zhermack en maken deze competitief op wereldniveau.
Het werkingsprincipe dat de mixer Hurrimix² kenmerkt, is gebaseerd op het mengen van alginaten en gips voor de tandheelkundige sector. Het apparaat biedt de volgende voordelen:

- constante mengkwaliteit;

NL

- gelijkmatig mengsel;
- uiterst beperkte mengtijden in vergelijking met handmatig mengen;
- software met 20 mengprogramma's (kunnen naar believen door de gebruiker worden gewijzigd): 10 programma's voor alginaten en 10 voor gips, sommige zijn reeds vooraf ingesteld om met de producten van Zhermack te worden gebruikt;
- eenvoudig beheer van de programmering en het mengen dankzij een groot digitaal display.

4.2 TECHNISCHE GEGEVENS

Technische gegevens van de Hurrimix² menger:

Voedingsspannning	230 V ~ ± 10% 50/60Hz (of 115 V ~ ± 10% 50/60Hz)
Geabsorbeerd vermogen	550 VA (230 V) | 550 VA (115 V)
Arbeidscyclus	TON max 20" TOFF min 3'
Veiligheidszekeringen (x2 - 5x20)	model-230 Vac: T 6,3A H 250V model-115 Vac: T 10A H 250V
IP beschermingsgraad	IP20
Geluidsniveau	<80 dB
Overspanningscategorie	II
Toepasbare nominale verontreinigingsgraad	2

NL

4.2.1 STANDAARDUITRUSTINGEN - *Afb. C*

Naast deze handleiding voor gebruik en onderhoud en de snelgids, wordt bij de mixer Hurrimix² ook het volgende geleverd:

Component	Aantal	Bestelcode*
12a. Voedingskabel 230 V	1	XE2515375
12b. Voedingskabel 115 V	1	XE2512376
12c. Voedingskabel 230 UK	1	_____
13. Recipiënten voor alginaatmengsels x2	1	XR0250802
14. Recipiënten voor gipsmengsels x2	1	XR0250804
15. Spatelset	1	XR0250820
16. Voormix stokje	1	XR0250830
17. Fles met maataanduiding	1	XR0250840

(*) Bestelcode, te gebruiken voor het bestellen van de reserveonderdelen.

4.2.2 GEWICHT EN RUIMTEBESLAG

Ruimtebeslag zonder verpakking

Hoogte (h)	cm. 31
Hoogte met open klep (max. h)	cm. 50
Breedte (l)	cm. 27
Diepte (p)	cm. 32
Gewicht bij nullast	Kg. 19

HOOFDSTUK 5: TRANSPORT EN VERPLAATSING

5.1 ALGEMENE WAARSCHUWINGEN

Vervoersvoorwaarden en opslag:

Temperatuur	-20°C / +60°C
Vochtigheid	Max 80%
Druk	500 - 1060 mbar

Om materiële schade of persoonlijk letsel te vermijden, wordt aangeraden maximale aandacht en zorg te hebben tijdens de verplaatsing van het apparaat en om alle voorzorgsmaatregelen en instructies die in de volgende paragrafen staan, in acht te nemen.

5.2 INPAKKEN EN UITPAKKEN - *Afb. D*

Al het materiaal wordt zorgvuldig door de fabrikant gecontroleerd voordat het verzonden wordt. Bij ontvangst van het apparaat dient men te controleren of deze tijdens het transport geen schade berokkend is en of de eventuele verpakking niet onklaar gemaakt is en delen eruit weggehaald zijn. Indien schade geconstateerd wordt, of dat onderdelen ontbreken, dient men dit onmiddellijk mee te delen aan de wederverkoper en het transportbedrijf en foto's ervan mee te sturen. De verpakking, bestaande uit een kartonnen doos met interne beschermingen van piepschuim, bevat:
- de Hurrimix² menger;
- het bijgeleverde materiaal (zie par. 4.2.1);
- de handleiding voor gebruik en onderhoud;
- de Snelgids.

BELANGRIJK: Bewaar altijd de originele verpakking van het product tijdens de garantieperiode. De verpakking is nodig voor de verzending naar het bevoegde servicecenter voor eventuele reparatie/vervanging van het product in geval van een fabricagefout of -storing (uitgezonderd opzettelijke schade, verwaarlozing van het product, gebrek aan normaal onderhoud, schade door transport). Als u niet de originele verpakking mocht bezitten, neemt u dan contact op met Zhermack en vraagt u om instructies (eventuele kosten voor herverpakking zullen bij de aflevering in rekening worden gebracht). Alle kosten in verband met de ongeschikte verpakking van het product dat aan de producent moet worden afgegeven blijven uitsluitend voor rekening van de klant. Zhermack staat niet in voor defecten, storingen of schade aan het product die ontstaat of voorvloeit uit het gebruik van verpakkingen die ongeschikt of van ongelijkwaardige of slechtere kwaliteit dan die van de verzending zijn.

5.3 TRANSPORT EN VERPLAATSING

Handel als volgt indien het nodig is het apparaat te verplaatsen:
1. sluit het apparaat af van de elektrische installatie;
2. neem het apparaat vast (zie par. 6.5 Afb. 1) en zorg ervoor dat deze steeds verticaal blijft. Let hiervoor op het gewicht en het ruimtebeslag van het apparaat zelf (zie par. 4.2.3) om schade van welke aard te verkomen die veroorzaakt wordt door de veronachtzaming van genoemde waarden.
3. Verpak het apparaat in zijn originele verpakking. Is dit niet mogelijk, let dan zo goed mogelijk op om het apparaat te beschermen tegen stoten of vallen, omdat de handel voor risico en rekening van de eigenaar reist.

Zowel voor het transport als de verplaatsing is het verboden om de mixer Hurrimix² bij het deksel vast te nemen, of op een manier die afwijkt van wat wordt beschreven.

- Veronachtzaming van de hiervoor vermelde regels stellen de fabrikant vrij van verantwoordelijkheid met betrekking tot een slechte werking van het apparaat en doen de garantie dientengevolge vervallen.
- Voor de verzending en/of de levering van de apparatuur aan het Erkende Assistentiecentrum, moet een kopie van het aankoopdocument en een correct ingevulde kopie van het identificatieformulier van het apparaat bijgevoegd worden.
- Als het apparaat vervoerd wordt, moeten de veiligheidsknoppen goed ingebracht en bevestigd zijn en de originele verpakking gebruikt worden; in tegengesteld geval kan het apparaat beschadigd raken.

5.4 VUILVERWERKING / ONTMANTELING

Reinig en desinfecteer de apparaat en accessoires voor vuilverwerking / ontmanteling.

In het geval van de vuilverwerking van het verpakkingsmateriaal moet de gebruiker de heersende normen van het eigen land volgen die betrekking hebben op de volgende materialen:
- hout/papier: niet vervuilend materiaal dat correct gerecycled moet worden;
- polystyrol/plastic: vervuilend materiaal dat niet verbrand mag worden (toxische rookgassen) noch in het milieu geloosd mag worden maar dat verwerkt moet worden volgens de heersende normen van het land van de gebruiker.

In geval van ontmanteling van het apparaat moet de operator, volgens de EEG-richtlijnen en volgens de wetten die van kracht zijn in het land van de gebruiker, zorg dragen voor de ontmanteling, het elimineren of het recyclen van materialen zoals:
- delen van plastic, delen van staal. delen van glas, ommantelde elektriciteitskabels, delen van rubber;
- toxische en corroderende substanties zijn afwezig.

Voor wat betreft de vuilverwerking van de materialen die voor de menging gebruikt zijn dient men met aandacht de aanwijzingen in acht te nemen die op de etiketten van de afzonderlijke producten staat. Men dient in ieder geval de EEG-richtlijnen en de wetten die in het land van de gebruiker van kracht zijn, in acht te nemen.

Het product mag niet verwerkt worden als huisvuil, maar dient aan het einde van zijn levensduur apart ingezameld te worden overeenkomstig de Europese Richtlijn 2012/19/UE, of overeenkomstig de richtlijnen die in het land van verkoop gelden.

HOOFDSTUK 6: INSTALLATIE EN INDIENSTSTELLING

6.1 WAARSCHUWINGEN EN VOORZORGSMAATREGELEN

Alvorens verder te gaan met de installatiewerkzaamheden, dient men te controleren of de veiligheidsvoorwaarden aanwezig zijn en dient men de volgende aanwijzingen strikt op te volgen.

Voor de duidelijkheid komen de nummers in de afbeeldingen die in de kaders van de volgende paragrafen staan, precies overeen met de nummering die in hoofdstuk 3 "Beschrijving van het apparaat" staat.

6.2 TOELAATBARE OMGEVINGSVOORWAARDEN

Tenzij anders aangegeven bij de bestelling, wordt er vanuit gegaan dat het apparaat bestemd is om normaal onder de volgende omgevingsomstandigheden te werken:

Gebruik ..... Intern
Hoogte ..... Tot 2000 m (761,5 mbar)
Bedrijfstemperatuur ..... Van 10°C tot 35°C
Luchtvochtigheid ..... Max 80%

Andere dan de voorgeschreven voorwaarden kunnen storingen of onvoorziene breuken veroorzaken. De verlichting van de installatieruimte van het apparaat moet voldoende zijn om een goed zicht op ieder punt van het apparaat te garanderen. Er dient in het bijzonder een verlichting van niet minder dan 200 Lux gegarandeerd te worden, de verlichting moet gelijkmatig zijn en geen weerspiegelingen veroorzaken waardoor de operator verblind kan raken.

Het apparaat op zich kan geen explosies of brand veroorzaken: het apparaat is hoe dan ook niet geschikt en/of ontworpen om te werken in een ruimte met explosieve atmosfeer of met risico op brand.

De lichtinstallatie van de werkzone moet als belangrijk beschouwd worden voor de persoonlijke veiligheid en de kwaliteit van het werk. In Italië wordt dit geregeld door het ministerieel besluit dat op duidelijke wijze het voorgeschreven gemiddelde niveau van de verlichting vaststelt. In andere landen zijn normen van kracht die betrekking hebben op de preventie van ongevallen en de hygiëne van de werkplek.

6.3 VOOR HET GEBRUIK BENODIGDE RUIMTE

De keuze van de plaats en de ruimte die geschikt zijn voor de installatie van het apparaat zijn zowel belangrijk voor de kwaliteit van het werk als voor de veiligheid en een correct onderhoud. Genoemde zone moet niet alleen groot genoeg zijn om de optimale werking van het apparaat mogelijk te maken – ook tijdens de fase van reiniging en onderhoud – maar moet ook goed verlicht zijn, geventileerd, niet stoffig en niet blootgesteld aan rechtstreeks zonlicht. Bovendien moet het apparaat op dusdanige wijze worden geplaatst dat het mogelijk is om op eenvoudige wijze de verbindingsstekker te bereiken.

6.3.1 STEUNVLAK VOOR HET GEBRUIK

Afb. F: De Hurrimix² menger is ontworpen om te werken op een onbuigzaam vlak dat parallel aan de vloer staat. Voor dit doel leveren de servicemeubels (voor staand gebruik), of de modelleertafels (voor zittend gebruik) goede oppervlakken, nadat de stabiliteit ervan gecontroleerd is.

6.4 AANSLUITING OP DE ENERGIEBRONNEN

Controleer op het moment van aansluiting:
- of het voltage en de frequentie van het voedingsnet overeenkomen met de waarden op het plaatje (een verkeerde voedingsspanning kan het apparaat schade berokkenen);
- of het voedingsnet uitgerust is met een adequate aardinstallatie.

Plaats het apparaat zodanig dat de stekker, die beschouwd moet worden als loskoppelinrichting, makkelijk toegankelijk is.

Het is verboden de voedingskabel en de betreffende stekker onklaar te maken. Voor de vervanging van deze delen wegens beschadiging en/of slijtage, dient men zich uitsluitend tot het Erkende Assistentiecentrum te wenden.

Een aardverbinding is verplicht. Wanneer er een verlengkabel nodig is moet deze geaard zijn.

6.5 INDIENSTSTELLING

De veiligheidsknoppen onder het apparaat verwijderen alvorens het mengen te starten (***Afb. E***).

Afb. 1: Het apparaat op de werktafel neerzetten.
Afb. 2: De connector van de voedingskabel in de speciale aansluiting aan de achterkant van het apparaat steken, en vervolgens de stekker in het stopcontact steken. Volg hiervoor aandachtig de beschrijving in paragraaf 6.4.
Afb. 3: Het apparaat inschakelen door de hoofdschakelaar I/0 in te drukken (afb.A, 4).
Afb. 4: Daarna de knop voor inschakeling/uitschakeling - openen deurtje op het bedieningspaneel 2 seconden ingedrukt houden (afb. A, 7).

Druk voor uitschakeling op de drukknop voor inschakeling/uitschakeling-openen deurtje (fig. A, 7) en vervolgens op de hoofdschakelaar I/O (fig. A, 4).

De veronachtzaming van een van bovenstaande installatienormen van het apparaat kan de oorzaak vormen van een niet perfecte werking van het apparaat en dientengevolge van het vervallen van de garantie.

6.6 ELEKTROMAGNETISCHE COMPATIBILITEIT

Aangezien Hurrimix² een elektromedisch apparaat is zijn er speciale voorzorgsmaatregelen nodig met betrekking tot Elektromagnetische Compatibiliteit en moet het in overeenstemming met de onderstaande informatie in werking worden gezet.

Communicatie-apparatuur op Radiofrequentie (mobiele en draagbare apparatuur) kan op dit elektromedisch apparaat van invloed zijn.

- Aangezien Hurrimix² een elektromedisch apparaat is mag het niet naast of bovenop andere apparatuur gebruikt worden. Het is eventueel raadzaam om te bekijken of de werking van beide apparaten wordt beïnvloed door een mogelijke ongewenste elektromagnetische koppeling.
- Als netkabel moet de meegeleverde kabel worden gebruikt. Wanneer deze beschadigd raakt moet het worden vervangen door een nieuwe, gelijk aan de kabel die door Zhermack is geleverd.

Gebruik de machine niet leeg, d.w.z. zonder de bijgeleverde mengkommen.

Hurrimix² 115Vac/60 Hz **Voorschrift en verklaring van de fabrikant – elektromagnetische emissies**		
Hurrimix² is bestemd voor gebruik in de hieronder beschreven elektromagnetische omgeving. De klant of de gebruiker moet controleren of het in een dergelijke omgeving wordt gebruikt.		
Emissietest	**Conformiteit**	**Elektromagnetische omgeving - Voorschrift**
RF emissies CISPR11	Groep 1	Hurrimix² maakt uitsluitend voor de inwendige functionering gebruik van RF-energie. De RF-uitstraling is daarom erg laag en zal geen interferentie met andere elektrische toestellen in de nabijheid veroorzaken.
RF emissies CISPR11	Klasse B	Hurrimix² kan gebruikt worden in alle huishoudelijke omgevingen en die omgevingen die direct zijn aangesloten op een openbaar laagspanning elektriciteitsnet dat gebouwen met een huishoudelijke gebruiksbestemming van stroom voorziet.
Harmonisch IEC 61000-3-2	Klasse A	
Emissies van spanningsschommeling/flikkering IEC 61000-3-3	Conform	

NL

NL

Hurrimix² 230Vac/50 Hz Voorschrift en verklaring van de fabrikant – elektromagnetische emissies		
Hurrimix² is bestemd voor gebruik in de hieronder beschreven elektromagnetische omgeving. De klant of de gebruiker moet controleren of het in een dergelijke omgeving wordt gebruikt.		
Emissietest	**Conformiteit**	**Elektromagnetische omgeving - Voorschrift**
RF emissies EN 55011	Groep 1	Hurrimix² maakt uitsluitend voor de inwendige functionering gebruik van RF-energie. De RF-uitstraling is daarom erg laag en zal geen interferentie met andere elektrische toestellen in de nabijheid veroorzaken.
RF emissies EN 55011	Klasse B	Hurrimix² kan gebruikt worden in alle huishoudelijke omgevingen en die omgevingen die direct zijn aangesloten op een openbaar laagspanning elektriciteitsnet dat gebouwen met een huishoudelijke gebruiksbestemming van stroom voorziet.
Harmonisch EN 61000-3-2	Klasse A	
Emissies van spanningsschommeling/flikkering EN 61000-3-3	Conform	

Hurrimix² 115Vac/60Hz Voorschrift en verklaring van de fabrikant – elektromagnetische immuniteit			
Hurrimix² is bestemd voor gebruik in de hieronder beschreven elektromagnetische omgeving. De klant of de gebruiker van Hurrimix² moet controleren of hij in een dergelijke elektromagnetische omgeving wordt gebruikt.			
IMMUNITEITStest	**Testniveau IEC 60601**	**Conformiteitsniveau**	**Elektromagnetische omgeving – Voorschrift**
Elektrostatische ontlading (ESD) IEC 61000-4-2	+/-6kV contact +/-8kV lucht	Het apparaat wijzigt niet van status.	De vloer moet van hout, beton of tegels zijn gemaakt. De relatieve vochtigheid mag maximaal 30% bedragen als de vloer bedekt is met synthetisch materiaal.
Voorbijgaand/volgorde van snelle elektrische impulsen IEC 61000-4-4	+/-2kV voor voeding +/-1kV voor input/output lijnen	Het apparaat wijzigt niet van status.	De voeding moet voeding zijn van een typisch commerciële of ziekenhuisomgeving.
Overspanning IEC 61000-4-5	+/-1 kV differentiële modus +/-2 kV naar aarde	Het apparaat wijzigt niet van status.	De voeding moet voeding zijn van een typisch commerciële of ziekenhuisomgeving.
Spanningsonderbrekingen, korte onderbrekingen en spanningsschommelingen op de ingangslijnen naar de voeding IEC 61000-4-11	<5% UT (>95% onderbreking in U_T) voor 0,5 cyclus 40 % U_T (60% onderbreking in U_T) voor 5 cyclussen 70 % U_T (30% onderbreking in U_T) voor 25 cyclussen <5 % U_T (>95% onderbreking in U_T) voor 5 s	Het apparaat wijzigt niet van status.	De voeding moet voeding zijn van een typisch commerciële of ziekenhuisomgeving. Indien de gebruiker van de Hurrimix² wenst dat het apparaat continu blijft werken is het raadzaam om onder een UPS te gebruiken.
Magnetisch veld aan de netfrequentie (50/60 Hz) IEC 61000-4-8	3A/m	Het apparaat wijzigt niet van status.	De magnetische velden bij netfrequentie moeten de kenmerkende niveaus hebben van installaties in een commerciële of ziekenhuisomgeving.
OPMERKING : U_T is de spanning van het AC netwerk vóór de toepassing van het testniveau.			

Hurrimix² 230Vac/50Hz Voorschrift en verklaring van de fabrikant – elektromagnetische immuniteit			
Hurrimix² is bestemd voor gebruik in de hieronder beschreven elektromagnetische omgeving. De klant of de gebruiker van Hurrimix² moet controleren of hij in een dergelijke elektromagnetische omgeving wordt gebruikt.			
IMMUNITEITStest	**Testniveau EN 60601**	**Conformiteitsniveau**	**Elektromagnetische omgeving – Voorschrift**
Elektrostatische ontlading (ESD) EN 61000-4-2	+/-6kV contact +/-8kV lucht	Het apparaat wijzigt niet van status.	De vloer moet van hout, beton of tegels zijn gemaakt. De relatieve vochtigheid mag maximaal 30% bedragen als de vloer bedekt is met synthetisch materiaal.
Voorbijgaand/volgorde van snelle elektrische impulsen EN 61000-4-4	+/-2kV voor voeding +/-1kV voor input/output lijnen	Het apparaat wijzigt niet van status.	De voeding moet voeding zijn van een typisch commerciële of ziekenhuisomgeving.
Overspanning EN 61000-4-5	+/-1 kV differentiële modus +/-2 kV naar aarde	Het apparaat wijzigt niet van status.	De voeding moet voeding zijn van een typisch commerciële of ziekenhuisomgeving.
Spanningsonderbrekingen, korte onderbrekingen en spanningsschommelingen op de ingangslijnen naar de voeding EN 61000-4-11	<5% UT (>95% onderbreking in U_T) voor 0,5 cyclus 40 % U_T (60% onderbreking in U_T) voor 5 cyclussen 70 % U_T (30% onderbreking in U_T) voor 25 cyclussen <5 % U_T (>95% onderbreking in U_T) voor 5 s	Het apparaat wijzigt niet van status.	De voeding moet voeding zijn van een typisch commerciële of ziekenhuisomgeving. Indien de gebruiker van de Hurrimix² wenst dat het apparaat continu blijft werken is het raadzaam om onder een UPS te gebruiken.
Magnetisch veld aan de netfrequentie (50/60 Hz) EN 61000-4-8	3A/m	Het apparaat wijzigt niet van status.	De magnetische velden bij netfrequentie moeten de kenmerkende niveaus hebben van installaties in een commerciële of ziekenhuisomgeving.
OPMERKING : U_T is de spanning van het AC netwerk vóór de toepassing van het testniveau.			

De referentieafbeeldingen staan op de pagina's 3, 4, 5 en 6 van deze handleiding en in de Snelgidsen van het product.

Hurrimix² 115Vac/60Hz Voorschrift en verklaring van de fabrikant – Elektromagnetische immuniteit			
Hurrimix² is bestemd voor gebruik in de hieronder beschreven elektromagnetische omgeving. De klant of de gebruiker moet controleren of hij in een dergelijke omgeving wordt gebruikt.			
IMMUNITEITStest	**Niveau dat door de IEC 60601-2 wordt aangegeven**	**Conformiteitsniveau**	**Elektromagnetische omgeving - Voorschrift**
Geleide RF IEC 61000-4-6 Uitgestraalde RF IEC 61000-4-3	3 V eff van 150 kHz tot 80 MHz 3 V/m van 80 MHz tot 2,5 GHz	V_1 = 3 V rms E_1 = 3 V / m	Communicatie-apparatuur met draagbare en mobiele RF mag niet dichter bij enig deel van de Hurrimix², inclusief de kabels, worden gebruikt dan op de afstand berekend uit de vergelijking die van toepassing is op de frequentie van het radio-apparaat. **Aanbevolen separatie-afstanden** d = [3,5 / V_1] √P d = [3,5 / E_1] √P van 80 MHz tot 800MHz d = [7/ E_1] √P van 800 MHz tot 2,5 GHz Waarbij P het maximale nominale vermogen, in watt (W), van het radio-apparaat is volgens de fabrikant en d de aanbevolen afstand is in meters (m). De veldsterkte van vaste RF-zenders, zoals bepaald door een elektromagnetisch onderzoek ter plaatse [(a)], kan lager zijn dan het conformiteitsniveau voor ieder frequentie-interval [(b)]. Er kan zich interferentie voordoen in de buurt van apparaten die worden gemarkeerd door het volgende symbool:

Opmerking 1: Bij 80 MHz en 800 MHz wordt het hogere frequentiebereik toegepast.

Opmerking 2: Deze richtlijnen zijn misschien niet in alle situaties van toepassing. De elektromagnetische verspreiding wordt beïnvloed door absorptie en weerkaatsing van structuren, voorwerpen en personen.

a) De veldsterkte van vaste zenders, zoals basisstations voor mobilofoons (mobiele en draadloze telefoons) en mobiele radio's, apparatuur voor radio-amateurs, AM-en FM-radiozenders en TV-zenders kan theoretisch niet nauwkeurig worden voorspeld. Om een elektromagnetische omgeving als gevolg van vaste RF-zenders vast te stellen moet er ter plaatse een elektromagnetisch onderzoek worden overwegen. Als de gemeten veldsterkte op de locatie waar Hurrimix² wordt gebruikt het toepasselijke bovenstaande conformiteitsniveau overschrijdt, moet de normale werking van het apparaat onderzocht worden. Als er een abnormale werking wordt waargenomen kunnen er extra metingen nodig zijn, zoals een andere richting of positie van het apparaat.

b) De veldsterkte op een frequentie-interval van 150 kHz tot 80 MHz zou kleiner dan 3 V/m moeten zijn.

Hurrimix² 230Vac/50Hz Voorschrift en verklaring van de fabrikant – Elektromagnetische immuniteit			
Hurrimix² is bestemd voor gebruik in de hieronder beschreven elektromagnetische omgeving. De klant of de gebruiker moet controleren of hij in een dergelijke omgeving wordt gebruikt.			
IMMUNITEITStest	**Niveau dat door de EN 60601-2 wordt aangegeven**	**Conformiteitsniveau**	**Elektromagnetische omgeving - Voorschrift**
Geleide RF EN 61000-4-6 Uitgestraalde RF EN 61000-4-3	3 V eff van 150 kHz tot 80 MHz 3 V/m van 80 MHz tot 2,5 GHz	V_1 = 3 V rms E_1 = 3 V / m	Communicatie-apparatuur met draagbare en mobiele RF mag niet dichter bij enig deel van de Hurrimix², inclusief de kabels, worden gebruikt dan op de afstand berekend uit de vergelijking die van toepassing is op de frequentie van het radio-apparaat. **Aanbevolen separatie-afstanden** d = [3,5 / V_1] √P d = [3,5 / E_1] √P van 80 MHz tot 800MHz d = [7/ E_1] √P van 800 MHz tot 2,5 GHz Waarbij P het maximale nominale vermogen, in watt (W), van het radio-apparaat is volgens de fabrikant en d de aanbevolen afstand is in meters (m). De veldsterkte van vaste RF-zenders, zoals bepaald door een elektromagnetisch onderzoek ter plaatse [(a)], kan lager zijn dan het conformiteitsniveau voor ieder frequentie-interval [(b)]. Er kan zich interferentie voordoen in de buurt van apparaten die worden gemarkeerd door het volgende symbool:

Opmerking 1: Bij 80 MHz en 800 MHz wordt het hogere frequentiebereik toegepast.

Opmerking 2: Deze richtlijnen zijn misschien niet in alle situaties van toepassing. De elektromagnetische verspreiding wordt beïnvloed door absorptie en weerkaatsing van structuren, voorwerpen en personen.

a) De veldsterkte van vaste zenders, zoals basisstations voor mobilofoons (mobiele en draadloze telefoons) en mobiele radio's, apparatuur voor radio-amateurs, AM-en FM-radiozenders en TV-zenders kan theoretisch niet nauwkeurig worden voorspeld. Om een elektromagnetische omgeving als gevolg van vaste RF-zenders vast te stellen moet er ter plaatse een elektromagnetisch onderzoek worden overwegen. Als de gemeten veldsterkte op de locatie waar Hurrimix² wordt gebruikt het toepasselijke bovenstaande conformiteitsniveau overschrijdt, moet de normale werking van het apparaat onderzocht worden. Als er een abnormale werking wordt waargenomen kunnen er extra metingen nodig zijn, zoals een andere richting of positie van het apparaat.

b) De veldsterkte op een frequentie-interval van 150 kHz tot 80 MHz zou kleiner dan 3 V/m moeten zijn.

De referentieafbeeldingen staan op de pagina's 3, 4, 5 en 6 van deze handleiding en in de Snelgidsen van het product.

Aanbevolen separatie-afstanden tussen draagbare en mobiele radiocommunicatie toestellen en de Hurrimix²			
Hurrimix² is ontworpen om de functioneren in een elektromagnetische omgeving waarin de door RF uitgestraalde storingen onder controle zijn. De klant of de bediener van de Hurrimix² kan helpen om de elektromagnetische interferentie te voorkomen door een minimale afstand te waarborgen tussen zowel draagbare als mobiele RF communicatie-apparatuur (zenders) en de Hurrimix², zoals hieronder wordt aangeraden, en volgens het maximale uitgangsvermogen van de radiocommunicatie-apparaten zelf.			
Maximaal nominaal uitgangsvermogen van de zender W	**Separatie-afstand op de frequentie van de zender m**		
	150 kHz tot 80 MHz d = [3,5/V1] √P	80 MHz tot 800 MHz d = [3,5/E1] √P	800 MHz tot 2,5 GHz d = [7/E1] √P
0,01	0,12	0,12	0,23
0,1	0,38	0,38	0,73
1	1,2	1,2	2,3
10	3,8	3,8	7,3
100	12	12	23
Voor zenders met een maximaal uitgangsvermogen dat niet hierboven staat vermeld, kan de aanbevolen separatie-afstand d in meters (m) worden berekend met behulp van de vergelijking die van toepassing is op de frequentie van de zender, waarbij P het maximale nominale uitgangsvermogen van de zender in Watt (W) is, volgens de fabrikant van de zender. Opmerking 1: Bij 80 MHz en 800 MHz wordt de separatie-afstand voor het hogere frequentiebereik toegepast. Opmerking 2: Deze richtlijnen zijn misschien niet in alle situaties van toepassing. De elektromagnetische verspreiding wordt beïnvloed door absorptie en weerkaatsing van structuren, voorwerpen en personen.			

NL

6.7 VOORAF INGESTELDE PROGRAMMA'S ZHERMACK

De software van de Hurrimix² bevat 20 mengprogramma's, die als volgt zijn onderverdeeld:
- Sectie alginaten: 10 programma's, waarvan 7 vooraf ingesteld (specifiek voor de producten van Zhermack) en 3 die door de gebruiker beheerd kunnen worden.
- Sectie gips: 10 programma's, waarvan 7 vooraf ingesteld (specifiek voor de producten van Zhermack) en 3 die door de gebruiker beheerd kunnen worden.

Alle programma's kunnen naar believen door de gebruiker worden gewijzigd: met de drukknoppen "+" en "-" kan de mengtijd worden verhoogd of verminderd (van minimum 2 tot maximum 30 seconden).

Alginates	**Time Mixing**
Hydrocolor 5	6"
Hydrogum 5	6"
Hydrogum	10"
Orthoprint	6"
Tropicalgin	8"
Phase Plus	8"
Neocolloid	10"
Prog. 1	6"
Prog. 2	8"
Prog. 3	10"

Dental Stones	**Time Mixing**
Elite Rock	6"
Elite Master	6"
Elite Model	8"
Elite Model Fast	6"
Elite Stone	6"
Elite Ortho	6"
Elite Arti	8"
Prog. 1	6"
Prog. 2	8"
Prog. 3	10"

Als men de standaardprogramma's weer wil instellen, de drukknop 8b (fig. A) gelijktijdig met de inschakeling van het apparaat met de drukknop 7 (fig. A) ingedrukt houden.

6.8 BEOOGD GEBRUIK

De mixer Hurrimix² werd ontworpen voor het mengen van alginaten en gips voor de tandheelkundige sector.

6.9 NIET BEOOGD / VERBODEN GEBRUIK

Ieder gebruik dat niet in paragraaf inzake "Beoogd gebruik" besproken wordt, vormt een oneigenlijk gebruik van het apparaat, dat niet beoogd en dus verboden is. Het oneigenlijke gebruik van het apparaat veroorzaakt het verval van de garantie en Zhermack stelt zich op generlei wijze aansprakelijk voor schade aan voorwerpen, operators, of anderen.

De voornaamste redenen van verval van de garantie staan in paragraaf 2.2 en in het "Garantiecertificaat"ï dat bij deze handleiding gevoegd is.

HOOFDSTUK 7: GEBRUIK VAN HET APPARAAT

7.1 ALGEMENE WAARSCHUWINGEN

Om volledig zeker te zijn dat in veiligheid gewerkt wordt, dient men zich strikt aan de hierna beschreven werkfasen te houden.

Voor de duidelijkheid komen de nummers in de afbeeldingen die in de kaders van de volgende paragrafen staan, precies overeen met de nummering die in hoofdstuk 3 "Beschrijving van het apparaat" staat.

Voorkom tijdens de voorbereidingsfase dat u water op de elektrische onderdelen onder spanning giet om het ontstaan van mogelijke overige gevaren te voorkomen.

Om interferenties te vermijden is het apparaat ontworpen om iedere 3 minuten een kneedcyclus uit te voeren.

7.2 GEBRUIK VAN DE MIXER MET ALGINAAT

Het apparaat niet laten werken zonder materiaal in de recipiënt.

Hurrimix² mengt de meest voorkomende alginaten; aanbevolen hoeveelheid 60 g, max. 80 g (poeder + water). De toegelaten maximum hoeveelheid niet overschrijden om geen storingen te veroorzaken.

Het apparaat garandeert het beste resultaat wanneer alginaten van Zhermack worden gebruikt.

Na uitvoering van een correcte installatie en inwerkingstelling, gaat men als volgt tewerk:
Afb. 5: Druk op de programmeerknop (afb.A, 8a - 8b) om door de programma's te lopen en het gewenste programma uit de sectie Alginaten (afb.5, A) te selecteren. De mengtijd kan gepersonaliseerd worden met behulp van de drukknoppen "+" (afb.A, 9) en "-" (afb.A,10). De knop ingedrukt houden om snel te doorlopen.
Afb. 6: om het deurtje te kunnen openen, moet vrijgave worden gevraagd door kort op de drukknop te drukken (afb. A, 7). Het deurtje kan geopend worden binnen 3 seconden na bediening van de knop.
Afb. 7: Het alginaatpoeder met een maatschepje doseren zoals door de fabrikant voorgesteld en in de specifieke mengrecipiënt voor "alginaten" gieten.

Voor de doseringen dient men zich te houden aan de hoeveelheden die door de fabrikant zijn aangegeven.

Afb. 8: De correcte hoeveelheid water toevoegen met behulp van de fles met maataanduiding (meegeleverd).

De referentieafbeeldingen staan op de pagina's 3, 4, 5 en 6 van deze handleiding en in de Snelgidsen van het product.

Wanneer u water in de beker doet deze uit de buurt van de Hurrimix² houden, om te voorkomen dat er per ongeluk water wordt gemorst.

Afb. 9: De recipiënt met het mengsel enkele ogenblikken langzaam draaien.
Afb. 10: Vervolgens de mengrecipiënt sluiten door op het deksel te drukken en dit rechtsom tot de aanslag te draaien.

Het is belangrijk om het voormengen handmatig uit te voeren, zodat het poeder volledig door het water wordt opgenomen.

- Om te vermijden dat er materiaal uitloopt, niet te wijten aan slechte werkingen, **moet men controleren of het deksel van de recipiënt correct gesloten is**.
- De mengbak is aan slijtage onderhevig en moet na een bepaalde periode vervangen worden.
- Eventuele schade veroorzaakt door een foutieve sluiting van de beker zijn niet door de garantie gedekt.

Afb. 11: Plaats de recipiënt in het apparaat en sluit het deurtje.
Afb. 12: Het programma selecteren (afb.5, A), daarna op de drukknop START drukken om de mengcyclus te starten.

Het mengen van de Hurrimix² zal de settingtime van het mengsel versnellen, om dit fenomeen in te perken moet men koud water gebruiken.

Het apparaat stopt automatisch aan het einde van de gekozen mengcyclus en staat het openen van het deurtje toe binnen 5 seconden na het "beep"-signaal bij het einde van het mengen.

Afb. 13: Na afloop van de cyclus is het mengsel klaar voor gebruik.
Open het deurtje binnen 5 seconden na het einde van de mengcyclus en neem de recipiënt uit het apparaat; na 5 seconden wordt de veiligheidssluiting automatisch ingeschakel en na nog eens 5 seconden wordt de akoestische melding geactiveerd. Om de veiligheidssluiting te ontgrendelen, moet kortstondig op de drukknop voor inschakeling/uitschakeling-openen deurtje worden gedrukt (afb. A, 7). Gebruik de bijgeleverde spatel om het mengsel te verzamelen.

Wij adviseren ten zeerste om nooit het alginaat en vervolgens het gips in dezelfde bak te mengen: er kunnen namelijk afwijkingen in de uithardingstijd optreden.

Het is aanbevolen om het mengsel zo snel mogelijk uit de recipiënt te halen.

7.3 GEBRUIK VAN DE MIXER MET GIPS

Het apparaat niet laten werken zonder materiaal in de recipiënt.

Hurrimix² mengt uitsluitend de gipsen Zhermack Elite Dental Stones; aanbevolen hoeveelheid 80 g, max. 100 g (poeder + water). De toegelaten maximum hoeveelheid niet overschrijden om geen storingen te veroorzaken.

Na uitvoering van een correcte installatie en inwerkingstelling, gaat men als volgt tewerk:
Afb. 14: Druk op de programmeerknop (afb.A, 8a - 8b) om door de programma's te lopen en het gewenste programma uit de sectie DentalStones (afb.14, B) te selecteren. De mengtijd kan gepersonaliseerd worden met behulp van de drukknoppen "+" (afb.A,9) en "-" (afb.A,10). De knop ingedrukt houden om snel te doorlopen.
Fig. 15: om het deurtje te kunnen openen, moet vrijgave worden gevraagd door kort op de drukknop te drukken (afb. A, 7). Het deurtje kan geopend worden binnen 3 seconden na bediening van de knop.
Afb. 16: De correcte hoeveelheid water toevoegen met behulp van de doseerampul (meegeleverd).
Afb. 17: Het gips met een maatschepje doseren zoals door de fabrikant voorgesteld en in de specifieke mengrecipiënt voor gips gieten.

De kwaliteit van het gips Elite DentalStones wordt gegarandeerd bij een maximale gemengde hoeveelheid van 100 g (poeder + water). Voor de doseringen dient men zich te houden aan de hoeveelheden die door de fabrikant zijn aangegeven.

Afb. 18: Het mengsel lichtjes met het stokje (meegeleverd) voormengen.
Afb. 19: Vervolgens de mengrecipiënt sluiten door op het deksel te drukken en dit rechtsom tot de aanslag te draaien.

Het is belangrijk om het voormengen handmatig uit te voeren, zodat het poeder volledig door het water wordt opgenomen.

- Om te vermijden dat er materiaal uitloopt, niet te wijten aan slechte werkingen, **moet men controleren of het deksel van de recipiënt correct gesloten is**.
- De mengbak is aan slijtage onderhevig en moet na een bepaalde periode vervangen worden.
- Eventuele schade veroorzaakt door een foutieve sluiting van de beker zijn niet door de garantie gedekt.

Afb. 20: Plaats de recipiënt in het apparaat en sluit het deurtje.
Afb. 21: Het programma selecteren (afb.14, B), daarna op de drukknop START drukken om de mengcyclus te starten.

Het mengen van de Hurrimix² zal de settingtime van het mengsel versnellen, om dit fenomeen in te perken moet men koud water gebruiken.

Het apparaat stopt automatisch aan het einde van de gekozen mengcyclus en staat het openen van het deurtje toe binnen 5 seconden na het "beep"-signaal bij het einde van het mengen.

Afb. 22: Na afloop van de cyclus is het mengsel klaar voor gebruik.
Open het deurtje binnen 5 seconden na het einde van de mengcyclus en neem de recipiënt uit het apparaat; na 5 seconden wordt de veiligheidssluiting automatisch ingeschakel en na nog eens 5 seconden wordt de akoestische melding geactiveerd. Om de veiligheidssluiting te ontgrendelen, moet kortstondig op de drukknop voor inschakeling/uitschakeling-openen deurtje worden gedrukt (afb. A, 7). Gebruik de bijgeleverde spatel om het mengsel te verzamelen.

Wij adviseren ten zeerste om nooit het gips en vervolgens het alginaat in dezelfde bak te mengen: er kunnen namelijk afwijkingen in de uithardingstijd optreden.

Na het mengen van gips moet men de accessoires zo snel mogelijk met water spoelen, om te vermijden dat het materiaal hard wordt.

HOOFDSTUK 8: ONDERHOUD

8.1 REINIGING VAN HET APPARAAT

Gebruik een droge doek voor het reinigen van de buitenkant van het apparaat en de centrifugeruimte. Maak deze alleen indien nodig vochtig met weinig water of met een niet ontvettend reinigingsmiddel (zie paragraaf 2.4). Het is de taak van de operator ervoor te zorgen dat het apparaat altijd schoon is en vrij van materiaal zoals puin, water, isolatievloeistoffen, enz. Voor dit doel moet aan het einde van de werkdienst een reinigingsfase ingesteld worden, die uitgevoerd moet worden terwijl het apparaat zich in een stabiele positie bevindt.

Geen enkel accessoire kan worden gesteriliseerd.

Alvorens de buitenkant van het apparaat te reinigen, dient men altijd eerst de hoofdschakelaar uit te zetten. Het is verboden het apparaat te reinigen indien deze op het elektrische voedingsnet aangesloten is. Het is verboden ontvlambaar, corroderend, alkalisch of toxisch materiaal te gebruiken bij het reinigen van het apparaat.

SCHOONMAAK ALGINAAT-RECIPIËNT:
Wacht tot het mengsel hard wordt en vervolgens verwijderen uit de recipiënt met de spatel. Het reservoir en de deksel afspoelen met water. De oppervlakken zachtjes schoonmaken met producten die niet op alcoholbasis zijn.
Let op: niet autoclaveerbaar materiaal, alleen koud steriliseren.

SCHOONMAAK GIPS-RECIPIËNT:
De recipiënt en het deksel overvloedig spoelen vooraleer het mengsel hard wordt. De oppervlakken zachtjes schoonmaken met producten die niet op alcoholbasis zijn.
Let op: niet autoclaveerbaar materiaal, alleen koud steriliseren.

Het is verboden ontvlambaar, corroderend, alkalisch of toxisch materiaal te gebruiken bij het reinigen van het apparaat en/of de componenten.

Reinig en desinfecteer de apparaat en accessoires voor de levering van technische bijstand.

NL

8.2 GEWOON ONDERHOUD

Is het apparaat eenmaal gereinigd (zie paragraaf 8.1) dan moet de operator nakijken of er geen versleten, beschadigde, of niet stevig vastgezette onderdelen zijn. Mocht dit wel het geval zijn, neem dan contact op met het Erkende Assistentiecentrum.

Indien de eerder beschreven omstandigheden zich voordoen, is het de operator verboden het apparaat te herstarten voordat deze situaties verholpen zijn.

Indien de operator defecten of problemen van ongeacht welke aard constateert, moet hij, alvorens het apparaat achter te laten, een bord aanbrengen dat vermeld dat het apparaat in onderhoud verkeert en het verboden is haar te starten (dergelijke borden kunnen gewoon in de handel verkregen worden, in de vorm die door de communautaire normen voorgeschreven worden). Het gewone onderhoud, de reiniging en het correcte gebruik van het apparaat zijn factoren die van onmisbaar belang zijn ter garantie van de functionaliteit, de veiligheid en de levensduur van het apparaat zelf.

Om de levensduur van de Hurrimix² te verlengen, is het aanbevolen om de tandwielen voor overbrenging (code XR0250926) iedere 3.000 cycli bij een erkend assistentiecentrum te laten vervangen.

NL

Om het totale aantal mengsels die het toestel heeft uitgevoerd op het display weer te geven, moet u de Hurrimix² inschakelen en daarna tegelijk de knoppen 8a, 8b en 7 indrukken (afb. A pag 3).
Onderaan op het display verschijnen twee getallen. Het getal links met twee cijfers heeft de duizendtallen aan, het getal rechts met één cijfer heeft de honderdtallen aan (vb. 03 en 5 komen overeen met 3500 cycli).

8.3 BUITENGEWOON ONDERHOUD

Het buitengewone onderhoud betreft de reparaties van delen die per ongeluk kapot gegaan zijn en de vervanging van versleten of slecht werkende delen.
Om een correcte werking van de Hurrimix² te verzekeren, moet u de bekers (XR0250802 bekers voor alginaat, XR0250804 bekers voor gips) vervangen wanneer u geen blokkeerklik meer hoort tijdens de fase waarin de dop van de beker wordt gesloten.

Alle ingrepen van elektrische en mechanische aard moeten uitsluitend uitgevoerd worden door een onderhoudstechnicus die door Zhermack geautoriseerd is.

- Alle wijzigingen die de kenmerken van het apparaat veranderen waar het de veiligheid en de preventie van risico's betreft, mogen alleen uitgevoerd worden door de fabrikant die de overeenstemming van het apparaat met de veiligheidsnormen zal verklaren. Daarom wordt iedere wijziging of onderhoudsingreep, die niet in deze handleiding besproken wordt, als niet toegestaan beschouwd.
- Iedere wijziging, verandering of reparatie die uitgevoerd wordt door niet geautoriseerd personeel en het gebruik van niet originele reserveonderdelen, stellen de fabrikant vrij van iedere vorm van aansprakelijkheid. Indien de benodigde onderhoudsingrepen niet in deze handleiding voor gebruik en onderhoud besproken wordt, dient men zich uitsluitend tot het bevoegde servicecentrum te wenden.
- De fabrikant levert circuitschema's, stuklijsten en andere benodigde informatie aan het erkende servicecentrum.

8.4 HERSTART NA LANGE PERIODE VAN INACTIVITEIT

Indien het apparaat na een bijzonder lange periode van inactiviteit opnieuw gestart wordt, is het nodig te werk te gaan zoals beschreven wordt in hoofdstuk 6 inzake de indienststelling. Indien het apparaat een afwijkende werking vertoont, handel dan zoals beschreven wordt in hoofdstuk 9 "Diagnose". Blijft het probleem aanhouden, of wordt het niet besproken, neem dan onmiddellijk contact op met het Erkende Assistentiecentrum.

8.5 AANVRAGEN VAN TECHNISCHE ASSISTENTIE

Kies een van de volgende opties voor het aanvragen van assistentie:
1. wend u tot het Erkende Assistentiecentrum;
2. wend u telefonisch tot de klantenassistentie van Zhermack, op het nr. +39 0425 597611 en handel als volgt: meld uw gegevens (bijv.: adres en telefoonnummer); meld de gegevens van het identificatieplaatje van het apparaat (zie paragraaf 3.3); leg duidelijk uit wat het probleem van het apparaat is;
3. stuur een fax met de bij het vorige punt beschreven informatie alsmede het correct ingevulde identificatieformulier (zie Bijlage 10.2) naar het nr. +39 0425 53596.

HOOFDSTUK 9: DIAGNOSE

9.1 ALGEMENE WAARSCHUWINGEN

Bij het optreden van ongeacht welke hierna beschreven afwijking, dient men deze te verhelpen, in zoverre dit toegestaan is, met inachtneming van alle instructies die in deze handleiding staan. Indien het geconstateerde probleem blijft aanhouden, neem dan contact op met het Erkende Assistentiecentrum.

9.2 ONGEMAKKEN EN OPLOSSINGEN

DEFECT **De mixer werkt niet wanneer op de knop START wordt gedrukt.**

OORZAAK
1. De stekker is niet correct aangesloten.
2. De hoofdschakelaar is niet ingeschakeld.
3. De inschakelknop is niet ingedrukt.
4. Het deurtje staat nog open.
5. Geen van de vorige oorzaken.

OPLOSSING
1. Steek de stekker correct in het stopcontact van het elektrische voedingsnet.
2. Zet de schakelaar aan de achterkant van de mixer aan.
3. Druk op de knop voor inschakeling aan de linkerkant van het display.
4. Doe het deurtje correct dicht.
5. Wendt u tot het erkende centrum voor assistentie.

DEFECT **Hoorbaar lawaai of abnormale trillingen tijdens het mengen.**

OORZAAK
1. De mengrecipiënt is te vol.
2. De mengrecipiënt is leeg.
3. Er komt poeder naar buiten en water tijdens het mengen.

OPLOSSING
1. De totale inhoud mag nooit 100 gram overschrijden (poeder + water).
2. Het toestel nooit laten werken wanneer de recipiënt leeg is.
3. Controleer altijd of de mengrecipiënt werd gesloten. Controleer of het deksel niet beschadigd is. Overschrijd niet de maximum hoeveelheden.

9.3 FOUTBERICHTEN

Foutberichten die op het display worden weergegeven:
error 1: er werd geprobeerd om het mengen te starten terwijl de deur open is.
error 2: er werd geprobeerd om het mengen te starten of het mengen opnieuw te starten zonder eerst het deurtje te openen om het vorige mengsel weg te nemen.
error 3: motordefect (neem contact op met de technische service).
error 4: netspanning te laag.
error 5: netspanning te hoge.
error 6: defecte elektronische kaart (neem contact op met de technische service)..
error 7: remdefect (neem contact op met de technische service).
error 8: storing deurblokkering (neem contact op met de technische service).

HOOFDSTUK 10: BIJLAGEN

10.1 VERKLARING VAN EG-OVEREENSTEMMING

De Fabrikant:

Zhermack S.p.A.
Via Bovazecchino, 100
45021 Badia Polesine - RO - Italië
Tel. +39 0425 597 611, Fax +39 0425 53 596

Persoon bevoegd om het technisch dossier samen te stellen:

Zhermack S.p.A.
Via Bovazecchino, 100
45021 Badia Polesine - RO - Italië
Tel. +39 0425 597 611, Fax +39 0425 53 596

Verklaart onder eigen exclusieve verantwoordelijkheid dat de apparatuur:

Hurrimix² 230 Vac 50/60 Hz

voldoet aan de richtlijn 2011/65/EU van het Europees Parlement en de Raad van 8 juni 2011, betreffende beperking van het gebruik van bepaalde gevaarlijke stoffen in elektrische en elektronische apparatuur.
Bovendien voldoet zij aan de wettelijke bepalingen die de volgende richtlijnen omzetten:

Richtlijn 93/42/EG en latere aanpassingen 2007/47/EG, zoals Medisch Hulpmiddel klasse I (Bijl. VII).

Volgens de onderstaande geharmoniseerde normen:
EN 60601-1
EN 60601-1-2

Om hieraan te voldoen moet het product volgens de documentatie van de fabrikant worden gebruikt.

Men benadrukt bovendien dat de aansprakelijkheid voor schade door producten met gebreken na een termijn van 10 jaar vervalt, te rekenen vanaf de dag waarop de producent het product in het verkeer heeft gebracht, en vervolgens op de gebruiker terugvalt, zoals bepaald door richtlijn 85/374/EEG en latere wijzigingen en de wettelijke bepalingen die haar omzetten.

Badia Polesine, 31/12/2016

Paolo Ambrosini
Algemeen Directeur

10.2 GARANTIECERTIFICAAT EN IDENTIFICATIEFORMULIER

1. Met dit document certificeert de fabrikant de correcte constructie van het product, het gebruik van materialen van eerste kwaliteit, de uitvoering van alle benodigde testen en de overeenstemming met de communautaire richtlijnen. Het product is gedekt door een garantieperiode van 48 maanden of gedurende maximaal 4.000 cycli vanaf de datum van levering aan de klant. Deze datum moet worden aangetoond aan de hand van het aankoopdocument en een kopie van de ingevulde identificatiemodule. Deze documenten moeten samen met het apparaat aan het assistentiecentrum afgeleverd worden. Degene die de intentie heeft de garantie te doen gelden, moet mededeling doen van het defect krachtens art. 1496 BW, binnen 8 dagen nadat het defect ontdekt is. De garantie beperkt zich tot de vervanging of de plaatsing van afzonderlijke delen of stukken die een fabricagedefect bezitten, met uitzondering van de reiskosten van het technische personeel, het transport, de verpakking, enz. Maken geen deel uit van de garantie: defecten of schade als gevolg van slecht onderhoud, oncorrecte voeding, nalatigheid, ondeskundigheid of oorzaken die niet aan de fabrikant toegeschreven kunnen worden, alsmede de delen die aan normale gebruiksslijtage onderhevig zijn. Storingen die veroorzaakt worden door het ontbreken van gewoon onderhoud, te wijten aan nalatigheid van de gebruiker, worden van de garantie uitgesloten. Deze garantie impliceert geen enkele vorm van vergoeding van directe of indirecte schade van ongeacht welke aard m.b.t. mensen of voorwerpen die te wijten is aan de eventuele inefficiëntie van het apparaat.
2. De garantie vervalt automatisch wanneer de apparaten gerepareerd, gewijzigd, of hoe dan ook onklaar gemaakt worden door de koper of door niet geautoriseerde anderen. De verantwoordelijkheid voor schade wegens defecte producten vervalt 10 jaar na de datum waarop de producent deze op de markt gebracht heeft, en komt bij de gebruiker te liggen zoals bepaald wordt in richtlijn 85/374/EEG.
3. Voor de ingrepen die in het kader van de garantie uitgevoerd worden, moet de koper zich uitsluitend wenden tot de verkoper, of tot de assistentiecentra die door de fabrikant aangeduid worden, of tot de fabrikant zelf. De garantie geeft recht op gratis vervanging van het defecte deel. Het recht op vervanging van het gehele apparaat is hoe dan ook uitgesloten.
4. Bij controverses over de toepassing van de garantie, over de kwaliteit of over de staat van de geleverde apparaten, kan de koper de betaling van de prijs of van de termijnen van de prijs niet onderbreken of vertragen.
5. De koper kan geen enkele vergoeding aanvragen wegens stilstand van het apparaten.
6. De garantie vervalt indien:
   a. Het apparaat beschadigingen vertoont die veroorzaakt zijn door vallen, door blootstelling aan vuur, door het omvallen van vloeistof op het apparaat, door natuurrampen of hoe dan ook door oorzaken die niet aan fabricagefouten toe te schrijven zijn.
   b. Er geen correcte installatie plaatsgevonden heeft.
   c. Er een verkeerde aansluiting op het net gemaakt is (verkeerde nominale voedingsspanning), indien van toepassing, of indien geen adequate veiligheidssystemen geïnstalleerd zijn.
   d. Het serienummer weggenomen, gewist of gewijzigd blijkt te zijn.
7. De componenten die in het kader van de garantie vervangen moeten worden, moeten naar Zhermack S.p.A. teruggezonden worden, die voor de verzending van het reservedeel zal zorgen. Wanneer het verwisselde deel niet vervangen wordt, worden de kosten hiervan de besteller aangerekend.
8. Noch de fabrikant noch de distributeur zijn verplicht om vervangende apparaten in gebruik te geven gedurende de periode waarin de reparatie plaatsvindt.
9. Om belastingtechnische redenen, zullen de reserveonderdelen uitsluitend in garantie toegestaan worden wanneer de benodigde voorschriften in acht genomen worden op grond waarvan de garantie erkend wordt.
10. Voor ieder ander geval dat niet door dit Garantiecertificaat en door het reglement in overweging genomen is, wordt verwezen naar het Burgerlijk Wetboek.
11. De betaling van de facturen voor arbeidskosten, reiskosten en voorrijkosten moet plaatsvinden op het moment waarin de factuur gepresenteerd wordt.
12. De fabrikant en de wederverkoper leggen zich toe om de gegevens, die verzameld zijn met inachtneming van de norm op het gebied van de behandeling van persoonsgegevens, met inbegrip van de gegevens inzake de aanpassing aan de veiligheidsmaatregelen, te verwerken en dit in overeenstemming met de specificaties van het informatiebericht inzake de verwerking van gegevens.

IDENTIFICATIEFORMULIER

Model apparaat:

.....

Serienummer apparaat:

.....

Koper:

.....

Adres:

.....

Stad / postcode:

.....

Tel:

.....

Fiscaal nr. / BTW-nr.:

.....

Wederverkoper:

.....

Handtekening koper:

.....

10.3 BLAD TECHNISCHE INGREPEN

Datum	Beschrijving ingreep	Handtekening
.....	.....	.....
.....	.....	.....
.....	.....	.....
.....	.....	.....
.....	.....	.....
.....	.....	.....
.....	.....	.....
.....	.....	.....
.....	.....	.....
.....	.....	.....
.....	.....	.....
.....	.....	.....
.....	.....	.....
.....	.....	.....
.....	.....	.....
.....	.....	.....
.....	.....	.....
.....	.....	.....
.....	.....	.....
.....	.....	.....
.....	.....	.....
.....	.....	.....

NL

De referentieafbeeldingen staan op de pagina's 3, 4, 5 en 6 van deze handleiding en in de Snelgidsen van het product.

Alkuperäisten ohjeiden käännös

SISÄLLYSLUETTELO

1. JOHDANTO
1.1 Miten käyttö- ja huolto-ohjetta luetaan ja käytetään
1.2 Käytetyt termit ja symbolit

2. YLEISTIETOJA
2.1 Vastuu
2.2 Takuu: yleiset säännöt
2.3 Henkilöstö
2.4 Yleiset turvallisuusmääräykset

3. LAITTEEN KUVAUS
3.1 Laitteen yleinen kuvaus
3.2 Osien kuvaus
3.3 Tunnistetiedot

4. TEKNISET OMINAISUUDET
4.1 Tekniset ominaisuudet ja toimintaperiaate
4.2 Tekniset tiedot
4.2.1 Vakiovarusteet
4.2.2 Paino ja mitat

5. KULJETUS JA LIIKUTTAMINEN
5.1 Yleiset varoitukset
5.2 Pakkaus ja pakkauksesta purkaminen
5.3 Kuljetus ja liikuttaminen
5.4 Hävittäminen / Purkaminen

6. ASENNUS JA KÄYTTÖÖNOTTO
6.1 Varoitukset ja varotoimenpiteet
6.2 Sallitut ympäristöolosuhteet
6.3 Käyttöön vaadittava tila
6.3.1 Työtaso käyttöä varten
6.4 Energialähteisiin liittäminen
6.5 Käyttöön ottaminen
6.6 Sähkömagneettinen yhteensopivuus
6.7 Esiasetetut Zhermack -ohjelmat
6.8 Käyttötarkoitukset
6.9 Käyttötarkoituksen vastainen / Kielletty käyttö

7. LAITTEEN KÄYTTÖ
7.1 Yleiset varoitukset
7.2 Sekoittimen käyttö alginaatilla
7.3 Sekoittimen käyttö kipsillä

8. HUOLTO
8.1 Laitteen puhdistus
8.2 Säännöllinen huolto
8.3 Ylimääräinen huolto
8.4 Uudelleenkäynnistys pitkän seisonta-ajan jälkeen
8.5 Miten teknistä huoltoa pyydetään

9. VIANMÄÄRITYS
9.1 Yleiset varoitukset
9.2 Vian etsintä ja korjaustoimenpiteet
9.3 Virheviestit

10. LIITTEET
10.1 CE-Vaatimustenmukaisuusvakuutus
10.2 Takuutodistus ja tunnistusmoduuli
10.3 Teknisten toimenpiteiden kortti

Tässä käyttöohjeessa annettuja tietoja voidaan muuttaa ilman erillistä ilmoitusta.

FI

Viitekuvat löytyvät tämän käyttöohjeen sivuilta 3, 4, 5 ja 6 sekä tuotteen Pikaoppaista.

FI

LUKU 1: JOHDANTO

1.1 MITEN KÄYTTÖOHJETTA LUETAAN JA KÄYTETÄÄN

Tässä käyttö- ja huolto-ohjeessa annetaan Zhermack:n valmistamaan hammashuoltoon tarkoitettujen alginaattien ja kipsien automaattiseen Hurrimix²-sekoittimeen liittyviä asennus-, käyttö- ja huolto-ohjeita.

- Laitetta on käytettävä tässä käyttöohjeessa annettujen määritelmien mukaan: näin ollen lue se huolella läpi ennen laitteen asennusta ja käyttöönottoa ja huomioi ennen kaikkea lihavalla tekstillä kirjoitetut viestit, joita on korostettu tarkoituksenmukaisten ruutujen ja/tai symbolien avulla ja jotka osoittavat vaaraa tai huomiota vaativia tilanteita (ks. kappale 1.2).
- Noudattamalla tässä käyttöohjeessa annettuja määräyksiä ja suosituksia voidaan laitetta käyttää turvallisesti ja tehdä siihen sopivat huollot.
- Käyttö- ja huolto-ohje kuuluu olennaisena osana laitteeseen: näin ollen siihen on voitava tutustua laitteen läheisyydessä ja sitä on säilytettävä asianmukaisella tavalla (suojatussa ja kuivassa paikassa, auringolta tai ilmastollisilta tekijöiltä suojattuna jne.) koko laitteen käyttöiän ajan, myös jos laite siirtyy toiselle käyttäjälle ja joka tapauksessa sen lopulliseen käytöstä poistamiseen asti.
- Pidä käyttöohjetta jatkuvasti päivitettynä täydentämällä sitä mahdollisilla valmistajan lähettämillä oikaisuilla, lisäyksillä tai muutoksilla. Mahdolliset huomautukset ja kommentit on tehtävä käyttöohjeen lopussa tarkoitusta varten olevaan kohtaan (ks. Liitteet: Huomautuksia).
- Käytä käyttöohjetta siten, ettei sen sisältö pääse vahingoittumaan kokonaan tai osittain.
- Älä mistään syystä poista, revi tai kirjoita uudelleen ohjekirjaan kuuluvia osia.
- Jos käyttöohje hukkuu tai vahingoittuu osittain eli sen sisältöä ei kyetä enää lukemaan kokonaan, pyydä valmistajalta sen tilalle uusi käyttöohje.

Tämä käyttöohje on osoitettu laitteen käyttäjille, jotta laitteen oikea käyttö tulee mahdolliseksi. Siinä annetaan valmistussuunnitelman mukaan laitteen käyttötarkoitukseen liittyviä hyödyllisiä tietoja. Löydät siitä ohjeet ja neuvot:
- laitteen oikeaan asennukseen;
- laitteen ja kaikkien siihen kuuluvien osien toiminnalliseen kuvaukseen;
- käyttöön ottamiseen;
- laitteen ohjelmoituun huoltoon;
- kiinnitä huomiota turvallisuus- ja työtapaturmia ehkäiseviin yksinkertaisiin sääntöihin.

Tämä käyttöohje on jaettu 10 lukuun, joista jokainen viittaa erityiseen laitteeseen liittyvään asiaan.
Käyttöohjeen loppuosasta löytyvät myös liitteet, jotka ovat hyödyllisiä tämän asiakirjan täydentämiseen.

1.2 KÄYTETYT TERMIT JA SYMBOLIT

Seuraaviin symboleihin ja niiden merkitykseen on kiinnitettävä erityistä huomiota, sillä niiden tehtävänä on korostaa erityisiä tietoja kuten esimerkiksi tilanteita, jotka vaativat erityistä huomiota, käytännöllisiä neuvoja tai yksinkertaisia tiedotuksia.
Tutustu tähän sivuun, jos lukemisen aikana esiin tulevan symbolin merkitykseen liittyy epäilyksiä.

- Mahdolliset toimenpiteet, joihin liittyvien ohjeiden noudattamatta jättäminen tai laitteen osien ominaisuuksien muuttaminen voi vahingoittaa itse laitetta tai aiheuttaa takuun automaattisen raukeamisen, merkitään symbolilla:

VAARA !
Tämä symboli viittaa turvamääräyksiin joita on noudatettava, jotta teidän ja muiden turvallisuus voidaan taata ja laitteeseen syntyviä vahinkoja voidaan välttää.

- Alueisiin tai vaarallisiin tilanteisiin liittyvät erityistä huomiota vaativat olosuhteet tai mahdolliset toimenpiteet, joiden noudattamatta jättäminen voi aiheuttaa takuun raukeamisen, laitteeseen tai siihen yhdistettyjen elementtien tai ympäröiviin alueisiin liittyvien vahinkojen lisäksi, merkitään symbolilla:

HUOMIO!
Tämä symboli viittaa turvamääräyksiin joita on noudatettava huolellisesti, jotta teidän ja muiden turvallisuus voidaan taata ja laitteeseen syntyviä vahinkoja voidaan välttää.

- Mahdolliset toimenpiteet, joihin liittyvien ohjeiden noudattamatta jättäminen tai laitteen osien ominaisuuksien muuttaminen voi vahingoittaa itse laitetta tai aiheuttaa takuun automaattisen raukeamisen, merkitään symbolilla:

KIELLETTY!
Tämä symboli kiinnittää huomion toimenpiteisiin, joita on ehdottomasti vältettävä eli jotka ovat kiellettyjä.

- Mahdolliset yleiset tiedot ja/tai hyödylliset neuvot, jotka viittaavat mihin tahansa aiheeseen on korostettu symbolilla:

HUOMIO!
Tämä symboli korostaa hyödyllisiä tietoja ja/tai neuvoja.

Laitteistossa on muita merkkejä ja symboleja, jotka osoittavat seuraavia:

HUOMIO! SÄHKÖISKUNVAARA.
Luukkuja tai suojia ei saa avata ennen kuin virransyöttö on katkaistu.

MAADOITUS ON EHDOTTOMASTI VARMISTETTAVA.

TÄMÄN OHJEKIRJAN TIEDOT ON EHDOTTOMASTI LUETTAVA.

SÄHKÖ- JA ELEKTRONIIKKAROMU.
Laitetta ei saa hävittää kotitalousjätteen mukana, vaan se on hävitettävä kierrätyskeskukseen voimassa olevien lakien mukaisesti.

LUKU 2: YLEISTIETOJA

2.1 VASTUU

Tässä käyttö- ja huolto-ohjeessa annettujen ohjeiden noudattamatta jättäminen vapauttaa valmistajan kaikesta vastuusta.
Ota yhteyttä suoraan valmistajaan jos tietoa ei löydy seuraavilta sivuilta tai se ei ole ymmärrettävä.

Zhermack S.p.A.
Via Bovazecchino, 100
45021 Badia Polesine - RO - Italy
Tel. +39 0425 597611, Fax +39 0425 53596
http://www.zhermack.com, e-mail: info@zhermack.com

Erityisesti jos laitteeseen liittyvää huoltoa ei suoriteta annettujen ohjeiden mukaisesti tai joka tapauksessa tavalla, joka vaarantaa laitteen kuntoa tai ominaisuuksia, Zhermack vapautuu kaikesta henkilökunnan turvallisuuteen ja laitteen vialliseen toimintaan liittyvästä vastuusta.

2.2 TAKUU: YLEISET SÄÄNNÖT

Tämän käyttö- ja huolto-ohjeen liitteenä löydät takuutodistuksen ja tunnistusmoduulin, joka on täytettävä kaikilta osilta.
Laitteistolla on takuu, joka on voimassa ostopäivästä lähtien 4 vuotta tai enintään 4000 sykliä. Kuluvat osat eivät sisälly takuuseen.
Kuluvia osia ovat:
- XR0250802 HURRIMIX KUPPI ALGINAATIT x 2
- XR0250804 HURRIMIX- KUPPI ELITE DENTAL STONES x2
- XR0250830 Hurrimix sekoitustikku
- XR0250820 Hurrimix harjasetti
- XR0250926 Hurrimix täydellinen hammasratasvaihde
- XR0250890 Tiiviste Hurrimix-ovelle

Yleisesti ottaen takuu raukeaa pääsääntöisesti seuraavista syistä:
- laitteen väärä käyttö;
- väärin suoritettu asennus;
- määrättyjen huoltojen suorittamatta jättäminen;
- muutokset tai toimenpiteet, joita valmistaja ei ole valtuuttanut (erityisesti turvalaitteisiin liittyvät);
- ei-alkuperäisten varaosien käyttö.

TÄRKEÄÄ: Säilytä alkuperäinen pakkaus tuotteen takuun voimassaolon ajan. Pakkausta tarvitaan, mikäli tuote joudutaan valmistusvirheiden tai vikojen vuoksi (joihin eivät kuulu tuotteen huolimaton ja virheellinen käyttö, huollon laiminlyöminen, kuljetuksen yhteydessä syntyneet vauriot) lähettämään huoltoliikkeeseen korjausta/vaihtoa varten. Mikäli hallussasi ei ole alkuperäistä pakkausta, ota yhteys Zhermack:een ja pyydä lisäohjeita (uudelleen pakkauksesta johtuvat mahdolliset lisäkustannukset peritään toimituksen yhteydessä). Asiakkaan tulee vastata mahdollisista lisäkustannuksista, mikäli tuote lähetetään valmistajalle tarkoitukseen soveltumattomassa pakkauksessa. Zhermack ei vastaa mistään tuotteessa ilmenevistä vioista, toimintahäiriöistä tai vahingoista, jotka johtuvat virheellisten tai alkuperäistä pakkausmateriaalia heikompilaatuisten materiaalien käytöstä.

Viitekuvat löytyvät tämän käyttöohjeen sivuilta 3, 4, 5 ja 6 sekä tuotteen Pikaoppaista.

Zhermack:ta ei voi pitää vastuussa vahingoista, jotka syntyvät ilman valmistajan kirjallista lupaa laitteeseen tehdyistä muutoksista tai korjauksista . Näin ollen: valtuuttamattoman henkilöstön suorittamat korjaustoimenpiteet, ei-alkuperäisten varaosien käyttö ja tässä käyttöohjeessa annettujen asennusohjeiden noudattamatta jättäminen aiheuttaa takuun automaattisen raukeamisen.

2.3 HENKILÖSTÖ

Laitteen käyttöön nimetty henkilöstö jakautuu seuraavasti:

Käyttäjä - ohjaaja
Laitteen käyttöön koulutettu henkilö (hammaslääkäri, avustaja, hammasteknikko). Suorittaa Hurrimix²-sekoittimen toimintaan tarvittavia toimenpiteitä, kuten esimerkiksi: käyttö, puhdistus, tarkastus ja laitteen normaaliin käyttöön liittyvät yksinkertaiset toimenpiteet;
Käyttäjän-ohjaajan on käytettävä laitetta, joka on asennettu tässä käyttöohjeessa kuvatulla tavalla.

Laitteen käyttäjän on luettava laitteen turvallista ja järkevää käyttöä varten laadittu käyttöohje kokonaan läpi ennen laitteen käyttöä ja siihen liittyviä toimenpiteitä ja noudatettava siinä annettuja ohjeita. Tämän käyttöohjeen liitteenä olevaan tekniseen korttiin on merkittävä huoltotoimenpiteet, laitteen osien vaihtaminen ja yksinkertaisesti kaikki siihen liittyvät epäilyttävät toimintahäiriöt.

Zhermack:n valtuuttama huoltomies
Henkilö, joka suorittaa korjaustoimenpiteitä/mekaanisia ja sähköisiä säätöjä tai ennaltaehkäiseviä huoltoja säännöllisin väliajoin vaihtamalla osia kaikissa toimintaolosuhteissa ja kaikissa suojatasoissa.

2.4 YLEISET TURVAMÄÄRÄYKSET

Käyttäjän tehtäviin kuuluu seuraavassa annettujen neuvojen ja varoitusten noudattaminen, jotta laitetta voidaan käyttää ja säilyttää turvallisesti:

- älä anna kouluttamattoman henkilöstön käyttää laitetta;
- valmista ihanteellinen työtaso ja huolehdi siitä, ettei työalueella ole esteitä ja että se on puhdas ja riittävästi valaistu;
- vältä laitteen käytön aikana syntyviä tarkkaamattomuus virheitä;
- laitteella ei saa työstää esineitä, joita ei ole suunniteltu käytettäväksi laitteen kanssa;
- laite voidaan eristää asettamalla päävirtakytkin asentoon "0".
- vian syntyessä noudata tässä käyttöohjeessa annettuja ohjeita. Mikäli epäselvyyksiä ilmenee, irrota virtajohto ja ota välittömästi yhteyttä valtuutettuun asiakaspalveluun;
- älä avaa laitteen koteloita, jotka sisältävät sähköisiä osia;
- ennen minkä puhdistustoimenpiteen, säännöllisen ja/tai erityishuollon suorittamista varmista, että laitteen pistoke on irti sähköverkosta;
- älä vaihda virtajohtoa äläkä peukaloi varustuksiin kuuluvaa pistoketta. Käänny ainoastaan valtuutetun huoltokeskuksen puoleen, jos ne on vaihdettu joko niiden vioittumisen tai kulumisen vuoksi;
- Varmista aina, ettei työalueelle (keskipakokammio ja luukku) jää vieraita aineita laitteen vaurioitumisen ja/tai henkilövahinkojen välttämiseksi;
- älä käytä bensiiniä tai tulenarkoja liuottimia pesuaineena vaan ainoastaan palamattomia, syövyttämättömiä ja myrkyttömiä materiaaleja (ks. kappale 8.1).

- HUOMIO: Sähköiskuvaaran välttämiseksi tämä laite tulee liittää yksinomaan maadoitettuihin virtalähteisiin.
- Zhermack ei ole vastuussa mahdollisista laitteeseen syntyvistä vahingoista, jotka johtuvat kouluttamattoman henkilöstön väärin suorittamista tai tässä käyttöohjeessa annetuista ohjeista poikkeavalla tavalla suoritetuista huolloista.
- Zhermack:ta ei voi pitää vastuussa henkilö- tai esinevahingoista, jotka voivat syntyä tässä käyttöohjeessa annetuista ohjeista poikkeavan käytön seurauksena.

Mikäli laitteen sisällä tai sen läheisyydessä syttyy vaikka vain pienimuotoinen tulipalo, käytä sen sammuttamiseen ainoastaan jauhesammutinta. Veden käyttö on kielletty.

LUKU 3: LAITTEEN KUVAUS

3.1 LAITTEEN YLEINEN KUVAUS

Tässä käyttöohjeessa kuvattu laite on Hurrimix²-sekoitin, joka on suunniteltu sekoittamaan automaattisesti hammashuoltoon tarkoitettuja alginaatteja ja kipsejä. Laitetta käytetään hammaslääkärin vastaanotolla ja se tulee pitää vähintään 1,5 metrin päässä potilaasta kaikissa suunnissa.

3.2 OSIEN KUVAUS - *Kuva A*

1. Luukku
2. Sentrifugi tila
3. Digitaalinäyttö
4. Pääkatkaisin 0/I
5. Sulakkeet (2 x 230V tai 2 x 115V)
6. Virtaliitin
7. Käynnistys-/sammutuspainike – luukun aukaisupainike
8. Ohjelmien painike (8a, 8b)
9. Painike "+" mixing time
10. Painike "-" mixing time
11. START/STOP -painike
12. Virtajohto (230V tai 115V)

3.3 TUNNISTETIEDOT - *Kuva B*

Tässä käyttöohjeessa kuvattuun laitteeseen kuuluu arvokilpi, joka sisältää sekä laitteen että valmistajan tiedot:

A Valmistajan nimi ja osoite
B Laitteen koodi ja malli
C Sarjanumero
D Virransyöttöön liittyvät ohjeet

Laite on valmistettu Euroopan neuvoston direktiivien mukaan, jotka on lueteltu liitteenä olevassa CE-vaatimustenmukaisuusvakuutuksessa. Käytä tunnistetietoja joka kerta kun varaosia tilataan ja tietoja ja huoltoa pyydetään valtuutetusta huoltokeskuksesta.
Jos kilpi vahingoittuu käytön aikana myös osittain ja/tai se ei ole täysin lukukelpoinen, pyydä valmistajalta sen tilalle uusi.

Älä irrota ja/tai vahingoita kilpeä, jotta laitteeseen liittyvät tunnistetiedot voidaan aina nähdä.

LUKU 4: TEKNISET OMINAISUUDET

4.1 TEKNISET OMINAISUUDET JA TOIMINTAPERIAATE

Zhermack valmistaa laadullisesti ja teknologisesti pitkälle kehittyneitä työvälineitä. Tämä takaa sen, että kun käyttäjä käyttää niitä päivittäin hän tuntee, että ne on suunniteltu ja valmistettu mittatilaustyönä hänen omien työtarpeiden mukaisesti. Zhermack käyttää tuotteittensa valmistuksessa suunnittelun alan huippuluokan välineitä, jotka saavat aikaan laitteiden maksimaalisen toiminnan. Huippuluokan materiaalien käyttö ja kaikkienlaitteen käyttäjän turvallisuudelle vaadittavien tarkastusten suorittaminen takaa Zhermack:n tuotteet ja tekee niistä kilpailukykyisiä maailmanlaajuisesti.
Hurrimix²-sekoittimelle ominainen toimintaperiaate perustuu hammaslääketieteellisellä alalla alginaattien ja kipsien sekoittamiseen. Laitteen tarjoamat edut ovat:
- pysyvä sekoituslaatu;
- tasainen sekoite;
- äärimmäisen lyhyet sekoitusajat verrattuna manuaaliseen sekoitukseen;
- ohjelmisto 20 sekoitusohjelmalla (muutettavissa käyttäjän tarpeen mukaan): 10 ohjelmaa alginaateille ja 10 ohjelmaa kipseille, joista jotkut on jo esiasetettu Zhermack-tuotteiden kanssa käytettäviksi;
- helppo ohjelmoinnin ja sekoituksen ohjaus suurikokoisen digitaalinäytön ansiosta.

4.2 TEKNISET TIEDOT

Hurrimix² -sekoittimeen liittyvät tekniset tiedot:

Syöttöjännite	230 V ~ ± 10% 50/60Hz (tai 115 V ~ ± 10% 50/60Hz)
Ottoteho	550 VA (230 V) | 550 VA (115 V)
Käyttöjakso	T_{ON} maks. 20" T_{OFF} min 3'
Sulakkeet (x2 - 5x20)	malli-230 Vac: T 6,3A H 250V malli-115 Vac: T 10A H 250V
Suojausaste IP	IP20
Äänitehotaso	<80 dB
Ylijänniteluokka	II
Sovellettava nimellinen saastutusaste	2

FI

4.2.1 VAKIOVARUSTEET - *Kuva C*

Tämän käyttö- ja huolto-ohjeen sekä pikaoppaan lisäksi Hurrimix²-sekoitin toimitetaan seuraavien komponenttien kanssa:

Komponentti	Määrä	Tila.*
12a. Virtajohto 230 V	1	XE2515375
12b. Virtajohto 115 V	1	XE2512376
12c. Virtajohto 230 UK	1	_____
13. Alginaattinen sekoitusastiat x2	1	XR0250802
14. Kipsin sekoitusastiat x2	1	XR0250804
15. Lastasarja	1	XR0250820
16. Esisekoitustikku	1	XR0250830
17. Mittapullo	1	XR0250840

(*) Tilauskoodi, jota on käytettävä varaosien tilauksessa.

4.2.2 PAINO JA MITAT

Laitteen mitat ilman pakkausta
Korkeus (h) ..... cm. 31
Korkeus luukku auki (maks. h) ..... cm. 50
Leveys (l) ..... cm. 27
Syvyys (p) ..... cm. 32
Paino tyhjänä ..... Kg. 19

LUKU 5: KULJETUS JA LIIKUTTAMINEN

FI

5.1 YLEISET VAROITUKSET

Kuljetus- ja säilytysolosuhteet:
Lämpötila ..... -20°C / +60°C
Kosteus ..... Maks. 80%
Paine ..... 500 - 1060 mbar

Välttääksesi esine- ja henkilövahingot toimi erittäin varovaisesti ja huolellisesti laitteen liikuttamisen aikana noudattamalla ehdottomasti kaikkia seuraavissa kappaleissa annettuja määräyksiä ja ohjeita.

5.2 PAKKAUS JA PAKKAUKSESTA PURKAMINEN - *Kuva D*

Valmistaja tarkastaa kaikki materiaalit huolellisesti ennen niiden lähettämistä. Vastaanottaessasi laitteen tarkista välittömästi, ettei se ole vahingoittunut kuljetuksen aikana eikä mahdollista pakkausta ole peukaloitu ja sen sisältä ole viety osia. Jos vahinkoja tai puuttuneita osia ilmenee, tiedota siitä välittömästi valokuvien kera jälleenmyyjälle tai kuljetusliikkeelle. Pakkaus koostuu yhdestä solumuovia sisältävästä pahvilaatikosta, joka sisältää:
- Hurrimix²-sekoittimen;
- annetut varusteet (ks. kappale 4.2.1);
- Käyttö- ja huolto-ohjeen;
- Pikaopas.

TÄRKEÄÄ: Säilytä alkuperäinen pakkaus tuotteen takuun voimassaolon ajan. Pakkausta tarvitaan, mikäli tuote joudutaan valmistusvirheiden tai vikojen vuoksi (joihin eivät kuulu tuotteen huolimaton ja virheellinen käyttö, huollon laiminlyöminen, kuljetuksen yhteydessä syntyneet vauriot) lähettämään huoltoliikkeeseen korjausta/vaihtoa varten. Mikäli hallussasi ei ole alkuperäistä pakkausta, ota yhteys Zhermack:een ja pyydä lisäohjeita (uudelleen pakkauksesta johtuvat mahdolliset lisäkustannukset peritään toimituksen yhteydessä). Asiakkaan tulee vastata mahdollisista lisäkustannuksista, mikäli tuote lähetetään valmistajalle tarkoitukseen soveltumattomassa pakkauksessa. Zhermack ei vastaa mistään tuotteessa ilmenevistä vioista, toimintahäiriöistä tai vahingoista, jotka johtuvat virheellisten tai alkuperäistä pakkausmateriaalia heikompilaatuisten materiaalien käytöstä.

5.3 KULJETUS JA LIIKUTTAMINEN

Jos laitetta joudutaan siirtämään:
1. Kytke laite irti sähkölaitteistosta;
2. tartu laitteeseen (ks. kappale 6.5 Kuva 1) ja pidä huolta, että se pysyy aina pystyasennossa. Huomioi laitteen paino ja mitat (ks. kappale 4.2.3) välttääksesi niiden huomioimatta jättämisestä syntyvistä minkä luonteisista vahingoista tahansa.
3. Pakkaa laite käyttämällä sen alkuperäistä pakkausta tai, jos se ei ole mahdollista, suojele laitetta iskuilta ja putoamiselta. Laitteen kuljetus on täysin sen omistajan vastuulla.

Hurrimix²-sekoitinta ei saa nostaa eikä siirtää siihen kuuluvaa kantta käyttämällä tai määritetystä tavasta poiketen.

- Yllä mainittujen sääntöjen noudattamatta jättäminen vapauttaa valmistajan laitteen toimintahäiriöihin liittyvästä vastuusta, jonka seurauksena takuu raukeaa.
- Liitä kopio ostoasiakirjasta ja oikein täytetystä tunnistusmoduulista laitteen lähettämistä ja/tai toimittamista varten valtuutettuun huoltokeskukseen.
- Aseta ja kiinnitä turvanupit tukevasti paikoilleen laitteen mahdollisen kuljetuksen yhteydessä ja käytä alkuperäistä pakkausta. Muussa tapauksessa laite voi vahingoittua.

5.4 HÄVITTÄMINEN / PURKAMINEN

Puhdista ja desinfioi laitteen ja varusteet ennen hävittäminen/purkaminen..

Pakkausmateriaalien hävittämisessä käyttäjän on noudatettava omassa maassa voimassa olevia määräyksiä seuraaviin materiaaleihin liittyen:
- puu/paperi: ympäristöä saastuttamaton aina, joka on kuitenkin kierrätettävä oikein;
- polystyreeni/muovi: luontoa saastuttava aine, jota ei saa polttaa (myrkylliset savut) eikä heittää luontoon. Se on hävitettävä käyttömaassa voimassa olevien määräysten mukaisesti.

Jos laite puretaan, laitteen käyttäjän on huolehdittava Euroopan neuvoston direktiivin ja käyttömaassa voimassa olevien lakien mukaan sen purkamisesta, käytöstä poistamisesta tai materiaalien kierrätyksestä, joihin kuuluu:
- muoviset osat; teräksiset osat; lasiset osat; pinnoitetut sähköjohdot; kumiset osat;
- myrkyllisiä ja korrosoivia aineita ei ole.

Mitä sekoitukseen käytettävien materiaalien hävittämiseen tulee, noudata tuotekohtaisia ohjeita ja joka tapauksessa Euroopan neuvoston direktiivejä sekä käyttömaassa voimassa olevia lakeja.

Laitetta ei saa hävittää tavallisten kotitalousjätteiden mukana, vaan se on toimitettava kierrätyskeskukseen Euroopan yhteisön direktiivin 2012/19/UE tai laitteen käyttömaassa voimassa olevien säännösten mukaisesti.

LUKU 6: ASENNUS JA KÄYTTÖÖNOTTO

6.1 VAROITUKSET JA VAROTOIMENPITEET

Ennen asennustoimenpiteiden suorittamista varmista, että kaikki asiaan liittyvät turvaolosuhteet ovat olemassa ja noudata tarkkaan seuraavassa annettuja ohjeita.

Selvyyden lisäämiseksi numerot, jotka on annettu seuraavissa kappaleissa oleville kuville vastaavat tarkkaan luvussa 3 "Laitteen kuvaus" annettua numerointia.

6.2 SALLITUT YMPÄRISTÖOLOSUHTEET

Jos ei tilauksessa toisin mainita laite on valmistettu toimimaan säännöllisesti seuraavissa ympäristöolosuhteissa:

Käyttö ..... Sisäinen
Korkeus ..... 2000 m asti (761,5 mbar)
Käyttölämpötila ..... 10°C - 35°C
Kosteus ..... Maksimi 80%

Ohjeista poikkeavat olosuhteet saattavat aiheuttaa häiriöitä tai odottamattomia rikkoutumisia.
Tilan valaistus, johon laite on asennettu on oltava riittävä, jotta hyvä näkyväisyys taataan jokaisessa laitteen osassa.
Erityisesti on taattava vähintään 200 luxin valaistus huolehtimalla että valaistus on tasainen ja ettei heijastuksia ilmene, joka välttää laitteen käyttäjälle syntyvän häikäisyilmiön.

Laite ei yksin voi olla syynä räjähdyksen tai tulipalon syntymiseen: sitä ei ole kuitenkaan valmistettu ja/tai suunniteltu toimimaan tiloissa, jotka ovat räjähdysalttiita tai joissa on tulipalon vaara.

Työalueen valaistusjärjestelmää on pidettävä henkilöstön turvallisuuden ja työlaadun kannalta tärkeänä. Italiassa tätä asiaa säätää ministerien antama määräys, joka määrää selkeästi määrätyn valaistuksen keskitason. Muissa maissa on voimassa työturvallisuutta ja –terveyttä koskevat määräykset.

Viitekuvat löytyvät tämän käyttöohjeen sivuilta 3, 4, 5 ja 6 sekä tuotteen Pikaoppaista.

6.3 KÄYTTÖÖN VAADITTAVA TILA

Laitteen asennukselle valittava paikka tai tila on tärkeä sekä työn laadulle ja turvallisuudelle että sen oikealle huollolle.
Kyseisen alueen on oltava riittävän tilava, jotta laitteen ihanteellinen toiminta voidaan taata, sekä puhdistus- että huoltovaiheessa. Lisäksi sen on oltava hyvin valaistu, tuuletettu, pölytön eikä suoralle auringonvalolle altistettu. Lisäksi laite tulee sijoittaa siten, että kytkentäpistoketta voidaan ohjata vaivattomasti.

6.3.1 TYÖTASO KÄYTTÖÄ VARTEN

Kuva F: Hurrimix² on suunniteltu käytettäväksi jäykällä työtasolla, joka on samansuuntainen lattian kanssa. Kyseiseen tarkoitukseen soveltuvat työtasot, palvelukalustot (seistessä käytettävä) tai työpenkit (istuessa käytettävä) sen jälkeen kun niiden vakaus on tarkastettu.

6.4 ENERGIALÄHTEISIIN LIITTÄMINEN

Liitännän yhteydessä tarkasta, että:
- voltit ja sähköverkon jännite vastaavat arvokilvessä osoitettuja arvoja (väärä syöttöjännite voi vahingoittaa laitetta);
- sähköverkkoon kuuluu tarkoituksenmukainen maadoituslaitteisto.

Sijoita laite siten, että irtikytkentälaitteena käytettävä verkkopistoke on helposti saavutettavissa.

Virtajohtoon ja vastaavaan pistokkeeseen ei saa tehdä muutoksia. Jos ne on vaihdettava niiden vahingoittumisen ja/tai kulumisen takia, käänny ainoastaan valtuutetun huoltokeskuksen puoleen.

Maadoitus on pakollinen. Jos jatkojohdon käyttö on tarpeen, sen on oltava maadoitettu.

6.5 KÄYTTÖÖN OTTAMINEN

Poista laitteen alla olevat turvanupit ennen sekoittamisen aloittamista. (***Kuva E***).

Kuva 1: Aseta laite tasaiselle työtasolle.
Kuva 2: Laita virtajohdon liitin laitteen takapuolella olevaan tarkoituksenmukaiseen paikkaan ja työnnä pistoke sitten verkkopistorasiaan. Noudata tähän liittyen tarkkaan kappaleessa 6.4annettuja ohjeita.
Kuva 3: Käynnistä laite painamalla I/0-virtakatkaisinta (kuva A, 4).
Kuva 4: Paina sitten käynnistys/sammutuspainiketta – luukun aukaisupainiketta 2 sekunnin ajan, joka on asetettu ohjauspaneelille (kuva A, 7).

Sammuta painamalla painiketta, jolla tapahtuu käynnistys/sammutus-luukun aukaisu (kuva A, 7), ja tämän jälkeen paina pääkatkaisijaa I/O (kuva A, 4).

Jos yhtä yllä mainituista laitteen asennusmääräyksistä ei noudateta, se saattaa aiheuttaa laitteen toimintahäiriön josta seuraa takuun raukeaminen.

6.6 SÄHKÖMAGNEETTINEN YHTEENSOPIVUUS

Sähkölääketieteellisenä laitteena Hurrimix² edellyttää erityisiä varotoimia sähkömagneettiseen yhteensopivuuteen nähden ja se on otettava käyttöön seuraavien ohjeiden mukaisesti.

Radiotaajuudella toimivat viestintälaitteet (mobiili- ja kannettavat laitteet) voivat vaikuttaa tähän sähkölääketieteelliseen laitteeseen.

- Sähkölääketieteellisenä laitteena Hurrimix²-yksikköä ei saa käyttää muiden laitteiden lähellä tai niiden päällä. Mikäli tämä on tarpeen, molempien laitteiden toiminta tulee tarkistaa mahdollisten sähkömagneettisten häiriöiden varalta.
- Laitteen kanssa saa käyttää ainoastaan tuotteen mukana toimitettua virtajohtoa. Mikäli johto on vaurioitunut, se tulee vaihtaa uuteen Zhermackin toimittamaan johtoon.

Laitetta ei saa käyttää tyhjänä ilman sen mukana toimitettuja sekoitusastioita.

FI

Hurrimix² 115Vac/60 Hz **Ohjeet ja valmistajan ilmoitus – sähkömagneettiset päästöt**		
Hurrimix² on tarkoitettu toimimaan alla määritetyssä sähkömagneettisessa ympäristössä. Asiakkaan tai käyttäjän tulee varmistaa, että laitetta käytetään kyseisessä ympäristössä.		
Päästötesti	**Vaatimustenmukaisuus**	**Sähkömagneettinen ympäristö - Ohjeet**
Radiotaajuuspäästöt CISPR11	Ryhmä 1	Hurrimix² käyttää radiotaajuusenergiaa ainoastaan sen sisäiseen toimintaan. Täten sen radiotaajuuspäästöt ovat erittäin alhaisia eivätkä ne aiheuta häiriötä lähellä oleviin elektronisiin laitteisiin.
Radiotaajuuspäästöt CISPR11	Luokka B	Hurrimix²-yksikköä voidaan käyttää kaikissa ympäristöissä, mukaan lukien kotitaloudet ja suoraan kotitalouksien yleiseen pienjänniteverkkoon liitetyt ympäristöt.
Harmoniset IEC 61000-3-2	Luokka A	
Jännitevaihtelut/välkyntä IEC 61000-3-3	Vaatimustenmukainen	

Hurrimix² 230Vac/50 Hz **Ohjeet ja valmistajan ilmoitus – sähkömagneettiset päästöt**		
Hurrimix² on tarkoitettu toimimaan alla määritetyssä sähkömagneettisessa ympäristössä. Asiakkaan tai käyttäjän tulee varmistaa, että laitetta käytetään kyseisessä ympäristössä.		
Päästötesti	**Vaatimustenmukaisuus**	**Sähkömagneettinen ympäristö - Ohjeet**
Radiotaajuuspäästöt EN 55011	Ryhmä 1	Hurrimix² käyttää radiotaajuusenergiaa ainoastaan sen sisäiseen toimintaan. Täten sen radiotaajuuspäästöt ovat erittäin alhaisia eivätkä ne aiheuta häiriötä lähellä oleviin elektronisiin laitteisiin.
Radiotaajuuspäästöt EN 55011	Luokka B	Hurrimix²-yksikköä voidaan käyttää kaikissa ympäristöissä, mukaan lukien kotitaloudet ja suoraan kotitalouksien yleiseen pienjänniteverkkoon liitetyt ympäristöt.
Harmoniset EN 61000-3-2	Luokka A	
Jännitevaihtelut/välkyntä EN 61000-3-3	Vaatimustenmukainen	

Viitekuvat löytyvät tämän käyttöohjeen sivuilta 3, 4, 5 ja 6 sekä tuotteen Pikaoppaista.

Hurrimix² 115Vac/60Hz Ohjeet ja valmistajan ilmoitus – Sähkömagneettinen immuniteetti			
Hurrimix² on tarkoitettu toimimaan alla määritetyssä sähkömagneettisessa ympäristössä. Hurrimixin asiakkaan tai käyttäjän tulee varmistaa, että laitetta käytetään kyseisessä sähkömagneettisessa ympäristössä.			
IMMUNITEETTITESTI	**Testitaso IEC 60601**	**Vaatimustenmukaisuustaso**	**Sähkömagneettinen ympäristö - Ohjeet**
Sähköstaattinen purkaus (ESD) IEC 61000-4-2	+/-6kV kontakti +/-8kV ilma	Ei vaikutusta laitteen tilaan.	Ainoastaan puu-, betoni- ja laattalattiat ovat hyväksyttäviä. Jos lattiat on päällystetty synteettisellä materiaalilla, suhteellisen kosteuden on oltava vähintään 30 %.
Ohimenevät/nopeat sähköimpulssisarjat IEC 61000-4-4	+/-2kV virransyöttöön +/-1kV tulo-/lähtölinjoille	Ei vaikutusta laitteen tilaan.	Virransyötön on oltava tyypillinen kaupallisen tai sairaalaympäristön virransyöttö.
Ylijännitteet IEC 61000-4-5	+/-1 kV differentiaalitila +/-2 kV maadoitukseen	Ei vaikutusta laitteen tilaan.	Virransyötön on oltava tyypillinen kaupallisen tai sairaalaympäristön virransyöttö.
Jännitekuopat, lyhyet keskeytykset ja jännitevaihtelut syöttölinjoissa IEC 61000-4-11	<5% UT (>95% kuoppa UT) ì0,5 jaksoa 40 % UT (60% kuoppa UT) 5 jaksoa 70 % UT (30% kuoppa UT) 25 jaksoa <5 % UT (>95% kuoppa UT) 5 s	Ei vaikutusta laitteen tilaan.	Virransyötön on oltava tyypillinen kaupallisen tai sairaalaympäristön virransyöttö. Jos Hurrimixin käyttäjä edellyttää laitteen jatkuvaa käyttöä, sen käyttö on suositeltavaa katkottomassa tehonsyötössä.
Magneettikenttä verkkojännitteellä (50/60 Hz) IEC 61000-4-8	3A/m	Ei vaikutusta laitteen tilaan.	Verkkotaajuuden magneettikenttien tulee vastata ominaisuuksiltaan kaupallisia tai sairaalaympäristöjä.
HUOM. UT on verkkojännite ennen testitason soveltamista.			

FI

Hurrimix² 230Vac/50Hz Ohjeet ja valmistajan ilmoitus – Sähkömagneettinen immuniteetti			
Hurrimix² on tarkoitettu toimimaan alla määritetyssä sähkömagneettisessa ympäristössä. Hurrimixin asiakkaan tai käyttäjän tulee varmistaa, että laitetta käytetään kyseisessä sähkömagneettisessa ympäristössä.			
IMMUNITEETTITESTI	**Testitaso EN 60601**	**Vaatimustenmukaisuustaso**	**Sähkömagneettinen ympäristö - Ohjeet**
Sähköstaattinen purkaus (ESD) EN 61000-4-2	+/-6kV kontakti +/-8kV ilma	Ei vaikutusta laitteen tilaan.	Ainoastaan puu-, betoni- ja laattalattiat ovat hyväksyttäviä. Jos lattiat on päällystetty synteettisellä materiaalilla, suhteellisen kosteuden on oltava vähintään 30 %.
Ohimenevät/nopeat sähköimpulssisarjat EN 61000-4-4	+/-2kV virransyöttöön +/-1kV tulo-/lähtölinjoille	Ei vaikutusta laitteen tilaan.	Virransyötön on oltava tyypillinen kaupallisen tai sairaalaympäristön virransyöttö.
Ylijännitteet EN 61000-4-5	+/-1 kV differentiaalitila +/-2 kV maadoitukseen	Ei vaikutusta laitteen tilaan.	Virransyötön on oltava tyypillinen kaupallisen tai sairaalaympäristön virransyöttö.
Jännitekuopat, lyhyet keskeytykset ja jännitevaihtelut syöttölinjoissa EN 61000-4-11	<5% UT (>95% kuoppa UT) ì0,5 jaksoa 40 % UT (60% kuoppa UT) 5 jaksoa 70 % UT (30% kuoppa UT) 25 jaksoa <5 % UT (>95% kuoppa UT) 5 s	Ei vaikutusta laitteen tilaan.	Virransyötön on oltava tyypillinen kaupallisen tai sairaalaympäristön virransyöttö. Jos Hurrimixin käyttäjä edellyttää laitteen jatkuvaa käyttöä, sen käyttö on suositeltavaa katkottomassa tehonsyötössä.
Magneettikenttä verkkojännitteellä (50/60 Hz) EN 61000-4-8	3A/m	Ei vaikutusta laitteen tilaan.	Verkkotaajuuden magneettikenttien tulee vastata ominaisuuksiltaan kaupallisia tai sairaalaympäristöjä.
HUOM. UT on verkkojännite ennen testitason soveltamista.			

Hurrimix² 115Vac/60Hz

Ohjeet ja valmistajan ilmoitus – Sähkömagneettinen immuniteetti

Hurrimix² on tarkoitettu toimimaan alla määritetyssä sähkömagneettisessa ympäristössä. Asiakkaan tai käyttäjän tulee varmistaa, että laitetta käytetään kyseisessä ympäristössä.

IMMUNITEETTITESTI	Testitaso standardin IEC 60601-2 mukaisesti	Vaatimustenmukaisuustaso	Sähkömagneettinen ympäristö - Ohjeet
Johtuva radiotaajuus IEC 61000-4-6 Säteilevä radiotaajuus IEC 61000-4-3	3 V eff 150 kHz - 80 MHz 3 V/m 80 MHz - 2,5 GHz	V_1 = 3 V rms E_1 = 3 V / m	Radiotaajuudella toimivia kannettavia tai mobiileja viestintälaitteita ei saa käyttää lähettimen taajuuden yhtälöllä laskettua erotusetäisyyttä lähempänä mitään Hurrimixin osaa, sen johdot mukaan lukien. **Suositellut erotusetäisyydet** $d = [3,5 / V_1] \sqrt{P}$ $d = [3,5 / E_1] \sqrt{P}$ 80 MHz - 800MHz $d = [7/ E_1] \sqrt{P}$ 800 MHz - 2,5 GHz Jossa P on lähettimen lähdön suurin nimellisteho watteina (W) lähettimen valmistajan mukaan ja d on suositeltu erotusetäisyys metreinä (m). Kentän voimakkuus pysyvän radiotaajuuden lähettimistä kohteen sähkömagneettitutkimuksen mukaan [(a)] voi olla kunkin taajuusvälin vaatimustenmukaisuustasoa pienempi [(b)]. Häiriö voidaan tarkistaa seuraavalla merkillä merkittyjen laitteiden lähettyvillä:

Huom. 1: 80 MHz ja 800 MHz arvoihin sovelletaan suurempaa taajuusväliä.

Huom. 2: Nämä ohjeet eivät välttämättä sovellu kaikkiin tilanteisiin. Sähkömagneettisten aaltojen etenemiseen vaikuttavat absorptio sekä heijastuminen rakenteista, esineistä ja ihmisistä.

a) Kentän voimakkuuksia pysyviin lähettimiin, kuten radiopuhelimien (matkapuhelimet ja langattomat), matkaviestinverkon, radioamatöörilaitteiden, radiolähettimien AM ja FM sekä TV-lähettimien tukiasemiin, ei voida määrittää teoreettisesti ja tarkasti. Pysyvien radiotaajuuslähettimien aiheuttama sähkömagneettinen ympäristö tulee arvioida kohteen sähkömagneettisella tutkimuksella Jos mitattu kentän voimakkuus Hurrimixin käyttöympäristössä ylittää yllä määritetyn vaatimustenmukaisuustason, laitteen normaalia toimintaa tulee tarkkailla. Jos laitteen toiminnassa havaitaan poikkeuksia, lisämittaukset voivat olla tarpeen (esim. suuntaamalla tai sijoittamalla laite eri tavalla).

b) Kentän voimakkuus taajuusvälillä 150 kHz - 80 MHz tulee olla alle 3 V/m.

Hurrimix² 230Vac/50Hz

Ohjeet ja valmistajan ilmoitus – Sähkömagneettinen immuniteetti

Hurrimix² on tarkoitettu toimimaan alla määritetyssä sähkömagneettisessa ympäristössä. Asiakkaan tai käyttäjän tulee varmistaa, että laitetta käytetään kyseisessä ympäristössä.

IMMUNITEETTITESTI	Testitaso standardin EN 60601-2 mukaisesti	Vaatimustenmukaisuustaso	Sähkömagneettinen ympäristö - Ohjeet
Johtuva radiotaajuus EN 61000-4-6 Säteilevä radiotaajuus EN 61000-4-3	3 V eff 150 kHz - 80 MHz 3 V/m 80 MHz - 2,5 GHz	V_1 = 3 V rms E_1 = 3 V / m	Radiotaajuudella toimivia kannettavia tai mobiileja viestintälaitteita ei saa käyttää lähettimen taajuuden yhtälöllä laskettua erotusetäisyyttä lähempänä mitään Hurrimixin osaa, sen johdot mukaan lukien. **Suositellut erotusetäisyydet** $d = [3,5 / V_1] \sqrt{P}$ $d = [3,5 / E_1] \sqrt{P}$ 80 MHz - 800MHz $d = [7/ E_1] \sqrt{P}$ 800 MHz - 2,5 GHz Jossa P on lähettimen lähdön suurin nimellisteho watteina (W) lähettimen valmistajan mukaan ja d on suositeltu erotusetäisyys metreinä (m). Kentän voimakkuus pysyvän radiotaajuuden lähettimistä kohteen sähkömagneettitutkimuksen mukaan [(a)] voi olla kunkin taajuusvälin vaatimustenmukaisuustasoa pienempi [(b)]. Häiriö voidaan tarkistaa seuraavalla merkillä merkittyjen laitteiden lähettyvillä:

Huom. 1: 80 MHz ja 800 MHz arvoihin sovelletaan suurempaa taajuusväliä.

Huom. 2: Nämä ohjeet eivät välttämättä sovellu kaikkiin tilanteisiin. Sähkömagneettisten aaltojen etenemiseen vaikuttavat absorptio sekä heijastuminen rakenteista, esineistä ja ihmisistä.

a) Kentän voimakkuuksia pysyviin lähettimiin, kuten radiopuhelimien (matkapuhelimet ja langattomat), matkaviestinverkon, radioamatöörilaitteiden, radiolähettimien AM ja FM sekä TV-lähettimien tukiasemiin, ei voida määrittää teoreettisesti ja tarkasti. Pysyvien radiotaajuuslähettimien aiheuttama sähkömagneettinen ympäristö tulee arvioida kohteen sähkömagneettisella tutkimuksella Jos mitattu kentän voimakkuus Hurrimixin käyttöympäristössä ylittää yllä määritetyn vaatimustenmukaisuustason, laitteen normaalia toimintaa tulee tarkkailla. Jos laitteen toiminnassa havaitaan poikkeuksia, lisämittaukset voivat olla tarpeen (esim. suuntaamalla tai sijoittamalla laite eri tavalla).

b) Kentän voimakkuus taajuusvälillä 150 kHz - 80 MHz tulee olla alle 3 V/m.

FI

Radiotaajuudella toimivien kannettavien ja mobiilien viestintälaitteiden sekä Hurrimix²-yksikön väliset erotusetäisyydet			
Hurrimix² toimii sähkömagneettisessa ympäristössä, jonka radiotaajuushäiriö on hallittavissa. Hurrimixin asiakas tai käyttäjä voi estää sähkömagneettista häiriötä varmistamalla vähimmäisetäisyyden radiotaajuudella toimivien kannettavien ja mobiilien viestintälaitteiden (lähettimien) sekä Hurrimixin välillä alla olevien suosituksien mukaisesti radioviestintälaitteiden maksimitehon mukaisesti.			
Lähettimen lähdön suurin nimellisteho W	**Lähettimen taajuuden erotusetäisyys m**		
	150 kHz - 80 MHz d = [3,5/V1] √P	80 MHz - 800 MHz d = [3,5/E1] √P	800 MHz - 2,5 GHz d = [7/E1] √P
0,01	0,12	0,12	0,23
0,1	0,38	0,38	0,73
1	1,2	1,2	2,3
10	3,8	3,8	7,3
100	12	12	23
Jos lähettimen lähdön suurinta nimellistehoa ei ole määritetty yllä, suositeltu erotusetäisyys d metreinä (m) voidaan laskea käyttäen lähettimen taajuuden yhtälöä, jossa P on lähettimen suurin nimellisteho watteina (W) lähettimen valmistajan mukaan. Huom. 1: 80 MHz ja 800 MHz arvoihin sovelletaan suuremman taajuusvälin erotusetäisyyttä. Huom. 2: Nämä ohjeet eivät välttämättä sovellu kaikkiin tilanteisiin. Sähkömagneettisten aaltojen etenemiseen vaikuttavat absorptio sekä heijastuminen rakenteista, esineistä ja ihmisistä.			

FI

6.7 ESIASETETUT ZHERMACK -OHJELMAT

Hurrimix² -sekoittimen ohjelmistoon kuuluu 20 sekoitusohjelmaa, jotka on jaettu seuraavasti:
- Alginaattiosa: 10 ohjelmaa, joista 7 on esiasetettu (Zhermack-tuotteille tarkoitettuja) ja 3 käyttäjän käytettävissä olevaa ohjelmaa.
- Kipsiosa: 10 ohjelmaa, joista 7 on esiasetettu (Zhermack-tuotteille tarkoitettuja) ja 3 käyttäjän käytettävissä olevaa ohjelmaa.

Käyttäjä voi muuttaa tarpeensa mukaan kaikkia ohjelmia: painikkeita "+" ja "-" käyttämällä on mahdollista lisätä tai vähentää sekoitusaikaa (2 sekunnin minimiajasta 30 sekunnin maksimiaikaan).

Alginates	**Time Mixing**
Hydrocolor 5	6"
Hydrogum 5	6"
Hydrogum	10"
Orthoprint	6"
Tropicalgin	8"
Phase Plus	8"
Neocolloid	10"
Prog. 1	6"
Prog. 2	8"
Prog. 3	10"

Dental Stones	**Time Mixing**
Elite Rock	6"
Elite Master	6"
Elite Model	8"
Elite Model Fast	6"
Elite Stone	6"
Elite Ortho	6"
Elite Arti	8"
Prog. 1	6"
Prog. 2	8"
Prog. 3	10"

Mikäli haluat palauttaa laitteen oletusohjelmat, pidä painiketta 8b (kuva A) painettuna ja käynnistä laite samanaikaisesti painikkeella 7 (kuva A).

6.8 KÄYTTÖTARKOITUKSET

Hurrimix²-sekoitin on suunniteltu alginaattien ja kipsien sekoittamiseen hammaslääketieteellisellä alalla.

6.9 KÄYTTÖTARKOITUKSEN VASTAINEN / KIELLETTY KÄYTTÖ

Kaikki muu kuin kappaleessa "Käyttötarkoituksen mukainen käyttö" osoitettu käyttö on laitteen väärinkäyttöä eli käyttötarkoituksen vastaista ja kiellettyä. Laitteen väärinkäyttö saa aikaan takuun raukeamisen ja Zhermack ei vastaa esineille, käyttäjille tai kolmansille osapuolille koituvista vahingoista.

Pääsyyt takuun raukeamiseen on annettu kappaleessa 2.2 ja "Takuutodistuksessa", joka on tämän käyttöohjeen liitteenä.

LUKU 7: LAITTEEN KÄYTTÖ

7.1 YLEISET VAROITUKSET

Jotta turvallisuus voidaan taata työstön aikana, noudata tarkkaan seuraavassa kuvattuja työvaiheita.

Selvyyden lisäämiseksi numerot, jotka on annettu seuraavissa kappaleissa oleville kuville vastaavat tarkkaan luvussa 3 "Laitteen kuvaus" annettua numerointia.

Muiden vaarojen välttämiseksi, vältä kaatamasta vettä jännitteisille sähköosille valmistusvaiheen aikana.

Häiriöiden syntymisen ennalta ehkäisemiseksi, laite on suunniteltu suorittamaan massan sekoitussyklin 3 minuutin välein.

7.2 SEKOITTIMEN KÄYTTÖ ALGINAATILLA

Älä käynnistä laitetta, ellei sen sisällä ole materiaalia.

Hurrimix² sekoittaa yleisimmin käytettyjä alginaatteja; suositeltu määrä 60g, maks. 80g (jauhe + vesi). Älä ylitä sallittuja maksimimääriä, jotta vältyt toimintahäiriöiltä.

Laite takaa parhaan tuloksen kun Zhermack -alginaatteja käytetään.

Kun oikea asennus ja laitteen käyttöönotto on suoritettu, toimi seuraavasti:
Kuva 5: Paina ohjelmointipainiketta (kuva A, 8a - 8b) ohjelman selaamiseksi ja valitsemiseksi osassa Alginates (Alginaatit - kuva 5, A). Voit yksilöllistää sekoitusaikaa käyttämällä painikkeita "+" (kuva A, 9) ja "-" (kuva A,10). Pidä painiketta painettuna nopeaa selaamista varten.
Fig. 6: jotta voit avata luukun, on pyydettävä luukun aukaisulupa painamalla lyhyesti lukituksen aukaisupainiketta (kuva A, 7). Luukku voidaan avata 3 sekunnin kuluessa painikkeen painamisesta.
Kuva 7: Annostele alginaattijauhetta mittalasia käyttämällä valmistajan suosittelemaan tapaan ja kaada se tarkoituksenmukaiseen "alginates" -sekoitusastiaan.

Annosteluja varten noudata valmistajan osoittamia määriä.

Kuva 8: Lisää oikea määrä vettä käyttämällä mittapulloa (kuuluu varustukseen).

Roiskeiden välttämiseksi Hurrimix²-yksiköstä on pysyttävä kaukana, kun astiaan kaadetaan vettä.

Kuva 9: Pyöritä astiaa jossa on seos hitaasti hetken ajan.

Viitekuvat löytyvät tämän käyttöohjeen sivuilta 3, 4, 5 ja 6 sekä tuotteen Pikaoppaista.

Kuva 10: Sulje sekoitusastia painamalla kantta ja kääntämällä sitä tämän jälkeen myötäpäivään, kunnes se lukkiutuu paikoilleen.

Manuaalisen esisekoituksen suorittaminen on tärkeää, jotta jauhe absorboituu kokonaan veteen.

- Materiaalin ylivuodon välttämiseksi ja toimintahäiriöiden syntymisen estämiseksi tarkista, **että astian kansi on suljettu kunnolla**.
- Sekoitusastia kuluu käytössä, jonka vuoksi se on vaihdettava säännöllisin väliajoin.
- Mahdolliset kupin väärästä sulkemisesta johtuvat vahingot eivät kuulu takuun piiriin.

Kuva 11: Työnnä astia laitteen sisälle ja sulje luukku.
Kuva 11: Kun ohjelma on edellä valittu (kuva 5, A), paina painiketta START sekoitusjakson alkamiseksi.

Hurrimix²-sekoitus kiihdyttää massan asetusaikaa. Sen pienentämiseksi käytä kylmää vettä.

Laite pysähtyy automaattisesti valitun sekoitusajan lopussa ja sallii luukuun avaamisen 5 sekunnin kuluessa sekoituksen lopetuksen merkkiäänen kuulumisesta.

Kuva 13: Jakson päättymisen jälkeen, massa on käyttövalmista.
Avaa luukku 5 sekunnin kuluttua sekoitusjakson päättymisestä ja poista astia. Kun on kulunut 5 sekuntia, turvalukitus aktivoituu automaattisesti ja seuraavien 5 sekunnin kuluttua äänimerkki kytkeytyy päälle.
Turvalukituksen avaamiseksi paina lyhyesti käynnistys/sammutus–luukun aukaisupainiketta (kuva A, 7). Käytä toimitettua lastaa massan keräämiseen.

Älä sekoita alginaattia ja tämän jälkeen kipsiä samassa astiassa: materiaaliin voi syntyä vikoja tartunnan/kovettumisen yhteydessä.

On suositeltavaa kerätä massa astiasta nopeasti.

7.3 SEKOITTIMEN KÄYTTÖ KIPSILLÄ

Älä käynnistä laitetta, ellei sen sisällä ole materiaalia.

Hurrimix² sekoittaa ainoastaan Zhermack Elite Dental Stones kipsejä; suositeltu määrä 80g, maks. 100g (jauhe + vesi). Älä ylitä sallittuja maksimimääriä, jotta vältyt toimintahäiriöiltä.

Kun oikea asennus ja laitteen käyttöönotto on suoritettu, toimi seuraavasti:
Kuva 14: Paina ohjelmointipainiketta (kuva A, 8a - 8b) ohjelman selaamiseksi ja valitsemiseksi osassa DentalStones (kuva 14, B). Voit yksilöllistää sekoitusaikaa käyttämällä painikkeita "+" (kuva A, 9) ja "-" (kuva A,10). Pidä painiketta painettuna nopeaa selaamista varten.
Kuva 15: jotta voit avata luukun, on pyydettävä luukun aukaisulupa painamalla lyhyesti lukituksen aukaisupainiketta (kuva A, 7). Luukku voidaan avata 3 sekunnin kuluessa painikkeen painamisesta.
Kuva 16: Lisää oikea määrä vettä ampullipulloa käyttämällä (kuuluu varustuksiin).
Kuva 17: Annostele kipsiä mittalasilla valmistajan antamien ohjeiden mukaan ja aseta se kipsien sekoitusastiaan.

Elite DentalStones kipsien laatu taataan kun sekoitetaan korkeintaan 100 g seosta (jauhe + vesi). Annosteluja varten noudata valmistajan osoittamia määriä.

Kuva 18: Esisekoita seosta sekoitustikkua käyttämällä (kuuluu varustuksiin).
Kuva 19: Sulje sekoitusastia painamalla kantta ja kääntämällä sitä tämän jälkeen myötäpäivään, kunnes se lukkiutuu paikoilleen.

Manuaalisen esisekoituksen suorittaminen on tärkeää, jotta jauhe absorboituu kokonaan veteen.

- Materiaalin ylivuodon välttämiseksi ja toimintahäiriöiden syntymisen estämiseksi tarkista, **että astian kansi on suljettu kunnolla**.
- Sekoitusastia kuluu käytössä, jonka vuoksi se on vaihdettava säännöllisin väliajoin.
- Mahdolliset kupin väärästä sulkemisesta johtuvat vahingot eivät kuulu takuun piiriin.

Kuva 20: Työnnä astia laitteen sisälle ja sulje luukku.
Kuva 21: Kun ohjelma on edellä valittu (kuva 14, B), paina painiketta START sekoitusjakson alkamiseksi.

Hurrimix²-sekoitus kiihdyttää massan asetusaikaa. Sen pienentämiseksi käytä kylmää vettä.

Laite pysähtyy automaattisesti valitun sekoitusajan lopussa ja sallii luukuun avaamisen 5 sekunnin kuluessa sekoituksen lopetuksen merkkiäänen kuulumisesta.

Kuva. 22: Jakson päättymisen jälkeen, massa on käyttövalmista.
Avaa luukku 5 sekunnin kuluttua sekoitusjakson päättymisestä ja poista astia. Kun on kulunut 5 sekuntia, turvalukitus aktivoituu automaattisesti ja seuraavien 5 sekunnin kuluttua äänimerkki kytkeytyy päälle.
Turvalukituksen avaamiseksi paina lyhyesti käynnistys/sammutus–luukun aukaisupainiketta (kuva A, 7). Käytä toimitettua lastaa massan keräämiseen.

Älä sekoita kipsiä ja tämän jälkeen alginattia samassa astiassa: materiaaliin voi syntyä vikoja tartunnan/kovettumisen yhteydessä.

Kun kipsi on sekoitettu, huuhtele lisävarusteet mahdollisimman nopeasti materiaalin kovettumisen ehkäisemiseksi.

LUKU 8: HUOLTO

8.1 LAITTEEN PUHDISTAMINEN

Puhdista laite ulkoisesti ja keskipakokammio kuivalla liinalla. Kostuta se tarpeen vaatiessa pienellä määrällä vettä tai pesunesteellä, joka ei poista rasvaa (ks. kappale 2.4). Laitteen käyttäjän tehtäviin kuuluu laitteen pitäminen puhtaana vieraista esineistä kuten kerrostumat, vesi, eristysnesteet jne. Sitä varten on tarpeen ohjelmoida puhdistusvaihe työjakson loppuun, joka on suoritettava laitteen ollessa vakaassa tilassa.

Lisävarusteita ei voida steriloida.

Ennen laitteen ulkoista puhdistamista varmista, että pääkatkaisin on aina sammutettu. Konetta ei saa puhdistaa kun se on kytketty sähköverkkoon.

ALGINAATTIASTIAN PUHDISTUS:
Odota, että massa kovettuu ja poista se sitten astiasta lastaa käyttämällä. Huuhtele säiliö ja kansi sen jälkeen vedellä. Puhdista pinnat kevyesti ei alkoholipohjaisilla tuotteilla.
Varoitus: kylmästeriloitava, materiaali ei sovellu autoklaaviin.

KIPSIASTIAN PUHDISTUS: Huuhtele astia ja kansi runsaalla vedellä ennen kuin massa kovettuu. Puhdista pinnat kevyesti ei alkoholipohjaisilla tuotteilla.
Varoitus: kylmästeriloitava, materiaali ei sovellu autoklaaviin.

Palavien, korrosoivien, alkalisten tai myrkyllisten nesteiden käyttö on kielletty laitteen puhdistuksessa.

Puhdista ja desinfioi laitteen ja varusteet ennen toimitusta teknistä apua.

8.2 SÄÄNNÖLLINEN HUOLTO

Kun laite on puhdistettu (ks. kappale 8.1), laitteen käyttäjän on tarkastettava ettei siinä ole turmeltuneita, vahingoittuneita tai ei vakaasti kiinnitettyjä osia. Joka tapauksessa, jos kyseisiä tilanteita ilmenee, käänny valtuutetun huoltokeskuksen puoleen.

Jos edellä mainittuja tilanteita ilmenee, käyttäjä ei saa käynnistää laitetta ennen kuin vika on korjattu.

Erityisesti jos käyttäjä havaitsee vikoja tai minkä luonteisia ongelmia tahansa, ennen kuin hän poistuu laitteen luota on siihen asetettava kilpi, joka ilmoittaa, että huolto on käynnissä ja että laitteen käynnistäminen on kielletty (kyseisiä kilpiä on mahdollista hankkia neuvoston määräysten määritteleminä kokoina). Laitteen säännöllinen huolto, puhdistus ja oikea käyttö ovat oleellisia tekijöitä laitteen toiminnallisuuden, turvallisuuden ja sen kestävyyden takaamiseksi.

Hurrimixin käyttöiän pidentämiseksi suosittelemme vaihtamaan hammasratasvaihteen (koodi XR0250926) 4000 syklin välein valtuutetussa huoltokeskuksessa.

Tuodaksesi näyttöön laitteiston suorittamien sekoitusten kokonaismäärän Hurrimix²-laitteen käynnistyksen jälkeen, paina samanaikaisesti painikkeita 8a, 8b ja 7 (kuva A sivu 3).
Näytön alareunaan ilmestyy kaksi numeroa. Vasemmalla oleva kaksilukuinen numero ilmoittaa tuhatluvun ja oikealla oleva yksilukuinen numero osoittaa sataluvun (esim: 03 ja 5 tarkoittaa 3500 sykliä).

FI

8.3 YLIMÄÄRÄINEN HUOLTO

Erityishuollon piiriin kuuluu satunnaisten rikkoutumisien korjaamiset ja osien vaihto kulumisen tai toimintahäiriöiden vuoksi. Hurrimix²-laitteen hyvän toiminnan varmistamiseksi on kupit (XR0250802 alginaattikupit, XR0250804 kipsikupit) vaihdettava, kun kupin korkin sulkuvaiheessa ei enää kuulu lukitusnapsausta.

Ainoastaan valtuutettu Zhermack:n huoltomies saa suorittaa kaikki sähköiset ja mekaaniset korjaustoimenpiteet.

- Kaikki muutokset, jotka vaikuttavat laitteen turvallisuuteen ja työtapaturmien ennalta ehkäiseviin ominaisuuksiin saa suorittaa ainoastaan valmistaja, joka vakuuttaa laitteen yhdenmukaisuuden työturvallisuuslakien mukaan. Tämän vuoksi kaikkia muutoksia tai huoltotoimenpiteitä, joita ei ole mainittu tässä ohjekirjassa on pidettävä kiellettyinä.
- Kaikki valtuuttamattoman henkilöstön suorittamat muutokset, ominaisuuksien muuttaminen tai korjaukset ja ei alkuperäisten varaosien käyttö vapauttaa valmistajan kaikesta vastuusta. Jos tarvittavia huoltotoimenpiteitä ei ole mainittu tässä käyttö- ja huolto-ohjeessa on tarpeen kääntyä ainoastaan valtuutetun huoltokeskuksen puoleen.
- Valmistaja toimittaa valtuutettuihin asiakaspalveluihin kytkentäkaaviot, varaosaluettelot sekä muut tarvittavat tiedot.

FI

8.4 UUDELLEENKÄYNNISTYS PITKÄN SEISONTA-AJAN JÄLKEEN

Jos laite käynnistetään erityisen pitkän seisonta-ajan jälkeen, toimi Luvussa 6 annettujen käyttöönottoon liittyvien ohjeiden mukaan.
Jos laitteen toiminnassa ilmenee häiriöitä, toimi Luvussa 9 "Vianmääritys" annettujen ohjeiden mukaan. Jos ongelma jatkuu tai sitä ei ole käsitelty ohjekirjan sivuilla, ota välittömästi yhteyttä valtuutettuun huoltokeskukseen.

8.5 MITEN TEKNISTÄ HUOLTOA PYYDETÄÄN

Valitse yksi seuraavista mahdollisuuksista tehdäksesi huoltopyynnön:
1 käänny valtuutetun huoltokeskuksen puoleen;
2. ota yhteyttä puhelimitse Zhermack:n asiakaspalveluun numeroon +39 0425 597611 ja toimi seuraavasti: anna henkilötietosi (esim. osoite ja puhelinnumero); anna laitteen arvokilvessä olevat tiedot (ks. kappale 3.3); selvitä laitteessa ilmenevä ongelma selvästi;
3. lähetä edellisessä kohdassa annetut tiedot ja tunnistusmoduuli oikein täytettynä (ks. Liite 10.2) faksilla numeroon +39 0425 53596.

LUKU 9: VIANMÄÄRITYS

9.1 YLEISET VAROITUKSET

Kun mikä tahansa seuraavista ongelmista ilmenee korjaa se mahdollisuuksien mukaan noudattamalla kaikkia tässä käyttöohjeessa annettuja ohjeita. Jos huomioitu ongelma jatkuu, ota yhteyttä valtuutettuun huoltokeskukseen.

9.2 VIAN ETSINTÄ

TOIMINTAHÄIRIÖ	**Painamalla painiketta START sekoitin ei toimi.**
SYY	1. Pistoketta ei ole asetettu oikein paikoilleen. 2. Virtakatkaisinta ei ole kytketty päälle. 3. Käynnistyspainiketta ei ole painettu. 4. Luukku on jäänyt auki. 5. Ei mikään edellisistä.
KORJAUSTOIMENPIDE	1. Kytke pistoke oikein sähköverkkoon. 2. Käynnistä sekoittimen takaosaan asetettu katkaisin. 3. Paina näytön vasemmalle puolelle asetettua käynnistyspainiketta. 4. Sulje luukku oikein. 5. Käänny valtuutetun huoltokeskuksen puoleen.

TOIMINTAHÄIRIÖ	**Sekoituksen aikana esiintyy epätavallisia meluääniä tai tärinää.**
SYY	1. Sekoitusastia on liian täynnä. 2. Sekoitusastia on tyhjä. 3. Jauheen ja veden valuminen sekoituksen aikana.
KORJAUSTOIMENPIDE	1. Kokonais pitoisuus ei saisi koskaan ylittää 100 g (jauhe + vesi). 2. Älä koskaan käynnistä laitetta kun astia on tyhjä. 3. Varmista aina, että olet sulkenut sekoitusastian oikein. Tarkista, ettei kansi ole vahingoittunut. Älä ylitä suurimpia sallittuja määriä.

9.3 VIRHEVIESTIT

Näytöllä näkyvät virheviestit:
error 1: on yritetty käynnistää sekoitus oven ollessa auki.
error 2: on yritetty käynnistää sekoitus tai uudelleenkäynnistää sekoitus ennen kuin luukkua on avattu edellisen sekoituksen poistamiseksi.
error 3: moottorivika (ota yhteys tekniseen huoltopalveluun).
error 4: liian alhainen verkkojännite.
error 5: liian korkea verkkojännite.
error 6: elektronisen piirilevyn vika (ota yhteys tekniseen huoltopalveluun).
error 7: jarruvika (ota yhteys huoltopalveluun).
error 8: oven lukituksen vika (ota yhteys huoltopalveluun).

LUKU 10: LIITTEET

10.1 CE-VAATIMUSTEMUKAISUUSVAKUUTUS

Valmistaja:

Zhermack S.p.A.
Via Bovazecchino, 100
45021 Badia Polesine, RO, Italia
Puh. +39 0425 597 611, Fax +39 0425 53 596

Teknisten asiakirjojen laatimiseen valtuutettu henkilö:

Zhermack S.p.A.
Via Bovazecchino, 100
45021 Badia Polesine, RO, Italia
Puh. +39 0425 597 611, Fax +39 0425 53 596

Vakuuttaa omalla vastuullaan, että laite:

Hurrimix² 230 Vac 50/60 Hz

vastaa Euroopan parlamentin ja neuvoston 8. kesäkuuta 2011 päivätyn direktiivin 2011/65/EU vaatimuksia, jossa käsitellään tiettyjen vaarallisten aineiden käytön rajoittamista sähköisissä ja elektronisissa laitteissa.
Tämän lisäksi se vastaa asetusten vaatimuksia, jotka on määritetty seuraavissa direktiiveissä:

Direktiivi 93/42/EY sekä sen muutokset 2007/47/EY luokan I lääkinnällisille laitteille (liite VII).

Seuraavien harmonisoitujen standardien mukaisesti:
EN 60601-1
EN 60601-1-2

Tuotteen vaatimustenmukaisuus edellyttää, että sitä käytetään valmistajan asiakirjojen mukaisesti.

Muistutamme tämän lisäksi, että viallisista tuotteista aiheutunut vastuu raukeaa 10 vuoden kuluttua siitä päivämäärästä, kun valmistaja on tuonut tuotteen markkinoille direktiivin 85/374/ETY ja siihen myöhemmin tehtyjen muutosten sekä siihen liittyvien asetusten mukaisesti.

Badia Polesinessa, 31/12/2016

Paolo Ambrosini
Pääjohtaja

Viitekuvat löytyvät tämän käyttöohjeen sivuilta 3, 4, 5 ja 6 sekä tuotteen Pikaoppaista.

10.2 TAKUUTODISTUS JA TUNNISTUSMODUULI

1. Tämän asiakirjan kautta valmistaja vakuuttaa, että tuote on valmistettu oikein, käytetyt materiaalit ovat ensiluokkaisia, kaikki vaadittavat testaukset on suoritettu ja että se vastaa neuvoston direktiivejä. Tuotetakuu on voimassa 48 kuukautta tai enintään 4000 sykliä tuotteen toimituspäivästä lähtien, joka on todistettava ostokuitilla tai täytetyn tunnistelomakkeen kopiolla. Kyseiset asiakirjat on toimitettava laitteen ohella huoltokeskukseen. Takuuta pyytävän henkilön on ilmoitettava viasta 8 päivän sisällä sen ilmestymisestä siviililain artiklan 1495 perusteella. Takuu rajoittuu yksittäisten osien tai kappaleiden vaihtoon tai korjaamiseen joissa ilmenee valmistusvika, lukuun ottamatta teknisen henkilökunnan matkakuluja, pakkausmaksuja jne. Takuun piiriin eivät kuulu huonosta huollosta, väärästä virransyötöstä, taitamattomuudesta syntyvät vahingot eikä laitteen normaalissa käytössä kuluvat osat. Takuun piiriin eivät kuulu huolimattomuuden vuoksi säännöllisen huollon suorittamatta jättämisestä aiheutuvat vahingot. Tämä takuu ei kata minkään luonteisia suoria tai epäsuoria henkilö- tai esinevahinkoja, jotka johtuvat laitteen mahdollisesta tehottomuudesta.
2. Takuu raukeaa automaattisesti jos hankkija tai valtuuttamattomat kolmannet osapuolet korjaavat, muuttavat tai joka tapauksessa peukaloivat laitetta. Viallisista tuotteista koituva vahinkovastuu päättyy 10 vuoden jälkeen tuotteen myyntiin asettamisen jälkeen, jonka jälkeen vastuu siirtyy käyttäjälle Euroopan neuvoston direktiivin 85/374/EEC:n mukaan.
3. Takuun puitteissa suoritettavia toimenpiteitä varten, ostajan on käännyttävä ainoastaan myyjän, valmistajan osoittamien huoltokeskusten tai itse valmistajan puoleen. Takuu antaa oikeuden viallisen osan vaihtoon ilmaiseksi. Oikeutta koko laitteen vaihtoon ei kuitenkaan ole.
4. Jos takuun soveltaminen asetetaan kyseenalaiseksi mitä toimittujen laitteiden laatuun tai kuntoon tulee, ostaja ei voi keskeyttää tai viivyttää maksun tai osamaksujen maksamista.
5. Ostaja ei voi pyytää mitään korvausta siltä ajalta, jolloin laitteet ovat pois käytöstä.
6. Takuu raukeaa, jos:
   a. Laitteessa ilmenee putoamisesta, liekeille altistumisesta, nesteiden valumisesta, salamoista, luonnononnettomuuksista johtuvia vahinkoja tai joka tapauksessa vahinkoja, joita ei voi pitää valmistusvikoina.
   b. Laitetta ei ole asennettu oikein.
   c. Jos laite on kytketty väärin verkkoon (virransyötön nimellisjännite on väärä) ja jos tarkoituksenmukaisia suojuksia ei ole asennettu.
   d. Sarjanumero on irrotettu, pyyhitty pois tai sitä on muutettu.
7. Takuun piirissä vaihdettavat osat on palautettava Zhermack S.p.A.:lle, joka lähettää tilalle uuden varaosan. Jos osaa ei vaihdeta uuteen, tilaaja maksaa siihen liittyvät kulut.
8. Valmistaja tai jälleenmyyjä ei ole velvollinen antamaan käyttöön korvaavia koneita korjausjakson ajaksi.
9. Verosyistä vaihto-osat toimitetaan takuun piirissä pelkästään jos vaadittavia takuun myöntämiseen vaadittavia määräyksiä noudatetaan.
10. Tämän takuutodistuksen ja määräyksen ulkopuolelle jäävissä tapauksissa viitataan siviililain määräyksiin.
11. Työpalkat, matkakustannukset ja soitto-oikeuteen liittyvät maksut maksetaan kun niihin liittyvät laskut annetaan.
12. Valmistaja ja jälleenmyyjä sitoutuvat käsittelemään kerättyjä tietoja voimassa olevien yksityisyydensuojaa koskevien lakien mukaan, mukaan lukien niihin liittyvä turvallisuus ja tietojenkäsittelyä koskevassa tiedonannossa annetut määräykset.

TUNNISTUSMODUULI

Koneen malli:

.....

Koneen sarjanumero:

.....

Ostaja;

.....

Katuosoite:

.....

Kaupunki / Postinumero

.....

Puh.

.....

Koodi Henk. tunnus / Alv-numero

.....

Jälleenmyyjä:

.....

Ostajan allekirjoitus:

.....

FI

10.3 TEKNISET TOIMENPITEIDEN KORTTI

Päiväys	Toimenpiteen kuvaus	Allekirjoitus

FI

Viitekuvat löytyvät tämän käyttöohjeen sivuilta 3, 4, 5 ja 6 sekä tuotteen Pikaoppaista.

Oversættelse af den originale brugsanvisning

HOVEDINDEKS

1. FORORD
1.1 Således læses og anvendes Manualen til Brug og Vedligeholdelse
1.2 Anvendt terminologi og symboler

2. GENEREL INFORMATION
2.1 Ansvarlighed
2.2 Garanti: generelle normer
2.3 Personalet
2.4 Generelle sikkerhedsforskrifter

3. BESKRIVELSE AF APPARATET
3.1 Generel beskrivelse af apparatet
3.2 Beskrivelse af delene
3.3 Identifikationsdata

4. TEKNISKE EGENSKABER
4.1 Tekniske egenskaber og funktionsprincipper
4.2 Teknisk data
4.2.1 Standard udstyr
4.2.2 Vægt og dimensioner

5. TRANSPORT OG HÅNDTERING
5.1 Generelle advarsler
5.2 Emballage og udpakning
5.3 Transport og håndtering
5.4 Bortskaffelse / Nedrivning

6. INSTALLATION OG IDRIFTSÆTTELSE
6.1 Advarsler og forholdsregler
6.2 Tilladte miljøforhold
6.3 Nødvendig plads til anvendelse
6.3.1 Støtteflade under anvendelse
6.4 Tilslutning af energikilder
6.5 Idriftsættelse
6.6 Elektromagnetisk kompatibilitet
6.7 Forudindstillede Zhermack programmer
6.8 Egnet brug
6.9 Uegnet brug / forbudt brug

7. ANVENDELSE AF APPARATET
7.1 Generelle advarsler
7.2 Brug af mixeren med alginat
7.3 Brug af mixeren med gips

8. VEDLIGEHOLDELSE
8.1 Rengøring af apparatet
8.2 Ordinær vedligeholdelse
8.3 Ekstraordinær vedligeholdelse
8.4 Genstart efter en lang inaktivitet
8.5 Således anmoder man om teknisk assistance

9. DIAGNOSTIK
9.1 Generelle advarsler
9.2 Uheld og afhjælpninger
9.3 Fejlmeddelelser

10. BILAG
10.1 CE overensstemmelseserklæring
10.2 Garanticertifikat og identifikationsformular
10.3 Skema over tekniske indgreb

Der kan uden forvarsel foretages variationer på den data der findes i denne manual.

DA

KAPITEL 1: FORORD

1.1 SÅLEDES LÆSES OG ANVENDES MANUALEN TIL BRUG OG VEDLIGEHOLDELSE

Denne "Brugs- og vedligeholdelsesvejledning" giver information vedrørende installation, anvendelse og vedligeholdelse af den automatiske mixer for alginat og gips til dental brug Hurrimix², fremstillet af Zhermack.

- Apparatet skal anvendes i overensstemmelse med det der specificeres i Manualen: derfor anbefales det at læse den omhyggeligt inden denne installeres og sættes i funktion, uden at efterlade noget af det er skrevet og samtidigt være meget opmærksom på beskederne der er skrevet med fede bogstaver og tydeliggjorte med dertil bestemte felter og/eller af symboler der står for at vise situationer med farer eller opmærksomhed (se paragraf 1.2).
- Overholdelsen af normerne og anbefalingerne der findes i denne Manual muliggør et sikkert brug af apparatet og passende indgreb på selve denne.
- Manualen til Brug og Vedligeholdelse udgør en integrerende del af apparatet: derfor, skal konsultation af denne være mulig i nærheden af apparatet og det er nødvendigt med opbevaring på passende måder (på et beskyttet og tørt sted, i ly for solens stråler eller atmosfæriske faktorer, osv.) i hele apparatets levetid, også i tilfælde af passage til en anden bruger, og i hvert tilfælde indtil selve dennes nedrivning.
- Det anbefales altid at holde Manualen ajourført, ved at integrere den med eventuelle ændringer, tillæg eller ændringer der er foretaget af selve fabrikationsfirmaet. Det ville være hensigtsmæssigt at eventuelle notater og kommentarer indsættes i den dertil bestemte plads i Manualens slutning (se Bilag: bemærkninger).
- Anvend Manualen således at den ikke ødelægges eller dele af indholdet ødelægges.
- Fjern ikke, riv ikke eller genskriv ikke for en hvilken som helst grund dele af Manualen.
- I tilfælde hvor Manualen forsvinder eller bliver delvist ødelagt, og det derfor ikke fuldstændigt er muligt at læse indholdet, ville det være hensigtsmæssigt at anmode om en ny til fabrikationsfirmaet.

DA

Denne Manual til Brug og Vedligeholdelse henvender sig til operatørerne for specifikt at muliggøre et korrekt brug af produktet. Den bringer nyttige informationer for at vise apparatets hypoteseberegnet anvendelse; specielt vil operatøren kunne finde instruktioner og indikationer til:
- en korrekt installation af apparatet;
- en funktionel beskrivelse af apparatet og alle dets dele;
- idriftsættelsen;
- en korrekt programmeret vedligeholdelse;
- sørg for at være opmærksom på de mest elementære sikkerhedsregler og arbejdssikkerhedsbeskyttelse.

Manualen er opdelt i 10 kapitler, ethvert af disse refererer til et specifikt argument der vedrører apparatet i dets helhed.
I Manualens slutning inkluderes derudover nyttige bilag til komplettering af denne dokumentering.

1.2 ANVENDT TERMINOLOGI OG SYMBOLER

Det er fundamentalt at yde størst opmærksomhed på følgende symboler og deres betydning, eftersom at deres funktion består i at give betydning til de specielle informationer, såsom situationer med maksimal opmærksomhed, praktiske råd eller simple informationer.Konsultér denne side i tvivlstilfælde omkring betydningen af det symbol i finder under læsningen.

- Eventuelle operationer, hvis ikke overholdelse af instruktioner eller forfalskning af apparatets organer kunne fremprovokere alvorlige skader på personer, vil synliggøres med symbolet:

FARE!
Dette symbol henviser til de sikkerhedsnormer der skal følges på obligatorisk vis, for at garantere Deres og andres sikkerhed, og for at undgå skader på apparatet.

- Situationer med maksimal opmærksomhed til farlige områder eller situationer, eller eventuelle operationer, hvis manglende overholdelse af instruktionerne kunne fremprovokere bortfald af garantien, som også skader på apparatet eller på andre elementer der er forbundet til dette eller til det omkringliggende område, vil synliggøres med symbolet:

BEMÆRK!
Dette symbol henviser til de sikkerhedsnormer der omhyggeligt skal overholdes, for at garantere Deres og andres sikkerhed, og undgå skader på apparatet.

- Eventuelle operationer hvis manglende overholdelse af instruktionerne eller forfalskning af apparatets organer kunne fremprovokere skader på apparatet eller automatisk bortfald af garantien, vil synliggøres med symbolet:

FORBUDT!
Dette symbol kræver opmærksomhed ved de operationer der absolut bør undgås, og derfor er forbudte.

- Eventuelle informationer og/eller nyttige råd der henviser til et hvilket som helst argument, vil synliggøres med symbolet:

NOTÉR!
Dette symbol tydeliggør informationer og/eller nyttige råd.

På apparatet findes andre skilte og symboler, som angiver:

ADVARSEL! FARE FOR ELEKTRISK STRØM.
Låger eller afskærmninger må ikke åbnes eller fjernes før strømforsyningen er afbrudt.

JORDFORBINDELSE ER OBLIGATORISK.

DET ER OBLIGATORISK AT LÆSE INSTRUKTIONERNE I DENNE BETJENINGSVEJLEDNING.

AFFALD AF ELEKTRISK OG ELEKTRONISK UDSTYR.
Apparatet må ikke kasseres med det almindelige husholdningsaffald. Det skal indsamles separat til genindvinding eller bortskaffelse i overensstemmelse med gældende lovgivning.

KAPITEL 2: GENEREL INFORMATION

2.1 ANSVARLIGHED

Manglende overholdelse af instruktionerne i denne Manual til Brug og Vedligeholdelse fritager fabrikanten fra et hvilket som helst ansvar. For det der ikke er forstået eller ikke forekommer klart fra de følgende sider anbefales det at kontakte fabrikanten.

Zhermack S.p.A.
Via Bovazecchino, 100
45021 Badia Polesine - RO - Italy
Tel. +39 0425 597611, Fax +39 0425 53596
http://www.zhermack.com, e-mail: info@zhermack.com

Specielt hvis apparatets vedligeholdelse udføres på en måde der ikke er i overensstemmelse med de leverede instruktioner, eller i hvert fald på en måde der kunne forgribe integriteten eller egenskaberne, anser Zhermack sig fritaget for ethvert ansvar der vedrører personsikkerheden og apparatets fejlfunktion.

2.2 GARANTI: GENERELLE NORMER

Som bilag til denne Manual til Brug og Vedligeholdelse finder De et Garanticertifikat og Identifikationsformular, der skal udfyldes i alle dens dele.
Enheden er dækket af garantien i en periode på 4 år eller op til 4000 cyklusser fra købsdatoen. Dele der er udsat for slid er ikke omfattet af garantien.
Dele der er udsat for slid omfatter:
- XR0250802 HURRIMIX KOP ALGINAT x 2
- XR0250804 HURRIMIX- ELITE KOP DENTAL STONES x2
- XR0250830 Pind til blandingen Hurrimix
- XR0250820 Sæt af spatler til Hurrimix
- XR0250926 tandhjul til Hurrimix
- XR0250890 Pakning til døren til Hurrimix

Generelt er de principielle motiver til bortfald af garantien udgjort af:
- uegnet brug af apparatet;
- ikke korrekt installation;
- alvorlige manglende krævende vedligeholdelse;
- ændringer eller indgreb der ikke er autoriserede af fabrikationsfirmaet (specielt på sikkerhedsanordninger);
- anvendelse af ikke originale reservedele.

VIGTIGT: Produktets originale emballage bør altid opbevares i hele garantiperioden. Emballagen skal bruges til eventuel fremsendelse til servicecentret med henblik på reparation/udskiftning af produktet i tilfælde af fremstillingsfejl eller defekter (tilsigtet beskadigelse, skødesløshed, manglende almindelig vedligeholdelse, beskadigelse under fragt af produktet). Hvis den originale emballage ikke længere står til rådighed, kontakt venligst Zhermack for instrukser (eventuelle udgifter til ny emballage påregnes ved leveringen). Enhver udgift forbundet med uegnet indpakning af produktet, der skal leveres til producenten, vil blive opkrævet fra kunden. Zhermack påtager sig derfor ikke noget ansvar for defekter, fejlfunktioner eller beskadigelse af produktet, der skyldes anvendelse af uegnet emballage, eller at emballagen ikke er af mindst lige så god kvalitet som emballage anvendt til fragt.

Zhermack anser sig fritaget for ethvert ansvar hvor der på apparatet udføres en hvilken som helst ændring eller forfalskning uden forinden at have fået en skriftlig autorisation fra selve fabrikationsfirmaet. Som konsekvens af dette: reparationer der er udført af ikke autoriseret personale, anvendelse af ikke originale reservedele og ikke overholdelse af de specificerede installationsnormer der findes i denne manual, vil automatisk få garantien til at bortfalde.

2.3 PERSONALET

Personalet der har med apparatet at gøre differentierer sig på følgende måde:

Operatør - fører
Person, som er uddannet til at bruge apparatet (tandlæge, assistent, odontotekniker). Personen udfører de nødvendige af blanderen Hurrimix²'s funktionsopgaver, såsom: anvendelse, rengøring, inspektion og simple indgreb der er forbundet til apparatet normale brug; Operatøren-føreren skal operere med apparatet monteret i overensstemmelse med det der bringes i denne manual.

Inden apparatet bruges og inden ethvert indgreb på dette, skal operatøren læse hele denne manual med størst mulig opmærksomhed, der er udarbejdet for at garantere et rationelt og sikkert brug af apparatet og for at overholde det der er skrevet deri; personen bør derudover, på skemaet over de tekniske indgreb der findes som bilag til Manualen, bringe vedligeholdelsesindgreb, udskiftninger af apparatets komponenter og enkle mistanker om funktionsanomali af denne.

Vedligeholder der er autoriseret af Zhermack
person der griber ind i alle funktionsforhold og i alle sikkerhedsforhold for at udføre reparationer/elektriske eller mekaniske reguleringer eller forebyggende vedligeholdelse med periodisk udløb med eventuelle udskiftninger af dele.

2.4 GENERELLE SIKKERHEDFORSKRIFTER

Det er operatørens opgave med omhyggelighed at observere de leverede råd og advarsler, der bringes senere for bedre at opbevare og bruge apparatet i sikkerhed:
- giv ikke personale der ikke er uddannet lov til at bruge apparatet;
- sørg for en optimal arbejdsoverflade, ved at passe den operative plads, der skal være fri for hindringer, ren og passende belyst;
- undgå distraktion under brug af apparatet;
- det er forbudt at arbejde objekter med egenskaber der er forskellige fra dem som apparatet er beregnet til;
- afbryd strømmen til apparat ved at stille hovedafbryderen i positionen "0";
- i tilfælde af funktionsfejl skal man følge rådene der leveres i denne manual; i tilfælde af tvivl skal apparatet afbrydes ved at trække strømforsyningsledningen ud af stikket. Kontakt omgående det autoriserede servicecenter;
- åbn ikke apparatets rum hvor de elektriske dele findes;
- inden en hvilken som helst operation som rengøring, ordinær og/eller ekstraordinær vedligeholdelse foretages, skal man sikre sig at apparatets elektriske stik er frakoblet strømnettet;
- skift ikke forsyningskablet ud og ændr ikke det medleverede stik; for udskiftning af disse pga. beskadigelse eller slid, skal man altid henvende sig til et Autoriseret Assistance Center;
- Kontroller altid, at der ikke ligger fremmede genstande i arbejdsområdet (centrifugerum og låg), for at undgå at apparatet og/eller personale kommer til skade;
- benyt ikke benzin eller antændelige væsker som rensemidler, men udelukkende ikke antændelige, ikke ætsende og ikke giftige stoffer (se paragraf 8.1).

- ADVARSEL: For at undgå faren for elektrisk stød, må dette apparat kun tilsluttes strømforsyningsnet med jordforbindelse.
- Zhermack anser sig ikke for ansvarlig for eventuelle skader på apparatet der begrundes en ikke korrekt vedligeholdelse, der er udført af ikke specialiseret personale eller der ikke er i overensstemmelse med alt der beskrives i denne manual.
- Zhermack er fra nu af fritaget for enhver skade på personer eller ting, som skulle forekomme som følge af andet brug end det der indikeres i denne manual.

I tilfælde hvor der skulle opstå brand - selv af små dimensioner - indeni apparatet eller i nærheden af den, skal man udelukkende bruge pulverslukkere til at slukke den. Det er forbudt at bruge vand.

KAPITEL 3: BESKRIVELSE AF APPARATET

3.1 GENEREL BESKRIVELSE AF APPARATET

Apparatet, der beskrives i vejledningen, er en Hurrimix² mixer, som er fremstillet til automatisk blanding af alginater og gips til dental brug.
Anvendes i tandlægeklinikken med en advarsel om at holde apparatet på en afstand af mindst 1,5 m fra patienten på alle sider.

3.2 BESKRIVELSE AF DELENE - *Fig. A*

1. Luge
2. Centrifugerum
3. Digitalt display
4. Hovedafbryder 0/I
5. Sikringer (2 x 230V eller 2 x 115V)
6. Strømforsyningsstik
7. Tænd/sluk knap – åbning af luge
8. Programknap (8a, 8b)
9. "+" mixing time knap
10. "-" mixing time knap
11. START/STOP knap
12. Strømforsyningskabel (230V eller 115V)

3.3 IDENTIFIKATIONSDATA - *Fig. B*

Apparatet der er beskrevet i denne manual er udstyret med et skilt der viser selve dettes identifikationsdata og fabrikantens data:

A Fabrikantens navn og adresse
B Apparatets kode og model
C Matrikel
D Forsyningsindikationer

Apparatet er konstrueret i overensstemmelse med CEE direktiverne der findes i "CE Overensstemmelseserklæring" som bilag. Brug denne identifikationsdata til enhver anmodning om reservedele, informationer og assistance til det Autoriserede Assistance Center. Såfremt skiltet bliver slidt ved brug, også delvist, og/eller at dets data ikke kan læses klart i alle dens dele, råder vi Dem til at anmode om et nyt til fabrikanten ved at citere dets dele.

Fjern ikke og/eller ødelæg ikke skiltet således at man altid kan genkende samtlige af apparatets identifikationsdata.

KAPITEL 4: TEKNISKE EGENSKABER

4.1 TEKNISKE EGENSKABER OG FUNKTIONSPRINCIPPER

Zhermack laver arbejdsinstrumenter der kvalitetsmæssigt og teknologisk set er meget avancerede, således at brugeren, der dagligt benytter dem føler at de netop er designede og udstuderede til deres arbejdsmæssige behov. Ved realiseringen af sine produkter, har Zhermack anvendt avancerede instrumenter indenfor projekteringsområdet, for at producere apparaternes maksimale funktionalitet. Anvendelse af materialer af udmærket kvalitet og udførsel af alle nødvendige afprøvninger for operatørens sikkerhed, garanterer Zhermack's produkter og gør dem konkurrencedygtige på verdensniveau.
Hurrimix² mixerens driftsprincip er baseret på blanding af alginat og gips til brug i dentalsektoren. Apparatet giver følgende fordele:
- konstant blandekvalitet;
- resultat af ensartet blanding;
- meget lav blandetid i forhold til manuel blanding;
- software med 20 blandeprogrammer (der kan ændres efter brugerens behov): 10 programmer for alginat og 10 for gips, nogle er allerede forudindstillet til at blive anvendt med Zhermack produkter;
- nem programmerings- og blandestyring takket være det store digitale display.

DA

Referencefigurerne findes på side 3, 4, 5 og 6 i denne manual og i produktets Quick Guide

4.2 TEKNISK DATA

Teknisk data der relaterer til blanderen Hurrimix²:

Forsyningsspænding	230 V ~ ± 10% 50/60Hz (eller 115 V ~ ± 10% 50/60Hz)
Effektoptagelse	550 VA (230 V) | 550 VA (115 V)
Driftscyklus	TON maks. 20" TOFF min. 3'
Sikringer (x2 - 5x20)	model 230 Vac: T 6,3A H 250V model 115 Vac: T 10A H 250V
IP beskyttelsesgrad	IP20
Støjniveau	<80 dB
Overspændingskategori	II
Nominel forureningsgrad	2

4.2.1 STANDARD UDSTYR - *Fig. C*

Udover denne Brugs- og vedligeholdelsesvejledning og Hurtig Guiden leveres Hurrimix² mixeren komplet med:

Komponent	Mængde	Ordrekode*
12a. Strømforsyningsledning 230 V	1	XE2515375
12b. Strømforsyningsledning 115 V	1	XE2512376
12c. Strømforsyningsledning 230 UK	1	_____
13. Beholdere til blanding af alginat x2	1	XR0250802
14. Beholdere til blanding af gips x2	1	XR0250804
15. Spatelsæt	1	XR0250820
16. Pinde til for-blanding	1	XR0250830
17. Flaske med måleenhed	1	XR0250840

(*) Ordrekode, der skal benyttes til ordre af reservedele.

DA

4.2.2 VÆGT OG DIMENSIONER

Pladsdimensioner uden emballage

Højde (h)	cm. 31
Højde med låge åben (h maks.)	cm. 50
Bredde (l)	cm. 27
Dybde (p)	cm. 32
Egenvægt	Kg. 19

KAPITEL 5: TRANSPORT OG HÅNDTERING

5.1 GENERELLE ADVARSLER

Transport- og opbevaringsbetingelser:

Temperatur	-20°C / +60°C
Fugtighed	Maks. 80%
Tryk	500 - 1060 mbar

For at undgå skader på ting eller personer, anbefales det at yde størst mulig opmærksomhed under håndtering af apparatet, ved omhyggeligt at overholde samtlige forholdsregler og instruktioner der findes i de følgende paragraffer.

5.2 EMBALLAGE OG UDPAKNING - *Fig. D*

Alt materialet bliver omhyggeligt kontrolleret af fabrikanten inden forsendelse. I apparatets modtagelsesøjeblik skal man sikre sig, at denne ikke er blevet beskadiget under transporten eller at den eventuelle emballage ikke er blevet gennemrodet med følgende fjernelse af dennes indeholdte dele. I tilfælde hvor man skulle støde på skader eller manglende dele, skal dette straks kommunikeres til forhandleren og til transportøren, ved samtidigt at præsentere fotograferet dokumentation. Emballagen, der udgøres af en kartonkasse med interne beskyttelser i mikrocelleplast, indeholder:
- Hurrimix² blander;
- medleveret materiale (se par. 4.2.1);
- Manual til Brug og Vedligeholdelse;
- Hurtig guiden.

VIGTIGT: Produktets originale emballage bør altid opbevares i hele garantiperioden. Emballagen skal bruges til eventuel fremsendelse til servicecentret med henblik på reparation/udskiftning af produktet i tilfælde af fremstillingsfejl eller defekter (tilsigtet beskadigelse, skødesløshed, manglende almindelig vedligeholdelse, beskadigelse under fragt af produktet). Hvis den originale emballage ikke længere står til rådighed, kontakt venligst Zhermack for instrukser (eventuelle udgifter til ny emballage påregnes ved leveringen). Enhver udgift forbundet med uegnet indpakning af produktet, der skal leveres til producenten, vil blive opkrævet fra kunden. Zhermack påtager sig derfor ikke noget ansvar for defekter, fejlfunktioner eller beskadigelse af produktet, der skyldes anvendelse af uegnet emballage, eller at emballagen ikke er af mindst lige så god kvalitet som emballage anvendt til fragt.

5.3 TRANSPORT OG HÅNDTERING

I tilfælde hvor det er nødvendigt at flytte apparatet skal man:
1. koble apparatet fra det elektriske anlæg;
2. tage om apparatet (se par. 6.5 Fig. 1), ved samtidigt at sørge for altid at holde det i lodret position. Hvad dette angår, skal man være opmærksom på selve apparatets vægt og pladsbehov (se par. 4.2.3), for således at undgå at der skulle opstå skader af en hvilken som helst art der forårsages af manglende overholdelse af disse værdier.
3. Pak apparatet ind i dets originale emballage eller, i tilfælde hvor dette ikke er muligt, skal man sørge for på mest omhyggelig måde at beskytte apparatet mod stød eller fald, eftersom at varen rejser på ejerens risiko og fare.

Det er forbudt at løfte Hurrimix² mixeren i låget eller på anden måde end den angivne, både under transport og håndtering.

- En manglende overholdelse af de ovennævnte regler fratager fabrikanten for ansvar der vedrører fejlfunktion af apparatet og det vil som følge indebære garantiens bortfald.
- For spedition og/eller levering af apparatet til det Autoriserede Assistance Center, er det nødvendigt at vedlægge et kopi af købedokumentet og et kopi af den korrekt udfyldte identifikationsformular.
- I tilfælde af at apparatet transporteres, bør man sikre sig at sikkerhedsknopperne er blevet påsat og fastgjort korrekt. Originalemballagen bør anvendes, da der ellers er risiko for at apparatet beskadiges.

5.4 BORTSKAFFELSE / NEDRIVNING

Rengør og desinficere apparatets og tilbehør inden bortskaffelse/nedrivning.

I tilfælde af bortskaffelse og af emballagematerialerne skal brugeren følge de gældende love i sit land der relaterer til følgende materialer:
- træ/papir: ikke forurenende materiale, men der kan genbruges korrekt;
- polystyren/plastik: forurenende materiale der ikke må brændes (giftige dampe) eller spredes i miljøet, men der skal bortskaffes ifølge brugslandets gældende normer.

I tilfælde af nedrivning af apparatet skal operatøren, ifølge CEE direktiverne og ifølge brugslandets gældende love, sørge for nedrivning , fjernelse eller genbrug af materialerne såsom:
- plastikdele; ståldele; glasdele; belagte elkabler; gummidele;
- giftige og ætsende stoffer findes ikke.

For det der vedrører bortskaffelse af materialerne der er anvendt til blandingen, skal man omhyggeligt følge det hvert enkelt produkts etikette oplyser; man skal under alle omstændigheder holde sig til CEE direktiverne og brugslandets gældende love.

Produktet må ikke bortskaffes som husholdningsaffald men skal indleveres til en affaldssorteringsstation iht. EU-direktiv 2012/19/UE eller de gældende regler i det pågældende land.

KAPITEL 6: INSTALLATION OG IDRIFTSÆTTELSE

6.1 ADVARSLER OG FORHOLDSREGLER

Inden man fortsætter med installationsoperationerne, skal man sikre sig at alle sikkerhedsforhold er i orden og omhyggeligt følge de næste indikationer.

For en bedre tydeliggørelse svarer tallene der findes i figurerne er der er anbragt i de efterfølgende paragraffers felter, præcist til datanummereringen i Kap. 3 vedrørende "Beskrivelse af apparatet".

6.2 TILLADTE MILJØFORHOLD

Bortset fra anden præcisering af rækkefølgen, underforstås det at apparatet er beregnet til at kunne fungere regelmæssigt under følgende forhold:

Anvendelse	Internt
Højde	Indtil 2000 m (761,5 mbar)
Arbejdstemperatur	Fra 10°C til 35°
Fugtighed	Max 80%

Andre forhold end de foreskrevne kan forårsage anomali eller uforudsete ødelæggelser. Belysningen af lokalet hvor apparatet befinder sig, skal være tilstrækkelig til at kunne garantere en god sigtbarhed til hvert af apparatets

punkter. Der skal specielt altid garanteres en lysstyrke der ikke er mindre end 200 lux, ved samtidigt at sørge for belysningens ensartethed og manglende reflekser for at undgå blænding af operatøren.

Apparatet kan, i sig selv, ikke forårsage eksplosioner eller brande: det er dog ikke beregnet til og/eller udstuderet til at operere i miljøer med eksplosiv atmosfære eller risiko for brand.

Lysanlægget i arbejdsområdet er vigtig for personernes sikkerhed og arbejdskvaliteten. I Italien reguleres dette argument af en ministeriel lov der på klar måde bestemmer den krævede gennemsnitsbelysning. I andre lande gælder normerne vedrørende forebyggelse af arbejdsulykker og arbejdshygiejne.

6.3 NØDVENDIG PLADS TIL ANVENDELSE

Valget af stedet eller pladsen der er velegnet til apparatets installation, er vigtigt både for arbejdskvaliteten og sikkerheden, som for en korrekt vedligeholdelse.
Dette område skal, udover at være stort nok til at muliggøre en optimal anvendelse af apparatet - også i rengørings- og vedligeholdelsesfasen - være tilstrækkeligt belyst, luftet, ikke støvet og ikke rettet mod direkte sollys. Apparatet skal placeres således, at tilslutningsstikket bekvemt kan håndteres.

6.3.1 STØTTEFLADE UNDER ANVENDELSE

Fig. F: Blanderen Hurrimix² er designet til at arbejde støttet på en hård flade der er parallel med gulvet. Til dette formål udgør servicemøblerne gode støtteplaner (til stående anvendelse) eller modelleringsborde (til siddende anvendelse) efter at have kontrolleret stabiliteten.

6.4 TILSLUTNING AF ENERGIKILDER

I tilslutningsøjeblikket skal man kontrollere at:
- at forsyningsnettets spænding og frekvens svarer til dem der vises på skiltet (en forkert forsyningsspænding kan beskadige apparatet);
- at forsyningsnettet er udstyret med et passende jordforbindelsesanlæg.

Placér apparatet således, at det er nemt at få adgang til netstikket, der skal betragtes som en afbrydelsesanordning.

Det er forbudt at ændre forsyningskablet og dets relative stik. For udskiftning af disse pga. beskadigelse og/eller slid, skal man udelukkende henvende sig til det Autoriserede Assistance Center.

Det er obligatorisk med en jordforbindelse. Hvis det er nødvendigt at bruge en forlængerledning, skal denne være forsynet med jordforbindelse.

6.5 IDRIFTSÆTTELSE

Fjern sikkerhedsknopperne under apparatet, før blandingen påbegyndes (***FIG. E***).

Fig. 1: Anbring mixeren fladt på arbejdsfladen.
Fig. 2: Indsæt strømforsyningsstikket i det særlige stik på bagsiden af apparatet og tilslut herefter stikket til elnettet. Følg nøje anvisningerne i afsnit 6.4.
Fig. 3: Tænd mixeren ved at trykke på hovedafbryderen I/0 (fig.A, 4).
Fig. 4: Tryk herefter på tænd/sluk knappen – åbning af luge på betjeningspanelet i 2 sekunder (fig.A, 7).

For at slukke tryk på knappen tænd/sluk-åbning af dør (fig.A, 7), og tryk derefter på hovedafbryderen I/O (fig.A, 4).

Manglende overholdelse af et af apparatets ovennævnte installationsnormer, kan være årsag til en ikke perfekt funktion af selve apparatet og medfølgende bortfald af garantien.

6.6 ELEKTROMAGNETISK KOMPATIBILITET

Som elektromedicinsk udstyr kræver Hurrimix² specielle forholdsregler hvad angår den elektromagnetiske kompatibilitet, og apparatet skal tages i brug under hensyntagen til følgende information.

Kommunikationsapparater, som benytter radiofrekvens (mobile og bærbare) kan påvirke dette elektromedicinske apparat.

- Som elektromedicinsk udstyr bør Hurrimix² ikke anvendes ved siden af eller oven på andre apparater. Hvis dette er nødvendigt, anbefales at bestemme ved hjælp af observation, om begge apparaters ydeevne eventuelt påvirkes af en sådan uønsket elektromagnetisk nærhed.
- Strømforsyningskablet skal være det, som følger med leveringen. Hvis det bliver beskadiget, skal det udskiftes med et tilsvarende nyt, som leveres af Zhermack.

Brug ikke maskinen, hvis den er tom, dvs. uden blandekopperne, som følger med leveringen.

DA

Hurrimix² 115Vac/60 Hz **Producentens vejledning og erklæring – elektromagnetiske emissioner**		
Hurrimix² er beregnet til at fungere i elektromagnetiske omgivelser som specificeret herunder. Kunden eller brugeren skal kontrollere, at omgivelserne, hvor apparatet bruges, svarer til de specificerede.		
Emissionstest	**Konformitet**	**Elektromagnetiske omgivelser – Vejledning**
RF-emissioner CISPR11	Gruppe 1	Hurrimix² bruger kun RF-energi til sine interne funktioner. Hvad angår RF-emissioner, er de meget lave og vil sandsynligvis ikke forårsage interferens i nærtstående elektronisk udstyr.
RF-emissioner CISPR11	Klasse B	Hurrimix² er egnet til brug i alle omgivelser, herunder boligomgivelser og dem, som er direkte tilsluttet et offentligt strømforsyningsnet med lav spænding, som forsyner bygninger beregnet til beboelsesformål.
Harmoniske IEC 61000-3-2	Klasse A	
Spændingsudsving/flimmer IEC 61000-3-3	Konform	

Hurrimix² 230Vac/50 Hz **Producentens vejledning og erklæring – elektromagnetiske emissioner**		
Hurrimix² er beregnet til at fungere i elektromagnetiske omgivelser som specificeret herunder. Kunden eller brugeren skal kontrollere, at omgivelserne, hvor apparatet bruges, svarer til de specificerede.		
Emissionstest	**Konformitet**	**Elektromagnetiske omgivelser – Vejledning**
RF-emissioner EN 55011	Gruppe 1	Hurrimix² bruger kun RF-energi til sine interne funktioner. Hvad angår RF-emissioner, er de meget lave og vil sandsynligvis ikke forårsage interferens i nærtstående elektronisk udstyr.
RF-emissioner EN 55011	Klasse B	Hurrimix² er egnet til brug i alle omgivelser, herunder boligomgivelser og dem, som er direkte tilsluttet et offentligt strømforsyningsnet med lav spænding, som forsyner bygninger beregnet til beboelsesformål.
Harmoniske EN 61000-3-2	Klasse A	
Spændingsudsving/flimmer EN 61000-3-3	Konform	

Referencefigurerne findes på side 3, 4, 5 og 6 i denne manual og i produktets Quick Guide

Hurrimix² 115Vac/60Hz Producentens vejledning og erklæring – Elektromagnetisk immunitet			
Hurrimix² er beregnet til at fungere i elektromagnetiske omgivelser som specificeret herunder. Kunden eller brugeren af Hurrimix² skal kontrollere, at omgivelserne, hvor apparatet bruges, svarer til de specificerede elektromagnetiske omgivelser.			
IMMUNITETSTEST	**Testniveau iht. IEC 60601**	**Konformitetsniveau**	**Elektromagnetiske omgivelser – Vejledning**
Elektrostatisk udledning (ESD) IEC 61000-4-2	+/-6kV kontakt +/-8kV luft	Apparatet ændrer ikke sin tilstand.	Gulvene skal være i træ, cement eller keramik. Hvis gulvene er dækket med syntetisk materiale, skal den relative fugtighed være mindst 30 %.
Hurtige elektriske overspændinger/strømstø IEC 61000-4-4	+/-2kV strømforsyningsledninger +/-1kV for indgangs-/ udgangsledninger	Apparatet ændrer ikke sin tilstand.	El-forsyning via el-nettet skal være af den kvalitet, som er normal i erhvervs- og hospitalsmiljø.
Overspænding IEC 61000-4-5	+/-1 kV differential mode +/-2 kV mod jordforbindelse	Apparatet ændrer ikke sin tilstand.	El-forsyning via el-nettet skal være af den kvalitet, som er normal i erhvervs- og hospitalsmiljø.
Spændingsfald, korte afbrydelser og spændingsudsving i strømforsyningsledninger IEC 61000-4-11	<5% UT (>95% fald i U_T) i 0,5 periode 40 % U_T (60% fald i U_T) i 5 perioder 70 % U_T (30% fald i U_T) i 25 perioder <5 % U_T (>95% fald i U_T) i 5 sek.	Apparatet ændrer ikke sin tilstand.	El-forsyning via el-nettet skal være af den kvalitet, som er normal i erhvervs- og hospitalsmiljø. Hvis brugeren af Hurrimix² har brug for, at apparatet er i konstant funktion, anbefales det at bruge apparatet tilsluttet en kontinuerlig strømforsyning.
Elektromagnetisk felt ved strømfrekvens (50/60 Hz) IEC 61000-4-8	3A/m	Apparatet ændrer ikke sin tilstand.	Netfrekvensmagnetfeltet bør være på samme niveau som ved anvendelse i et typisk erhvervs- eller hospitalsmiljø.
BEMÆRK: U_T er netfrekvensen i c.a. inden applikation af testniveau.			

DA

Hurrimix² 230Vac/50Hz Producentens vejledning og erklæring – Elektromagnetisk immunitet			
Hurrimix² er beregnet til at fungere i elektromagnetiske omgivelser som specificeret herunder. Kunden eller brugeren af Hurrimix² skal kontrollere, at omgivelserne, hvor apparatet bruges, svarer til de specificerede elektromagnetiske omgivelser.			
IMMUNITETSTEST	**Testniveau iht. EN 60601**	**Konformitetsniveau**	**Elektromagnetiske omgivelser – Vejledning**
Elektrostatisk udledning (ESD) EN 61000-4-2	+/-6kV kontakt +/-8kV luft	Apparatet ændrer ikke sin tilstand.	Gulvene skal være i træ, cement eller keramik. Hvis gulvene er dækket med syntetisk materiale, skal den relative fugtighed være mindst 30 %.
Hurtige elektriske overspændinger/strømstø EN 61000-4-4	+/-2kV strømforsyningsledninger +/-1kV for indgangs-/ udgangsledninger	Apparatet ændrer ikke sin tilstand.	El-forsyning via el-nettet skal være af den kvalitet, som er normal i erhvervs- og hospitalsmiljø.
Overspænding EN 61000-4-5	+/-1 kV differential mode +/-2 kV mod jordforbindelse	Apparatet ændrer ikke sin tilstand.	El-forsyning via el-nettet skal være af den kvalitet, som er normal i erhvervs- og hospitalsmiljø.
Spændingsfald, korte afbrydelser og spændingsudsving i strømforsyningsledninger EN 61000-4-11	<5% UT (>95% fald i U_T) i 0,5 periode 40 % U_T (60% fald i U_T) i 5 perioder 70 % U_T (30% fald i U_T) i 25 perioder <5 % U_T (>95% fald i U_T) i 5 sek.	Apparatet ændrer ikke sin tilstand.	El-forsyning via el-nettet skal være af den kvalitet, som er normal i erhvervs- og hospitalsmiljø. Hvis brugeren af Hurrimix² har brug for, at apparatet er i konstant funktion, anbefales det at bruge apparatet tilsluttet en kontinuerlig strømforsyning.
Elektromagnetisk felt ved strømfrekvens (50/60 Hz) EN 61000-4-8	3A/m	Apparatet ændrer ikke sin tilstand.	Netfrekvensmagnetfeltet bør være på samme niveau som ved anvendelse i et typisk erhvervs- eller hospitalsmiljø.
BEMÆRK: U_T er netfrekvensen i c.a. inden applikation af testniveau.			

Hurrimix² 115Vac/60Hz Producentens vejledning og erklæring – Elektromagnetisk immunitet			
Hurrimix² er beregnet til at fungere i elektromagnetiske omgivelser som specificeret herunder. Kunden eller brugeren skal kontrollere, at omgivelserne, hvor apparatet bruges, svarer til de specificerede.			
IMMUNITETSTEST	**Testniveau iht. IEC 60601-2**	**Konformitetsniveau**	**Elektromagnetiske omgivelser – Vejledning**
Ledningsbåren RF IEC 61000-4-6 Feltbåren IEC 61000-4-3	3 V eff fra 150 kHz til 80 MHz 3 V/m fra 80 MHz til 2,5 GHz	V_1 = 3 V rms E_1 = 3 V / m	Bærbart og mobilt RF-kommunikationsudstyr bør kun anvendes i den anbefalede sikkerhedsafstand fra apparatet og alle apparatets dele, inklusive kabler, som beregnes efter den ligning, der gælder for senderens frekvens. **Anbefalet sikkerhedsafstand** $d = [3,5 / V_1] \sqrt{P}$ $d = [3,5 / E_1] \sqrt{P}$ fra 80 MHz til 800MHz $d = [7/ E_1] \sqrt{P}$ fra 800 MHz til 2,5 GHz hvor P er senderens maksimale nominelle udgangseffekt i watt (W) i henhold til senderfabrikanten, og d er den anbefalede sikkerhedsafstand i meter (m). Feltstyrker fra faste RF-sendere, bestemt ved en elektromagnetisk måling på stedet [(a)], bør ligge under overensstemmelsesniveauet i alle frekvensområder [(b)]. Interferens kan forekomme i nærheden af udstyr, der er mærket med følgende symbol:

Note 1: Ved 80 MHz og 800 MHz gælder det højere frekvensområde.

Note 2: Der kan forekomme situationer, hvor disse retningslinjer ikke gælder. Elektromagnetisk strålingsspredning påvirkes af absorption og refleksion fra bygninger, genstande og mennesker.

a) Feltstyrker fra faste sendere som f.eks. stationer til radiotelefoner (mobil- og trådløse telefoner, mobilradioer, amatørradioer, AM- og FM-radioudsendelser og tv-udsendelser kan ikke forudsiges teoretisk med nøjagtighed. Hvis det elektromagnetiske miljø forårsaget af faste RF-sendere skal vurderes, bør man overveje at få foretaget en elektromagnetisk måling på stedet. Hvis den målte feltstyrke, på det sted hvor apparatet anvendes, overstiger det gældende RF-overensstemmelsesniveau, som angivet ovenfor, bør apparatet overvåges nøje for at kontrollere, at det fungerer normalt. Hvis apparatet ikke fungerer normalt, bør der tages yderligere forholdsregler som f.eks. at flytte apparatet eller anbringe det, så det vender i en anden retning.

b) Frekvensområdet fra 150 kHz til 80 MHz bør feltstyrkerne være under 3 V/m.

DA

Hurrimix² 230Vac/50Hz Producentens vejledning og erklæring – Elektromagnetisk immunitet			
Hurrimix² er beregnet til at fungere i elektromagnetiske omgivelser som specificeret herunder. Kunden eller brugeren skal kontrollere, at omgivelserne, hvor apparatet bruges, svarer til de specificerede.			
IMMUNITETSTEST	**Testniveau iht. EN 60601-2**	**Konformitetsniveau**	**Elektromagnetiske omgivelser – Vejledning**
Ledningsbåren RF EN 61000-4-6 Feltbåren EN 61000-4-3	3 V eff fra 150 kHz til 80 MHz 3 V/m fra 80 MHz til 2,5 GHz	V_1 = 3 V rms E_1 = 3 V / m	Bærbart og mobilt RF-kommunikationsudstyr bør kun anvendes i den anbefalede sikkerhedsafstand fra apparatet og alle apparatets dele, inklusive kabler, som beregnes efter den ligning, der gælder for senderens frekvens. **Anbefalet sikkerhedsafstand** $d = [3,5 / V_1] \sqrt{P}$ $d = [3,5 / E_1] \sqrt{P}$ fra 80 MHz til 800MHz $d = [7/ E_1] \sqrt{P}$ fra 800 MHz til 2,5 GHz hvor P er senderens maksimale nominelle udgangseffekt i watt (W) i henhold til senderfabrikanten, og d er den anbefalede sikkerhedsafstand i meter (m). Feltstyrker fra faste RF-sendere, bestemt ved en elektromagnetisk måling på stedet [(a)], bør ligge under overensstemmelsesniveauet i alle frekvensområder [(b)]. Interferens kan forekomme i nærheden af udstyr, der er mærket med følgende symbol:

Note 1: Ved 80 MHz og 800 MHz gælder det højere frekvensområde.

Note 2: Der kan forekomme situationer, hvor disse retningslinjer ikke gælder. Elektromagnetisk strålingsspredning påvirkes af absorption og refleksion fra bygninger, genstande og mennesker.

a) Feltstyrker fra faste sendere som f.eks. stationer til radiotelefoner (mobil- og trådløse telefoner, mobilradioer, amatørradioer, AM- og FM-radioudsendelser og tv-udsendelser kan ikke forudsiges teoretisk med nøjagtighed. Hvis det elektromagnetiske miljø forårsaget af faste RF-sendere skal vurderes, bør man overveje at få foretaget en elektromagnetisk måling på stedet. Hvis den målte feltstyrke, på det sted hvor apparatet anvendes, overstiger det gældende RF-overensstemmelsesniveau, som angivet ovenfor, bør apparatet overvåges nøje for at kontrollere, at det fungerer normalt. Hvis apparatet ikke fungerer normalt, bør der tages yderligere forholdsregler som f.eks. at flytte apparatet eller anbringe det, så det vender i en anden retning.

b) Frekvensområdet fra 150 kHz til 80 MHz bør feltstyrkerne være under 3 V/m.

Anbefalet sikkerhedsafstand mellem bærbare og mobile radiokommunikationsapparater og Hurrimix²			
Hurrimix² er beregnet til brug i et miljø med begrænset interferens fra feltbåren RF. Kunden eller brugeren af apparatet kan bidrage til at forhindre elektromagnetisk interferens ved at opretholde en minimumsafstand mellem bærbart og mobilt RF-kommunikationsudstyr (sendere) og apparatet, som anbefalet nedenfor, i henhold til kommunikationsudstyrets maksimale udgangseffekt.			
Senderens maksimale nominelle udgangseffekt W	**Sikkerhedsafstand ifølge senderfrekvensen m**		
	150 kHz til 80 MHz d = [3,5/V1] √P	80 MHz til 800 MHz d = [3,5/E1] √P	800 MHz til 2,5 GHz d = [7/E1] √P
0,01	0,12	0,12	0,23
0,1	0,38	0,38	0,73
1	1,2	1,2	2,3
10	3,8	3,8	7,3
100	12	12	23
Den anbefalede sikkerhedsafstand i meter (m) for sendere med en maksimal udgangseffekt, der ikke er angivet ovenfor, kan beregnes ved hjælp af den ligning, der gælder for den pågældende senders frekvens, hvor P er senderens maksimale nominelle udgangseffekt i watt (W) i henhold til senderproducenten. Note 1: Ved 80 MHz og 800 MHz gælder sikkerhedsafstanden for det højere frekvensområde. Note 2: Der kan forekomme situationer, hvor disse retningslinjer ikke gælder. Elektromagnetisk strålingsspredning påvirkes af absorption og refleksion fra bygninger, genstande og mennesker.			

DA

6.7 FORUDINDSTILLEDE ZHERMACK PROGRAMMER

Hurrimix² softwaren indeholder 20 blandeprogrammer opdelt på følgende måde:
- Alginat sektion: 10 programmer, hvoraf 7 forudindstillede (specifikke for Zhermack produkterne) og 3, der kan styres af brugeren.
- Gips sektion: 10 programmer, hvoraf 7 forudindstillede (specifikke for Zhermack produkterne) og 3, der kan styres af brugeren.

Alle programmerne kan ændres efter brugerens behov: ved at trykke på knapperne "+" og "-" kan blandetiden øges eller mindskes (fra min. 2 til maks. 30 sekunder).

Alginates	**Time Mixing**
Hydrocolor 5	6"
Hydrogum 5	6"
Hydrogum	10"
Orthoprint	6"
Tropicalgin	8"
Phase Plus	8"
Neocolloid	10"
Prog. 1	6"
Prog. 2	8"
Prog. 3	10"

Dental Stones	**Time Mixing**
Elite Rock	6"
Elite Master	6"
Elite Model	8"
Elite Model Fast	6"
Elite Stone	6"
Elite Ortho	6"
Elite Arti	8"
Prog. 1	6"
Prog. 2	8"
Prog. 3	10"

Hvis man ønsker at genindstille standardprogrammerne, skal knap 8b holdes nede (fig. A), mens apparatet tændes på knap 7 (fig. A).

6.8 EGNET BRUG

Hurrimix² mixeren er fremstillet til at blande alginat og gips til brug i dentalsektoren.

6.9 UEGNET BRUG / FORBUDT BRUG

Ethvert brug der ikke omfattes i paragraf vedrørende "Beregnet brug" udgør et uegnet brug af apparatet, derfor ikke beregnet med forbudt. Uegnet brug af apparatet forårsager bortfald af garantien og Zhermack fritages for ethvert ansvar for skader på ting, operatører eller tredjeparter.

De vigtigste motiver til bortfald af garantien findes i paragraf 2.2 og i "Garanticertifikatet" som bilag til denne Manual.

KAPITEL 7: ANVENDELSE AF APPARATET

7.1 GENERELLE ADVARSLER

For at opnå en total sikkerhed til at kunne operere i sikkerhed, skal man omhyggeligt holde sig til de arbejdsfaser der følgende beskrives.

For en større klarhed svarer tallene, der bringes i figurerne i de følgende paragraffers felter, præcist til datanummeringen i Kapitel 3 vedrørende "Beskrivelse af apparatet".

For at undgå eventuelle resterende risici bør det undgås at spilde vand på de strømførende dele under preparationsfasen.

For at undgå interferens, er apparatet konstrueret til at udføre en blandecyklus hvert 3. minut.

7.2 BRUG AF MIXEREN MED ALGINAT

Apparatet må ikke tændes med tom beholder.

Hurrimix² er i stand til at blande de mest udbredte alginater; den anbefalede mængde er 60 g, dog maks. 80 g (pulver + vand). For at undgå fejlfunktion må den maksimalt tilladte mængde ikke overskrides.

Mixeren giver det bedste resultat ved anvendelse af Zhermack alginater.

Når mixeren er blevet installeret og idriftsat korrekt, gøres følgende:
Fig. 5: Tryk på programmeringsknappen (fig.A, 8a - 8b) for at bladre og vælge det ønskede program i sektionen Alginates (fig.5, A).
Blandetiderne kan tilpasses ved hjælp af knapperne "+" (fig.A, 9) og "-" (fig.A,10). Hold knappen inde for at bladre hurtigt.
Fig. 6: For at kunne åbne lugen skal der trykkes på deblokeringsknappen (fig. A, 7) i kort tid for at bede om OK til at åbne lugen. Det er muligt at åbne lugen inden for 3 sekunder, efter at der er trykket på knappen.
Fig. 7: Dosér alginatpulveret med et målebæger i henhold til producentens anvisninger og hæld det op i den særlige "alginates" blandebeholder.

Overhold doseringerne angivet af producenten.

Fig. 8: Tilsæt den rette mængde vand ved hjælp af flasken med måleenhed (medfølger).

Når der fyldes vand i koppen, skal man holde sig på afstand af Hurrimix² for at undgå, at der utilsigtet sprøjter vand på apparatet.

Fig. 9: Drej langsomt beholderen med blandingen et øjeblik.
Fig. 10: Luk derefter blandebeholderen ved at trykke på låget og dreje det i retning med uret, indtil det fastlåses.

Det er vigtigt at udføre den manuelle for-blanding, således at pulveret absorberes fuldstændigt af vandet.

- For at undgå at materialet spildes og for at undgå fejl, skal det sikres, **at beholderens låg er korrekt lukket**.
- Blandingsbeholderen er en sliddel, og den skal derfor udskiftes efter et stykke tid.
- Eventuelle skade forårsaget af ukorrekt lukning af koppen er ikke dækket af garantien.

Fig. 11: Sæt beholderen ind i apparatet, og luk lugen.
Fig. 12: Vælg program (Fig. 5, A) og tryk på START knappen for at starte blandecyklussen.

Hurrimix² mixerens blanding fremskynder massens settingtime, og der skal derfor anvendes koldt vand for at modvirke dette.

Apparatet standser automatisk, når den valgte blandecyklus er færdig, og det giver tilladelse til åbning af lugen inden for 5 sekunder efter "biptonen" for afslutning af blanding.

Fig. 13: Når cyklussen er afsluttet, er blandingen klar til brug.
Åbn lugen inden for 5 sekunder efter afslutningen af blandecyklussen, og tag beholderen ud; sikkerhedslukningen aktiveres automatisk efter 5 sekunde, og efter yderligere 5 sekunder aktiveres lydsignalet. For at ophæve spærringen af sikkerhedslukningen skal der trykkes på tænd/slukknappen til åbning af lugen (fig. A, 7) i kort tid. Anvend den medleverede skraber til at samle blandingen op.

Det frarådes kraftigt at blande alginat og derefter gips i den samme beholder, da der kan opstå uoverensstemmelser i sættetiden.

Det anbefales at tage massen ud af beholderen hurtigst muligt.

7.3 BRUG AF MIXEREN MED GIPS

Apparatet må ikke tændes med tom beholder.

Hurrimix² kan udelukkende blande gipstyperne Zhermack Elite Dental Stones; anbefalet mængde 80 g, maks. 100 g (pulver + vand). For at undgå fejlfunktion må den maksimalt tilladte mængde ikke overskrides.

Når mixeren er blevet installeret og idriftsat korrekt, gøres følgende:
Fig. 14: Tryk på programmeringsknappen (fig.A, 8a - 8b) for at bladre og vælge det ønskede program i sektionen DentalStones (fig.14, B). Det er muligt at vælge blandetiden ved hjælp af knapperne "+" (fig.A, 9) og "-" (fig.A,10). Hold knappen inde for at bladre hurtigt.
Fig. 15: For at kunne åbne døren skal der trykkes på deblokeringsknappen (fig. A, 7) i kort tid for at bede om OK til at åbne lugen. Det er muligt at åbne lugen inden for 3 sekunder, efter at der er trykket på knappen.
Fig. 16: Tilsæt den rette mængde vand ved hjælp af doseringsampullen (medfølger).
Fig. 17: Dosér gipsen med et målebæger i henhold til producentens anvisninger og hæld det op i den særlige gipsblandebeholder.

Kvaliteten af Elite DentalStones gipserne garanteres for en maks. blandet mængde på 100 g (pulver + vand). Overhold doseringerne angivet af producenten.

Fig. 18: For-bland blandingen let med pinden (medfølger).
Fig. 19: Luk derefter blandebeholderen ved at trykke på låget og dreje det i retning med uret, indtil det fastlåses.

Det er vigtigt at udføre den manuelle for-blanding, således at pulveret absorberes fuldstændigt af vandet.

- For at undgå at materialet spildes og for at undgå fejl, skal det sikres, **at beholderens låg er korrekt lukket**.
- Blandingsbeholderen er en sliddel, og den skal derfor udskiftes efter et stykke tid.
- Eventuelle skade forårsaget af ukorrekt lukning af koppen er ikke dækket af garantien.

Fig. 20: Sæt beholderen ind i apparatet, og luk lugen.
Fig. 21: Vælg program (Fig. 14, B) og tryk på START knappen for at starte blandecyklussen.

Hurrimix² mixerens blanding fremskynder massens settingtime, og der skal derfor anvendes koldt vand for at modvirke dette.

Apparatet standser automatisk, når den valgte blandecyklus er færdig, og det giver tilladelse til åbning af lugen inden for 5 sekunder efter "biptonen" for afslutning af blanding.

Fig. 22: Når cyklussen er afsluttet, er blandingen klar til brug.
Åbn lugen inden for 5 sekunder efter afslutningen af blandecyklussen, og tag beholderen ud; sikkerhedslukningen aktiveres automatisk efter 5 sekunde, og efter yderligere 5 sekunder aktiveres lydsignalet. For at ophæve spærringen af sikkerhedslukningen skal der trykkes på tænd/slukknappen til åbning af lugen (fig. A, 7) i kort tid. Anvend den medleverede skraber til at samle blandingen op.

Det frarådes kraftigt at blande gips og derefter alginat i den samme beholder, da der kan opstå uoverensstemmelser i sættetiden.

Skyl tilbehøret med vand hurtigst muligt efter at gipsen er blevet blandet for at undgå, at massen størkner.

KAPITEL 8: VEDLIGEHOLDELSE

8.1 RENGØRING AF APPARATET

Apparatets udvendige overflader og centrifugerummet gøres rent med en tør klud, man kan befugte kluden med lidt vand eller med et ikke affedtende vaskemiddel, men kun hvis det er nødvendigt (se paragraf 2.4). Det er operatøren opgave at sørge for at apparatet renholdes fra fremmedmaterialer som aflejringer, vand, isoleringsvæsker osv.. Det er nødvendigt, til dette formål, at sørge for en rengøringsfase ved arbejdsturnussens slut, der skal foretages med apparatet i stabilitetsforhold.

DA

Intet tilbehør kan steriliseres.

Inden man udfører apparatets ydre rengøring, skal man være sikker på altid at slukke hovedafbryderen. Det er forbudt at rengøre apparatet når den er tilsluttet strømnettet.

RENGØRING AF ALGINATBEHOLDER:
Vent til massen størkner og fjern den herefter fra beholderen med spatlen. Skyl herefter beholderen og låget. Rens overfladerne forsigtigt med ikke-alkoholbaserede produkter.
Advarsel: Skal koldsteriliseres, materialet tåler ikke autoklavering.

RENGØRING AF GIPSBEHOLDER:
Skyl beholderen og låget med rigeligt vand inden massen størkner. Rens overfladerne forsigtigt med ikke-alkoholbaserede produkter.
Advarsel: Skal koldsteriliseres, materialet tåler ikke autoklavering.

Det er forbudt at anvende væsker der er antændelige, ætsende, alkaliske eller giftige til apparatets og/eller dettes komponenters rengøringsoperationer.

Rengør og desinficere apparatets og tilbehør, før levering til teknisk bistand.

8.2 ORDINÆR VEDLIGEHOLDELSE

Når apparatets rengøring er udført (se paragraf 8.1), skal operatøren kontrollere at der ikke findes slidte, beskadigede eller ikke solidt fastsatte dele; dog skal man, hvis disse situationer skulle forekomme, henvende sig til et Autoriseret Assistance Center.

Hvis der skulle forekomme situationer som de forinden beskrevne, er det forbudt for operatøren at genstarte apparatet inden at der er fundet en afhjælpning.

Specielt skal operatøren, der opdager fejl eller problemer af en hvilken som helst art, inden han forlader selve apparatet, sætte et skilt op der signalerer at apparatet er under vedligeholdelse og at det er forbudt at starte den igen (disse skilte fås normalt på markedet i en form der er defineret af Fællesskabets normer). Den ordinære vedligeholdelse, rengøringen og det korrekte brug af apparatet er uundværlige faktorer til at garantere selve apparatets funktionalitet, sikkerhed og varighed.

For at forlænge levetiden af Hurrimix² anbefales det, hver 4000 cyklusser, at erstatte tandhjulet (kode XR0250926) på et autoriseret servicecenter.

For at få vist det samlede antal blanding udført af apparatet, trykkes, efter at have tændt Hurrimix², samtidig på tasterne 8a, 8b og 7 (fig. A side 3).
I den nederste del af displayet vises to tal. Tallet til venstre angiver tusinder, tallet til højre side angiver hundreder (f.eks: 03 og 5 svarer til 3500 cyklusser).

8.3 EKSTRAORDINÆR VEDLIGEHOLDELSE

Den ekstraordinære vedligeholdelse medregner reparationer til uheldige ødelæggelser og udskiftning af dele pga. slid eller fejlfunktion.
For at sikre korrekt drift af Hurrimix², skal kopperne udskiftes (XR0250802 kopper alginat, XR0250804 kopper gips), når der under lukning af hætten på koppen ikke længere lyder et klik for blokering.

Samtlige indgreb af elektrisk og mekanisk type, skal udelukkende foretages af en vedligeholder der er autoriseret af Zhermack.

- Enhver ændring der forandrer apparatets egenskaber set fra synspunktet om sikkerhed og forebyggelse af risici, kan kun foretages af fabrikanten der attesterer apparatets overensstemmelse af sikkerhedsnormerne. derfor anses enhver ændring eller vedligeholdelsesindgreb der ikke er bragt i denne manual, for ikke tilladt.
- Enhver ændring, forfalskning eller reparation der udføres af ikke autoriseret personale og anvendelse af ikke originale reservedele fratager fabrikanten for enhver ansvarlighed. Hvis de nødvendige vedligeholdelsesindgreb ikke er bragt i denne Manual til Brug og Vedligeholdelse, er det nødvendigt at henvende sig til et udelukkende Autoriseret Assistance Center.
- Producenten leverer kredsløbsdiagrammer, liste over komponenter og andre nødvendige oplysninger til det autoriserede servicecenter.

8.4 GENSTART EFTER EN LANG INAKTIVITET

DA

I tilfælde hvor apparatet genstartes efter en specielt forlænget inaktivitet, er det nødvendigt at operere som vist i Kap. 6 vedrørende idriftsættelse. I tilfældet hvor apparatet skulle vise sig at have anomalier i dets funktion, skal man virke som beskrevet i Kapitel 9 vedrørende "Diagnostik"; hvis problemet skulle vedvare eller ikke er beskrevet, skal man straks kontakte det Autoriserede Assistance Center.

8.5 SÅLEDES ANMODER MAN OM TEKNISK ASSISTANCE

For at anmode om teknisk assistance skal man vælge en af følgende optioner:
1. henvende sig til et Autoriseret Assistance Center;
2. henvend Dem telefonisk til Zhermack's Kunde Service Assistance på nummer +39 0425 597611 og fortsæt som følgende: angive sine data (for eks.: adresse og telefonnummer); angive den data der findes på apparatets identifikationsskilt (se paragraf 3.3); forklar på en tydelig måde det problem apparatet viser;
3. sende informationerne der beskrives i det forrige punkt og korrekt udfyldte Identifikationsformular via fax (se Bilag 10.2) til nummer +39 0425 53596.

KAPITEL 9: DIAGNOSTIK

9.1 GENERELLE ADVARSLER

Når der opstår en hvilken som helst af de følgende beskrevne anomalier, skal man sørge for afhjælpning, hvor det er muligt, i overholdelse af alle instruktionerne der findes i denne manual. I tilfælde hvor problemet bliver ved, skal man altid kontakte det Autoriserede Assistance Center.

9.2 UHELD OG AFHJÆLPNINGER

FEJL **Maskinen fungerer ikke.**

ÅRSAG
1. Stikket er ikke indsat korrekt.
2. Hovedafbryderen er ikke slået til.
3. Knappen til tænding er ikke blevet nedtrykket.
4. Lugen er åben.
5. Ingen af de foregående.

AFHJÆLPNING
1. Tilslut stikket korrekt til elnettet.
2. Tænd afbryderen på bagsiden af mixeren.
3. Tryk på tændknappen på venstre side af displayet.
4. Luk lugen korrekt.
5. Kontakt et autoriseret servicecenter.

FEJL **Maskinen fungerer ikke.**

ÅRSAG
1. Blandebeholderen er for fuld.
2. Blandebeholderen er tom.
3. Pulver og vand siver ud under blandingen.

AFHJÆLPNING
1. Det samlede indhold må ikke overstige 100 g (pulver + vand).
2. Apparatet må aldrig tændes, når beholderen er tom.
3. Det skal altid sikres, at blandebeholderen er blevet lukket. Kontrollér, at låget ikke er beskadiget. Undgå at overstige de angivne maksimale mængder.

9.3 FEJLMEDDELELSER

Fejlmeddelelser, der vises på displayet:
error 1: det er blevet forsøgt at starte en blanding med døren åben.
error 2: det er blevet forsøgt at starte eller genstarte en blanding, uden først at have åbnet lågen for at tage den foregående blanding ud.
error 3: fejl i motor (kontakt den tekniske assistance).
error 4: netspænding for lav.
error 5: netspænding for høj.
error 6: fejl i elektronisk kort (kontakt den tekniske assistance).
error 7: fejl i bremse (kontakt den tekniske assistance).
error 8: fejl i dørblokering (kontakt den tekniske assistance).

KAPITEL 10: BILAG

10.1 CE OVERENSSTEMMELSESERKLÆRING

Producenten:

Zhermack S.p.A.
Via Bovazecchino, 100
45021 Badia Polesine, RO, Italien
Tel. +39 0425 597 611 - Fax +39 0425 53 596

Person, der er autoriseret til at udfylde det tekniske hæfte:

Zhermack S.p.A.
Via Bovazecchino, 100
45021 Badia Polesine, RO, Italien
Tel. +39 0425 597 611 - Fax +39 0425 53 596

erklærer helt på eget ansvar, at apparaturet;

Hurrimix² 230 Vac 50/60 Hz

opfylder kravene i direktivet 2011/65/EU fra Europaparlamentet og Rådet af d. 8. juni 2011 vedrørende begrænsning af anvendelsen af visse farlige stoffer i elektrisk og elektronisk apparatur.
Det er desuden i overensstemmelse med lovbestemmelserne, der omsætter følgende direktiver til lov:

Direktivet 93/42/EF og senere ændringer 2007/47/EF som medicinsk udstyr i klasse I (bilag VII).

Iht. følgende harmoniserede standarder:
EN 60601-1
EN 60601-1-2

Produktet skal bruges i overensstemmelse med den medfølgende dokumentation for at bevare sin konformitet.

Det understreges endvidere, at ansvaret for skader, der skyldes defekte produkter, bortfalder 10 år efter producenten lancerer dem på markedet, og påhviler brugeren som fastlagt i direktivet 85/374/EØF og efterfølgende ændringer og i lovbestemmelserne, der omsætter det til lov.

Badia Polesine, 31/12/2016

Paolo Ambrosini
Generaldirektør

10.2 GARANTICERTIFIKAT OG IDENTIFIKATIONSFORMULAR

1. Med dette dokument certificerer fabrikanten produktets korrekte konstruktion, anvendelse af materialer af bedst kvalitet, udførsel af alle nødvendige afprøvninger og dens overensstemmelse med Fællesskabets direktiver. Produktet er omfattet af en garanti med en periode på 48 måneder eller op til 4000 cyklusser, fra datoen for levering til kunden, der skal bevises ved fremvisning af købsdokument og kopi af det udfyldte identifikationsmodul. Disse dokumenter skal leveres sammen med apparatet til Assistance Centret. Personen der vil gøre garantien gyldig, skal give oplysninger om fejlen jf. art. 1495 c.c., indenfor 8 dage fra opdagelsen af denne. Garantien begrænses til udskiftning eller anbringelse af enkelte dele eller stykker der viser sig at have fabrikationsfejl, med udelukkelse af befordringsudgifter til det tekniske personale, til transport, emballage osv.. Garantien er udelukket for fejl eller skader der begrundes en forkert vedligeholdelse, ukorrekt forsyning, forsømmelighed, uerfarenhed eller årsager der ikke kan henføres til fabrikanten, og delene der er udsatte for normal slid og brug. Garantien udelukker havari der forårsages af manglende ordinær vedligeholdelse der begrundes brugerens forsømmelighed. Denne garanti indebærer ikke nogen erstatning for direkte eller indirekte skader mod personer eller ting af en hvilken som helst art, der begrundes af apparatets eventuelle ineffektivitet.
2. Garantien bortfalder automatisk såfremt apparaterne repareres, ændres eller under alle omstændigheder forfalskes af køberen eller ikke autoriserede tredjeparter. Ansvarligheden for skader pga. defekte produkter udløber efter 10 år fra den dato hvor fabrikanten har sat dem på markedet, tilbagefalder på brugeren, som bestemt i direktiv 85/374/CEE.
3. For indgreb under garanti, skal køberen udelukkende henvende sig til forhandleren, eller til assistancecentrerne der indikeres af fabrikanten, eller af selve producenten. Garantien giver ret til gratis udskiftning af den defekte del. Dog udelukkes udskiftning af hele apparatet.
4. I tilfælde med protest om garantiens gyldighed, om de leverede apparaters kvalitet eller forhold, kan køberen ikke afbryde eller forsinke betalingen af prisen eller rater af denne.
5. Der kan ikke anmodes om nogen erstatning fra køberens side ved apparatet der stopper.
6. Garantien bortfalder hvis:
   a. Apparatet udviser beskadigelser der begrundes fald, udsættelse for flammer, væltning, lyn, naturkatastrofer, eller under alle omstændigheder af årsager der ikke kan tillægges fabrikationen.
   b. Der ikke er foretaget en korrekt installation.
   c. Der er foretaget en forkert forbindelse til nettet (forkert nominel spænding), og i tilfælde hvor der ikke er blevet installerede passende beskyttelsesanordninger.
   d. Matrikelnummeret viser sig at være fjernet, slette eller ændret.
7. Komponenterne, der udskiftes under garanti, skal tilbageleveres til Zhermack S.p.A. der vil sørge for spedition af reservedelen. Såfremt den udskiftede del ikke bliver tilbageleveret, vil det blive på ordregiverens omkostning.
8. Fabrikanten og forhandleren har ikke pligt til sørge for erstatningsmaskiner i reparationstiden.
9. For skattemæssige årsager, bliver der udelukkende givet garanti til reservedelene, i tilfælde hvor de nødvendige forskrifter overholdes for at garantien kan godkendes.
10. For et hvilket som helst andet tilfælde der ikke er bragt i dette Garanticertifikat, henvises der til normerne i civillovbogen.
11. Betalingen og fakturaerne til arbejdskraft, befordring og ret til opkaldelse skal forekomme ved forevisning af disse.
12. Fabrikanten og forhandleren sørge for at behandle den opsamlede data i overensstemmelse med de gældende love omkring databehandling, inkluderet dem der relaterer til tilpasning af sikkerhedsnormerne, og i overensstemmelse med det der specificeres i angivelserne til databehandling.

IDENTIFIKATIONSFORMULAR

Apparatmodel:

.....

Apparatets serienummer:

.....

Køber:

.....

Vej:

.....

By / Postnummer:

.....

Tel:

.....

Skattenummer / Momsnummer:

.....

Forhandler:

.....

Købers underskrift:

.....

DA

10.3 SKEMA OVER TEKNISKE INDGREB

Dato	Beskrivelse af indgreb	Underskrift
.....	.....	.....
.....	.....	.....
.....	.....	.....
.....	.....	.....
.....	.....	.....
.....	.....	.....
.....	.....	.....
.....	.....	.....
.....	.....	.....
.....	.....	.....
.....	.....	.....
.....	.....	.....
.....	.....	.....
.....	.....	.....
.....	.....	.....
.....	.....	.....
.....	.....	.....
.....	.....	.....
.....	.....	.....
.....	.....	.....
.....	.....	.....

Referencefigurerne findes på side 3, 4, 5 og 6 i denne manual og i produktets Quick Guide

Översättning av bruksanvisning i original

ALLMÄNT INDEX

1. FÖRORD
1.1 Att läsa och använda Användar- och underhållsmanualen
1.2 Använd terminologi och symbologi

2. ALLMÄN INFORMATION
2.1 Ansvar
2.2 Garanti: allmänna normer
2.3 Behörig personal
2.4 Allmänna säkerhetsföreskrifter

3. BESKRIVNING AV APPARATEN
3.1 Allmän beskrivning av apparaten
3.2 Beskrivning av komponenterna
3.3 Identifikationsdata

4. TEKNISKA EGENSKAPER
4.1 Tekniska egenskaper och funktionsprinciper
4.2 Tekniska data
4.2.1 Standardutrustning
4.2.2 Vikt och dimensioner

5. TRANSPORT OCH FÖRFLYTTNING
5.1 Allmänna varningar
5.2 Packning och uppackning
5.3 Transport och förflyttning
5.4 Skrotning / Demontering

6. INSTALLATION OCH IBRUKTAGANDE
6.1 Varningar och förebyggande åtgärder
6.2 Tillåtna omgivningsförhållanden
6.3 Nödvändigt utrymme för användandet
6.3.1 Stödplan för användningen
6.4 Koppling till energikällor
6.5 Ibruktagande
6.6 Elektromagnetisk kompatibilitet
6.7 Förinställda programZhermack
6.8 Avsett bruk
6.9 Ej avsett och förbjudet bruk

7. APPARATENS ANVÄNDANDE
7.1 Allmänna varningar
7.2 Användning av blandaren med alginat
7.3 Användning av blandaren med gips

8. UNDERHÅLL
8.1 Rengöring av apparaten
8.2 Ordinärt underhåll
8.3 Extraordinärt underhåll
8.4 Start efter lång inaktivitet
8.5 Att be om teknisk assistans

9. DIAGNOSTIK
9.1 Allmänna varningar
9.2 Fel och åtgärder
9.3 Felmeddelanden

10. BILAGOR
10.1 CE-deklaration om överensstämmande
10.2 Garanticertifikat och Identifikationsformulär
10.3 Kort tekniska ingrepp

Uppgifterna i denna manual kan undergå variationer utan förvarning.

SV

KAPITEL 1: INLEDNING

1.1 ATT LÄSA OCH ANVÄNDA ANVÄNDAR- OCH UNDERHÅLLSMANUALEN

Denna "Handbok för användning och underhåll" innehåller information om installation, användning och underhåll av den automatiska blandaren Hurrimix² för alginat och gips för användning inom tandvården, tillverkad av Zhermack.

- Apparaten ska användas med hänsyn till vad som står i denna manual: det rekommenderas därför att läsa den noggrant innan apparaten installeras och tas i bruk, utan att försumma något av det skrivna och vara speciellt uppmärksam på de meddelanden som står i fetstil och framhävs med speciella rutor och/eller symboler för att ange situationer som kan vara farliga eller där uppmärksamhet krävs (se stycke 1.2).
- Respekterandet av de normer och rekommendationer som finns i denna manual medgör ett säkert användande av apparaten och lämpliga ingrepp på densamma.
- Användar- och underhållsmanualen utgör en integrerad del av apparaten: den ska alltså kunna konsulteras i apparatens närhet och det är nödvändigt att förvara den på rätt sätt (på en skyddad plats, torr, skyddad från solsken eller atmosfäriska agenter etc.). under apparatens hela livslängd, även i fall av överföring till en annan användare, och i vilket fall som helst till skrotningen av densamma.
- Det rekommenderas att konstant hålla denna manual uppdaterad och integrera den med eventuella tillägg och modifieringar från tillverkaren. Det är lämpligt att eventuella anmärkningar och kommentarer förs in det avsedda utrymmet i slutet av manualen (se Bilagor: Anmärkningar).
- Använd manualen på så sätt att innehållet ej skadas helt eller delvis.
- Under inga omständigheter får delar av manualen bortföras, rivas ut eller skrivas om.
- Om manualen skulle förläggas eller delvis förstöras och det inte längre är möjligt att helt läsa dess innehåll är det lämpligt att beställa en ny manual från tillverkaren.

SV

Denna Användar- och underhållsmanual vänder sig till operatören med syftet att medgöra ett korrekt användande av produkten. Den innehåller användbar information för användandet av apparaten beroende på projekthypoteserna; mer specifikt finner operatören i dess inre instruktioner och indikationer för:
- en korrekt installation av apparaten;
- en funktionsbeskrivning av apparaten och varje del av denna;
- ibruktagandet;
- ett korrekt programmerat underhåll;
- uppmärksamhet på de mest grundläggande reglerna för säkerhet och olycksförebyggande.

Denna manual är uppdelad i tio kapitel, varav vart och ett behandlar ett speciellt ämne för apparaten i dess helhet.
I manualens slutdel finns inkluderade vissa bilagor som är kompletterar denna dokumentation.

1.2 ANVÄND TERMINOLOGI OCH SYMBOLOGI

Det är av yttersta vikt att vara uppmärksam på följande symboler och dess betydelse då deras funktion består i att uppmärksamma speciell information, såsom situationer då maximal uppmärksamhet krävs, praktiska tips eller enkel information. Hänvisa till denna sida i fall av tvivel rörande en symbols betydelse under läsningen.

- Vissa operationer som, om instruktionerna ej respekteras eller åverkan på apparatorganen görs, kan orsaka allvarliga personskador, visas med symbolen:

FARA!
Denna symbol hänvisar till säkerhetsnormer som ska följas obligatoriskt för att garantera Er och andras säkerhet, och för att undvika skador på apparaten.

- Situationer då maximal uppmärksamhet krävs för farliga zoner eller situationer eller eventuella operationer som om de utförs utan respekt för instruktionerna kan förorsaka förfallande av garantin såväl som skador på apparaten eller andra element associerade till denna eller till omgivningen, visas med symbolen:

VARNING!
Denna symbol hänvisar till säkerhetsnormer som ska följas noggrant för att säkerställa Er och andras säkerhet, och för att undvika skador på apparaten.

- Eventuella operationer som om de utförs utan respekt för instruktionerna eller om åverkan görs på apparatens organ kan förorsaka skador på apparaten eller automatiskt förfallande av garantin, visas med symbolen:

FÖRBJUDET!
Denna symbol hänvisar till operationer som ska undvikas helt, och därför är förbjudna.

- Eventuell allmän information och/eller goda råd gällande vilket ämne som helst, visas med symbolen:

OBS!
Denna symbol visar användbar information och/eller råd.

På apparaten finns ytterligare plåtar och symboler som anger:

VARNING! FARA FÖR ELEKTRISK SPÄNNING.
Förbjudet att öppna eller ta bort luckor eller skydd innan man kopplat bort matningsspänningen.

MAN MÅSTE FÖRSÄKRA SIG OM ATT ANSLUTNINGEN ÄR JORDAD.

MAN MÅSTE LÄSA ANVISNINGARNA I DENNA MANUAL.

AVFALL FRÅN ELEKTRISK OCH ELEKTRONISK APPARATUR.
Apparaten får inte slängas bland hushållsavfall utan ska sorteras för återvinning eller kassering i enlighet med gällande lagar.

KAPITEL 2: ALLMÄN INFORMATION

2.1 ANSVAR

Brist på efterlevnad av de instruktioner som finns i denna Användar- och underhållsmanual befriar tillverkaren från allt ansvar. För alla uppgifter som ej finns på och ej kan slutledas från följande sidor kontakta direkt tillverkaren.

Zhermack S.p.A.
Via Bovazecchino, 100
45021 Badia Polesine - RO - Italy
Tel. +39 0425 597611, Fax +39 0425 53596
http://www.zhermack.com, e-mail: info@zhermack.com

I synnerhet, om apparatens underhåll utförs på ett sätt som ej är förenligt med försedda instruktioner, eller på ett sätt som bryter dess integritet eller förändrar dess egenskaper, anser sig Zhermack befriat från allt ansvar gällande den personliga säkerheten och apparatens felaktiga funktion.

2.2 GARANTI: ALLMÄNNA NORMER

Som bilaga till Användar- och underhållsmanualen finner ni Garanticertifikatet och Identifikationsformuläret som ska fyllas i helt.
Alginatblandaren är från inköpsdatum täckt av en garanti som varar i 4 år eller upp till 4000 cykler. Komponenter som är föremål för slitage omfattas inte av garantin.
Komponenter som är föremål för slitage:
- XR0250802 HURRIMIX KOPP ALGINATES x 2
- XR0250804 HURRIMIX- KOPP ELITE DENTAL STONES x2
- XR0250830 Blandningsstav Hurrimix
- XR0250820 Set med spatlar till Hurrimix
- XR0250926 Helt mellandrev Hurrimix
- XR0250890 Dörrtätning Hurrimix

Generellt sett beror garantins upphörande på:
- olämpligt användande av apparaten;
- inkorrekt installation;
- allvarliga brister i föreskrivet underhåll;
- modifieringar och ingrepp som ej är auktoriserade av tillverkaren (i synnerhet på säkerhetsanordningarna).
- användande av icke original reservdelar.

VIKTIGT: Ta alltid vara på produktens originalförpackning under garantiperioden. Förpackningen behövs för att sända produkten till servicecentret för en eventuell reparation/byte vid ett tillverkningsfel eller skada (förutom frivillig skada, dålig skötsel av produkten, inget löpande underhåll, transportskador). Om du inte har originalförpackningen, kontakta Zhermack och fråga om råd (eventuella kostnader för en ny förpackning kan debiteras vid leveransen). Endast kunden ska stå för utgifter för en olämplig förpackning av produkten som ska levereras till tillverkaren. Zhermack tar inget ansvar för fel, funktionsfel eller produktskador som beror på eller som orsakats av en användning av olämpliga förpackningar eller av en kvalitet som inte motsvarar eller är bättre än de som förutses för frakt.

"Referensfigurerna finns på sidorna 3, 4, 5 och 6 i denna manual och i produktens Quick Guide"

Zhermack avsäger sig härmed allt ansvar i fall någon som helst typ av modifiering eller åverkan på apparaten utförs utan föregående skriftligt tillstånd från tillverkaren. Som en konsekvens av detta upphör garantin automatiskt om reparationer utförs av ej auktoriserade personer, icke original reservdelar används och de installationsföreskrifter som anges i denna manual ej efterföljs.

2.3 BEHÖRIG PERSONAL

Apparatens behöriga personal delas upp på följande sätt:

Användare
Person som utbildats för användning av apparaten (tandläkare, assistent, protestekniker). Utför de uppgifter som är nödvändiga för funktionen, såsom: manövrering/aktivering av stopp/startkommandona, inspektion och enkla ingrepp som har med apparatens normala användande att göra. Operatören ska arbeta med apparaten monterad såsom beskrivs i denna manual.

Innan apparaten används och innan något ingrepp görs på denna, måste operatören uppmärksamt läsa hela denna manual, skriven för att garantera ett rationellt och säkert användande av apparaten, och respektera vad som står i den; operatören måste också föra in underhållsingrepp, byten av apparatkomponenter och enkla misstankar om felaktig funktion hos densamma i kortet för tekniskt ingrepp, i bilaga till denna manual.

Underhållare auktoriserad av Zhermack
Person som ingriper under alla funktionsförhållanden och på alla skyddsnivåer för att genomföra reparationer, mekaniska eller elektriska regleringar eller förebyggande regelbundet underhåll med eventuellt byte av delar.

2.4 ALLMÄNNA SÄKERHETSFÖRESKRIFTER

Det är operatörens uppgift att noggrant iakttaga de råd som förses och de varningar som följer nedan för att bättre kunna bevara och använda apparaten i full säkerhet:
- låt inte ej utbildad personal använda apparaten;
- se till att det finns en optimal arbetsyta och sköt denna så att den är fri från hinder, ren och tillräckligt upplyst;
- undvik distraktioner under apparatens användande;
- det är förbjudet att bearbeta föremål vars egenskaper är andra än de för vilka apparaten har konstruerats;
- för att isolera apparaten ska man ställa huvudströmbrytaren till "0";
- i fall av fel följ de råd som ges i denna manual; om det uppstår tveksamheter ska man stanna apparaten, koppla ur matningskabeln och omedelbart kontakta ett behörigt servicecenter;
- öppna ej utrymmen på apparaten som innehåller elektriska komponenter;
- innan någon form av rengöring, ordinärt eller extraordinärt underhåll utförs, försäkra dig om att apparatens elkontakt är bortkopplad från strömförsörjningsnätet;
- byt ej ut den medföljande strömförsörjningskabeln och gör ej heller åverkan på den medföljande kontakten; för byte på grund av skador eller slitage, vänd dig till det Auktoriserade servicecentret;
- man ska alltid försäkra sig om att inga främmande föremål lämnats kvar i arbetsområdet (centrifug och lucka) för att undvika skador på själva apparaten och/eller personalen;
- använd ej bensin eller brandfarliga vätskor som rengöringsmedel, utan endast icke brandfarliga, frätande eller giftiga substanser (se stycke 8.1).

- VARNING: för att undvika risken för elektrisk chock får denna apparat endast kopplas till jordade matningsnät.
- Zhermack är ej ansvarigt för eventuella skador på apparaten till följd av inkorrekt underhåll utfört av icke specialiserad personal eller ej överensstämmande med vad som anges i denna manual.
- Zhermack frigör sig härmed från alla skadeståndskrav för person eller föremål som uppstår till följd av varje form av användande annat och olikt det som föreskrivs i denna manual.

Apparaten har en elektrisk anläggning varför, i fall brand skulle uppstå, även en liten sådan, endast pulversläckare får användas för att släcka den. Det är förbjudet att använda vatten.

KAPITEL 3: BESKRIVNING AV APPARATEN

3.1 ALLMÄN BESKRIVNING AV APPARATEN

I denna handbok beskrivs blandaren Hurrimix², utarbetad för automatisk blandning av alginat och gips för användning inom tandvården.
Den ska användas på tandläkarmottagning, med en varning om att placera den på ett avstånd om 1,5 m från patienten på alla sidor.

3.2 BESKRIVNING AV KOMPONENTERNA - *Fig. A*

1. Lucka
2. Centrifugutrymme
3. Digital display
4. Huvudströmbrytare 0/I
5. Skyddssäkringar (2 x 230V eller 2 x 115V)
6. Kontakdon för strömförsörjning
7. Knapp för på/av – öppning av lucka
8. Programknapp (8a, 8b)
9. Knappen "+" mixing time
10. Knappen "-" mixing time
11. Knapp för START/STOP
12. Nätkabel (230V eller 115V)

3.3 IDENTIFIKATIONSDATA - *Fig. B*

Apparaten som beskrivs i denna manual är försedd med en märkskylt som anger apparatens och tillverkarens identifikationsdata:

A Tillverkarens namn och adress
B Apparatens kod och modell
C Serienummer
D Strömförsörjningsindikationer

Apparaten har konstruerats i överensstämmande med CEE-direktiven återgivna i "CE-deklaration om överensstämmande" i bilagan. Använd identifikationsdata för beställning av reservdelar, information och assistans från det auktoriserade Servicecentret. Om skylten skulle slitas av användandet, även delvis, och/eller ej längre vara fullständigt läslig, rekommenderas det att beställa en ny från tillverkaren genom att uppge uppgifterna.

Avlägsna inte och/eller förstör skylten för att alltid kunna komma åt apparatens alla identifikationsdata.

KAPITEL 4: TEKNISKA EGENSKAPER

4.1 TEKNISKA EGENSKAPER OCH FUNKTIONSPRINCIPER

Zhermack skapar kvalitativt och teknologiskt avancerade arbetsinstrument för att användaren, under det dagliga bruket, ska känna att de har konstruerats för just dennes arbetskrav. Vid konstruktionen av dess produkter har Zhermack använt de senaste instrumenten för konstruktion, för att få fram största möjliga funktion hos apparaten. Användandet av material av högsta kvalitet och genomförandet av alla nödvändiga kontroller för operatörens säkerhet garanterar produkterna från Zhermack och gör dem konkurrenskraftiga på världsnivå.
Funktionsprincipen som egenskapar blandaren Hurrimix² baseras på blandning av alginat och gips för användning inom tandvårdssektorn. Apparaten erbjuder följande fördelar:
- Konstant blandningskvalitet.
- Jämn blandning.
- Mycket reducerad blandningstid jämfört med manuell blandning.
- Programvara med 20 blandningsprogram (ändringsbara efter användarens tycke): 10 program för alginat och 10 för gips, vissa är redan förinställda för att användas med produkter från Zhermack.
- Användarvänlig programmering och blandning tack vare den stora digitala displayen.

4.2 TEKNISKA DATA

Tekniska data för blandaren Hurrimix²:

Förbrukningsspänning	230 V ~ ± 10% 50/60Hz (el. 115 V ~ ± 10% 50/60Hz)
Absorberad effekt	550 VA (230 V) | 550 VA (115 V)
Driftscykel	T_{ON} max 20" T_{OFF} min 3'
Skyddssäkringar (x2 - 5x20)	modell 230 Vac: T 6,3A H 250V modell 115 Vac: T 10A H 250V
Skyddsgrad IP	IP20
Akustisk effektnivå	<80 dB
Överspänningskategori	II
Appplicerbar nominell föroreningsgrad	2

SV

4.2.1 STANDARDUTRUSTNING - *Fig. C*

Utöver denna Handbok för användning och underhåll samt en Snabbguide, levereras blandaren Hurrimix² komplett med följande komponenter:

Komponent	Ant	Best.nr.*
12a. Elkabel 230 V	1	XE2515375
12c. Elkabel 115 V	1	XE2512376
12b. Elkabel 230 UK	1	_____
13. Blandningsskålar för alginat x2	1	XR0250802
14. Blandningsskålar för gips x2	1	XR0250804
15. Borstkit	1	XR0250820
16. Pinne för förblandning	1	XR0250830
17. Flaska med måttgradering	1	XR0250840

(*) Beställningsnummer, som används för att beställa reservdelar.

4.2.2 VIKT OCH DIMENSIONER

Dimensioner utan emballage

Höjd (h)	cm. 31
Höjd med öppen lucka (max h)	cm. 50
Bredd (l)	cm. 27
Djup (p)	cm. 32
Tomvikt	Kg. 19

KAPITEL 5: TRANSPORT OCH FÖRFLYTTNING

5.1 ALLMÄNNA VARNINGAR

Villkor för transport och magasinering:

Temperatur	-20°C / +60°C
Fuktighet	Max 80%
Tryck	500 - 1060 mbar

SV

För att undvika skador på föremål och personer rekommenderas det att iaktta största möjliga försiktighet under förflyttning av apparaten, och noggrant hålla sig till de föreskrifter och instruktioner som följder nedan.

5.2 PACKNING OCH UPPACKNING - *Fig. D*

Allt material kontrolleras ordentligt av tillverkaren innan leverans. Försäkra Er vi apparatens ankomst att den inte har utsatts för skador under transporten eller att det eventuella emballaget inte har åverkats och innehållet har fallit ur. I fall skador skulle uppvisa sig eller delar skulle saknas, meddela omedelbart återförsäljaren och transportfirman och uppvisa foton. Emballaget, som består av en kartong med interna skydd i skumplast, innehåller:
- blandaren Hurrimix²;
- bifogat material (se stycke 4.2.1);
- användar- och underhållsmanualen;
- snabbguide.

VIKTIGT: Ta alltid vara på produktens originalförpackning under garantiperioden. Förpackningen behövs för att sända produkten till servicecentret för en eventuell reparation/byte vid ett tillverkningsfel eller skada (förutom frivillig skada, dålig skötsel av produkten, inget löpande underhåll, transportskador). Om du inte har originalförpackningen, kontakta Zhermack och fråga om råd (eventuella kostnader för en ny förpackning kan debiteras vid leveransen). Endast kunden ska stå för utgifter för en olämplig förpackning av produkten som ska levereras till tillverkaren. Zhermack tar inget ansvar för fel, funktionsfel eller produktskador som beror på eller som orsakats av en användning av olämpliga förpackningar eller av en kvalitet som inte motsvarar eller är bättre än de som förutses för frakt.

5.3 TRANSPORT OCH FÖRFLYTTNING

Om det skulle bli nödvändigt att flytta apparaten måste man:
1. koppla ur apparaten från elnätet;
2. ta ett bra grepp om apparaten (se stycke 6.5 Fig. 1), och se till att alltid hålla den i vertikal position. Tänk på apparatens vikt och dimensioner (se stycke 4.2.3), för att undvika alla former av skador orsakade av slarv med detta;
3. packa apparaten i dess originalemballage eller, om detta ej skulle vara möjligt, skydda apparaten mycket väl från slag eller fall, då varan förflyttas på ägarens risk.

Både under transporten och under flytten är det förbjudet att ta tag i blandaren Hurrimix² på locket eller på annat sätt än det som föreskrivs i denna handbok.

- Ignorerande av ovan nämnda regler undantager tillverkaren från ansvar vad gäller felaktig funktion hos apparaten och upphäver därmed garantin.
- För att skicka och/eller leverera apparaten till det auktoriserade Servicecentret, är det nödvändigt att bifoga en kopia av köphandlingen och kopia av identifikationsformuläret, korrekt ifyllt.
- Om apparaten transporteras, se till att du satt i och fäst säkerhetshandtagen riktigt och använd originalförpackningen. Apparaten kan i annat fall skadas.

5.4 SKROTNING / DEMONTERING

Rengör och desinficera apparaten och tillbehör före skrotning/demontering.

I fall av skrotning av emballagematerialen ska användaren följa gällande normer i landet för följande material:
- trä/papper: ej förorenande material, men som ska återvinnas korrekt;
- polysterol / plast: förorenande material som ej ska brännas (giftig rök) eller slängas i naturen, utan undanskaffas enligt gällande normer i användarlandet.

I fall av demontering av apparaten ska operatören, enligt CEE-direktiven och gällande lagar i användarens land, se till att demontera, eliminera och återvinna materialen, såsom:
- delar i plast; delar i stål; delar i glas; isolerade elkablar; delar i gummi;
- Inga giftiga eller frätande substanser finns.

Vad gäller undanskaffandet av material som använts för blandningen, följ noggrant vad som står på respektive produkts etikett; respektera i alla fall CEE-direktiven och gällande lagar i användarlandet.

En uttjänad produkt ska inte skaffas bort som kommunalt skräp utan ska samlas in separat i enlighet med Europadirektivet 2012/19/UE eller i enlighet med gällande direktiv i försäljningsländerna.

KAPITEL 6: INSTALLATION OCH IDRIFTTAGNING

6.1 VARNINGAR OCH FÖREBYGGANDE ÅTGÄRDER

Innan installationen påbörjas, försäkra dig om att alla säkerhetsförhållanden föreligger och följ noggrant följande anvisningar.

För större tydlighet motsvarar siffrorna i figurerna i rutorna i följande stycken exakt numreringen som har givits i kap. 3 rörande "Beskrivning av apparaten".

6.2 TILLÅTNA OMGIVNINGSFÖRHÅLLANDEN

Om inget annat har fastställts vid ordern ska apparaten användas regelbundet i följande omgivningsförhållanden:

Bruk	Invändig
Höjd	Upp till 2000 m (761,5 mbar)
Drifttemperatur	Från 10°C till 35°C
Fuktighet	Max 80%

Förhållanden andra än de föreskrivna kan orsaka anomalier eller oväntade haverier. Belysningen i den lokal apparaten befinner sig i ska vara tillräcklig för att garantera god sikt överallt på apparaten.
Mer specifikt ska en ljusstyrka ej understigande 200 lux finnas, med jämn belysning och frånvaro av reflexer för att ej blända operatören.

Apparaten i sig kan ej förorsaka explosion eller brand; den är dock ej lämplig och/eller utformad för att arbeta i omgivningar med explosiv atmosfär eller med brandrisk.

Belysningen av arbetszonen är viktig för personsäkerheten och för arbetets kvalitet. I Italien regleras detta ämne av en ministerialförordning som fastställer på ett klart sätt föreskriven medelbelysning. I andra länder gäller de normer som handlar om förebyggande av olyckor och hygien på arbetet.

6.3 NÖDVÄNDIGT UTRYMME FÖR ANVÄNDANDET

Valet av plats eller utrymme för apparatens installation är viktiga för såväl arbetets kvalitet och säkerheten som för ett korrekt underhåll.
Denna zon ska, utöver att vara tillräckligt stor för att tillåta ett optimalt bruk av apparaten - även vid rengöring och underhåll - ska vara väl upplyst, ventilerad, ej dammig och inte utsatt för direkt solljus. Apparaten måste dessutom vara placerad på ett sådant sätt att man på ett enkelt sätt kan komma åt kopplingskontakten.

6.3.1 STÖDPLAN FÖR ANVÄNDNINGEN

Fig. F: Blandaren Hurrimix² har konstruerats för att arbeta ställd på ett fast plan, parallellt med golvet. Därför fungerar skåp (för stående användande) eller modelleringsbänk (för sittande användning) som gällande underlag, efter att ha kontrollerat dess stabilitet.

6.4 KOPPLING TILL ENERGIKÄLLOR

Kontrollera vid inkopplingen:
- att elnätets volttal och frekvens motsvarar dem som anges på märkskylten (en felaktig spänning kan skada apparaten);
- att elnätet är försett med tillräcklig jordning.

Placera apparaten så att kontakten, som ska betraktas som frånkopplingsanordning, är lättillgänglig.

Det är förbjudet att åverka strömkabeln och dess kontakt. För byte på grund av skador eller slitage, vänd dig till det Auktoriserade servicecentret.

Det är obligatoriskt att koppla till jord. Om man behöver använda förlängningssladd måste den vara jordad.

6.5 IBRUKTAGANDE

Ta bort säkerhetshandtagen under apparaten innan blandningen inleds (***FIG. E***).

Fig. 1: Ställ apparaten plant på arbetsbänken.
Fig. 2: Sätt in nätkabelns kontaktdon i det avsedda uttaget på apparatens baksida och anslut därefter kontakten till elnätet. För att göra detta ska man noga följa anvisningarna i paragraf 6.4.
Fig. 3: Sätt på apparaten genom att trycka på huvudströmbrytaren I/0 (fig.A, 4).
Fig. 4: Tryck därefter under 2 sekunder på tillslagsknappen– öppning av lucka som finns på kontrollpanelen (fig. A 7).

Tryck på knappen Av/På-öppning av lucka (fig.A, 7) och tryck sedan på strömbrytaren I/O (fig.A, 4).

Att ej ta hänsyn till någon av ovanstående installationsnormer för apparaten kan orsaka en icke perfekt funktion hos apparaten och påföljande förfallen garanti.

6.6 ELEKTROMAGNETISK KOMPATIBILITET

Hurrimix² är en elektrisk utrustning för medicinskt bruk; för sådan utrustning gäller särskilda föreskrifter om elektromagnetisk kompatibilitet och vid driftsättning ska nedanstående anvisningar följas.

Bärbar och mobil RF-kommunikationsutrustning kan påverka medicinskelektrisk utrustning.

- Eftersom Hurrimix² är en elektromedicinsk utrustning får den inte användas tätt intill eller ovanpå annan apparatur. Om det skulle bli nödvändigt rekommenderar vi att man observerar båda apparaternas funktion för att se om de påverkas av en eventuell oönskad elektromagnetisk koppling.
- Man måste använda den medföljande matningskabeln. Om den skadas ska den ersättas med en ny likvärdig från Zhermack.

Maskinen får inte användas på tomgång, det vill säga utan de medföljande blandningskopparna.

SV

Hurrimix² 115Vac/60 Hz Elektromagnetisk emission - Riktlinjer och tillverkarens försäkran		
Hurrimix² är avsedd att användas i nedanstående elektromagnetiska miljö. Kunden eller användaren ska säkerställa att den faktiskt används i sådan miljö.		
Emissionstest	**Överensstämmelse**	**Elektromagnetisk miljö - Riktlinjer**
RF-emission CISPR11	Grupp 1	Hurrimix² använder radiofrekvent energi endast för sin interna funktion. Därmed blir apparatens RF-emissioner mycket låga och orsakar inte någon störning för närliggande elektronisk apparatur.
RF-emission CISPR11	Klass B	Hurrimix² är anpassad för användning i alla miljöer, inklusive bostäder och miljöer som är direkt anslutna till det offentliga lågspänningsnät som strömförsörjer byggnader som används som bostäder.
Frekvenser IEC 61000-3-2	Klass A	
Spänningsfluktuationer/flimmer IEC 61000-3-3	Överensstämmande	

Hurrimix² 230Vac/50 Hz Elektromagnetisk emission - Riktlinjer och tillverkarens försäkran		
Hurrimix² är avsedd att användas i nedanstående elektromagnetiska miljö. Kunden eller användaren ska säkerställa att den faktiskt används i sådan miljö.		
Emissionstest	**Överensstämmelse**	**Elektromagnetisk miljö - Riktlinjer**
RF-emission EN 55011	Grupp 1	Hurrimix² använder radiofrekvent energi endast för sin interna funktion. Därmed blir apparatens RF-emissioner mycket låga och orsakar inte någon störning för närliggande elektronisk apparatur.
RF-emission EN 55011	Klass B	Hurrimix² är anpassad för användning i alla miljöer, inklusive bostäder och miljöer som är direkt anslutna till det offentliga lågspänningsnät som strömförsörjer byggnader som används som bostäder.
Frekvenser EN 61000-3-2	Klass A	
Spänningsfluktuationer/flimmer EN 61000-3-3	Överensstämmande	

"Referensfigurerna finns på sidorna 3, 4, 5 och 6 i denna manual och i produktens Quick Guide"

Hurrimix² 115Vac/60Hz Elektromagnetisk immunitet - Riktlinjer och tillverkarens försäkran			
Hurrimix² är avsedd att användas i nedanstående elektromagnetiska miljö. Kunden eller den person som använder Hurrimix² måste säkerställa att den faktiskt används i sådan miljö.			
IMMUNITETSTEST	**IEC 60601 - testnivå**	**Överensstämmelse - nivå**	**Elektromagnetisk miljö - Riktlinjer**
Elektrostatisk urladdning (ESD) IEC 61000-4-2	+/-6kV ledningsburen +/-8kV luftburen	Apparatens status ändras inte.	Golvet ska vara av trä, betong eller keramikplattor. Om golven är belagda med syntetmaterial bör den relativa fuktigheten vara minst 30%.
Snabba transienter och pulsskurar IEC 61000-4-4	+/-2kV för matningsledningar +/-1kV för in-/uteffektledningar	Apparatens status ändras inte.	Nätledningskvalitet ska motsvara en typisk kommersiell miljö eller sjukhusmiljö.
Stötpuls IEC 61000-4-5	+/-1 kV differentiellt läge +/-2 kV mot jord	Apparatens status ändras inte.	Nätledningskvalitet ska motsvara en typisk kommersiell miljö eller sjukhusmiljö.
Spänningsbortfall, korta avbrott och spänningsvariationer på inmatningsledningarna IEC 61000-4-11	<5% UT (>95% bortfall i U_T) under 0,5 cykel 40 % U_T (60% bortfall i U_T) under 5 cyker 70 % U_T (30% bortfall i U_T) under 25 cyker <5 % U_T (>95% bortfall i U_T) under 5 s	Apparatens status ändras inte.	Nätledningskvalitet ska motsvara en typisk kommersiell miljö eller sjukhusmiljö. Om den person som använder Hurrimix² har behov att använda apparaten med kontinuerlig drift rekommenderar vi att man använder den tillsammans med en avbrottsfri strömkälla.
Nätfrekvens (50/60 Hz) magnetiskt fält IEC 61000-4-8	3A/m	Apparatens status ändras inte.	Nätfrekvensens magnetiska fält bör vara på de nivåer som kännetecknar en normal användningsplats i typisk kommersiell miljö eller sjukhusmiljö.
ANM. U_T är nätspänningen innan testnivån tillämpats.			

SV

Hurrimix² 230Vac/50Hz Elektromagnetisk immunitet - Riktlinjer och tillverkarens försäkran			
Hurrimix² är avsedd att användas i nedanstående elektromagnetiska miljö. Kunden eller den person som använder Hurrimix² måste säkerställa att den faktiskt används i sådan miljö.			
IMMUNITETSTEST	**EN 60601- testnivå**	**Överensstämmelse - nivå**	**Elektromagnetisk miljö - Riktlinjer**
Elektrostatisk urladdning (ESD) EN 61000-4-2	+/-6kV ledningsburen +/-8kV luftburen	Apparatens status ändras inte.	Golvet ska vara av trä, betong eller keramikplattor. Om golven är belagda med syntetmaterial bör den relativa fuktigheten vara minst 30%.
Snabba transienter och pulsskurar EN 61000-4-4	+/-2kV för matningsledningar +/-1kV för in-/uteffektledningar	Apparatens status ändras inte.	Nätledningskvalitet ska motsvara en typisk kommersiell miljö eller sjukhusmiljö.
Stötpuls EN 61000-4-5	+/-1 kV differentiellt läge +/-2 kV mot jord	Apparatens status ändras inte.	Nätledningskvalitet ska motsvara en typisk kommersiell miljö eller sjukhusmiljö.
Spänningsbortfall, korta avbrott och spänningsvariationer på inmatningsledningarna EN 61000-4-11	<5% UT (>95% bortfall i U_T) under 0,5 cykel 40 % U_T (60% bortfall i U_T) under 5 cyker 70 % U_T (30% bortfall i U_T) under 25 cyker <5 % U_T (>95% bortfall i U_T) under 5 s	Apparatens status ändras inte.	Nätledningskvalitet ska motsvara en typisk kommersiell miljö eller sjukhusmiljö. Om den person som använder Hurrimix² har behov att använda apparaten med kontinuerlig drift rekommenderar vi att man använder den tillsammans med en avbrottsfri strömkälla.
Nätfrekvens (50/60 Hz) magnetiskt fält EN 61000-4-8	3A/m	Apparatens status ändras inte.	Nätfrekvensens magnetiska fält bör vara på de nivåer som kännetecknar en normal användningsplats i typisk kommersiell miljö eller sjukhusmiljö.
ANM. U_T är nätspänningen innan testnivån tillämpats.			

"Referensfigurerna finns på sidorna 3, 4, 5 och 6 i denna manual och i produktens Quick Guide"

Hurrimix² 115Vac/60Hz Elektromagnetisk immunitet - Riktlinjer och tillverkarens försäkran			
Hurrimix² är avsedd att användas i nedanstående elektromagnetiska miljö. Kunden eller användaren måste säkerställa att den faktiskt används i sådan miljö.			
IMMUNITETSTEST	**Nivå som anges i IEC 60601-2**	**Överensstämmelse - nivå**	**Elektromagnetisk miljö - Riktlinjer**
Ledningsburen RF IEC 61000-4-6 Utstrålad RF IEC 61000-4-3	3 V eff från 150 kHz till 80 MHz 3 V/m från 80 MHz till 2,5 GHz	V_1 = 3 V rms E_1 = 3 V / m	Bärbar och mobil RF-kommunikationsutrustning ska inte användas på närmare avståndfrån någon del av Hurrimix², kablar inkluderade, än det rekommenderade separationsavståndet som beräknats enligt en för sändarfrekvensen tillämplig ekvation. **Rekommenderade avstånd** $d = [3,5 / V_1] \sqrt{P}$ $d = [3,5 / E_1] \sqrt{P}$ från 80 MHz till 800MHz $d = [7/ E_1] \sqrt{P}$ från 800 MHz till 2,5 GHz där P, enligt sändarens tillverkare, är sändarens maximala märkuteffekt, angiven i watt (W) och d är det rekommenderade separationsavståndet i meter (m). Fältstyrkor från fasta RF-sändare, som fastställts vid en elektromagnetisk platsinspektion [(a)] ska vara lägre än överensstämmelsenivån i varje frekvensområde [(b)]. Störningar kan uppstå i närheten av utrustning märkt med följande symbol:
Anmärkning 1: Vid 80 MHz och 800 MHz tillämpas separationsavståndet för det högre frekvensområdet. Anmärkning 2: Dessa riktlinjer är inte tillämpliga i alla situationer. Elektromagnetisk spridning påverkas av absorbering och reflektion från byggnader, föremål och människor. a) Fältstyrkor från fasta sändare, som basstationer för radiotelefoner (mobila/sladdlösa) landmobilradio, amatörradio, AM- och FM-radiosändningar och TV-sändningar kan inte förutsägas teoretisk med exaktheet. För att bedöma den elektromagnetiska miljön som påverkas av fasta RF-sändare måste en elektromagnetisk platsinspektion övervägas. Om den uppmätta fältstyrkan på den plats där Hurrimix² används överskrider ovanstående tillämplig RF-överensstämmelsenivå bör produkten observeras för att garantera normal drift. Om prestanda konstateras vara onormala, kan ytterligare åtgärder krävas, till exempel att apparaten riktas om eller placeras på annan plats. b) För frekvensområden från 150 kHz till 80 MHz bör fältstyrkorna vara lägre än 3 V/m.			

SV

Hurrimix² 230Vac/50Hz Elektromagnetisk immunitet - Riktlinjer och tillverkarens försäkran			
Hurrimix² är avsedd att användas i nedanstående elektromagnetiska miljö. Kunden eller användaren måste säkerställa att den faktiskt används i sådan miljö.			
IMMUNITETSTEST	**Nivå som anges i EN 60601-2**	**Överensstämmelse - nivå**	**Elektromagnetisk miljö - Riktlinjer**
Ledningsburen RF EN 61000-4-6 Utstrålad RF EN 61000-4-3	3 V eff från 150 kHz till 80 MHz 3 V/m från 80 MHz till 2,5 GHz	V_1 = 3 V rms E_1 = 3 V / m	Bärbar och mobil RF-kommunikationsutrustning ska inte användas på närmare avståndfrån någon del av Hurrimix², kablar inkluderade, än det rekommenderade separationsavståndet som beräknats enligt en för sändarfrekvensen tillämplig ekvation. **Rekommenderade avstånd** $d = [3,5 / V_1] \sqrt{P}$ $d = [3,5 / E_1] \sqrt{P}$ från 80 MHz till 800MHz $d = [7/ E_1] \sqrt{P}$ från 800 MHz till 2,5 GHz där P, enligt sändarens tillverkare, är sändarens maximala märkuteffekt, angiven i watt (W) och d är det rekommenderade separationsavståndet i meter (m). Fältstyrkor från fasta RF-sändare, som fastställts vid en elektromagnetisk platsinspektion [(a)] ska vara lägre än överensstämmelsenivån i varje frekvensområde [(b)]. Störningar kan uppstå i närheten av utrustning märkt med följande symbol:
Anmärkning 1: Vid 80 MHz och 800 MHz tillämpas separationsavståndet för det högre frekvensområdet. Anmärkning 2: Dessa riktlinjer är inte tillämpliga i alla situationer. Elektromagnetisk spridning påverkas av absorbering och reflektion från byggnader, föremål och människor. a) Fältstyrkor från fasta sändare, som basstationer för radiotelefoner (mobila/sladdlösa) landmobilradio, amatörradio, AM- och FM-radiosändningar och TV-sändningar kan inte förutsägas teoretisk med exaktheet. För att bedöma den elektromagnetiska miljön som påverkas av fasta RF-sändare måste en elektromagnetisk platsinspektion övervägas. Om den uppmätta fältstyrkan på den plats där Hurrimix² används överskrider ovanstående tillämplig RF-överensstämmelsenivå bör produkten observeras för att garantera normal drift. Om prestanda konstateras vara onormala, kan ytterligare åtgärder krävas, till exempel att apparaten riktas om eller placeras på annan plats. b) För frekvensområden från 150 kHz till 80 MHz bör fältstyrkorna vara lägre än 3 V/m.			

"Referensfigurerna finns på sidorna 3, 4, 5 och 6 i denna manual och i produktens Quick Guide"

Rekommenderade avstånd mellan bärbar och mobil utrustning för radiokommunikation och Hurrimix²			
Hurrimix² är avsedd att användas i en elektromagnetisk miljö där utstrålandeRF-störningar är reglerade. Kunden eller den person som använder Hurrimix² kan hjälpa till att förebygga elektromagnetiska störningar genom att hålla ett minimiavstånd mellan bärbar och mobil RF-kommunikationsutrustning (sändare) och Hurrimix² enligt nedanstående rekommendationer med hänsyn till kommunikationsutrustningens maximala uteffekt.			
Maximal märkuteffekt för sändare W	**Separationsavstånd med hänsyn till sändarens frekvens m**		
	150 kHz till 80 MHz d = [3,5/V1] √P	80 MHz till 800 MHz d = [3,5/E1] √P	800 MHz till 2,5 GHz d = [7/E1] √P
0,01	0,12	0,12	0,23
0,1	0,38	0,38	0,73
1	1,2	1,2	2,3
10	3,8	3,8	7,3
100	12	12	23
För sändare vars maximala märkuteffekt inte anges i listan ovan, kan det rekommenderade separationsavståndet d i meter (m) fastställas enligt en för sändarfrekvensen tillämplig ekvation, där p, enligt sändarens tillverkare, är sändarens maximala märkuteffekt angiven i watt (W). Anmärkning 1: Vid 80 MHz och 800 MHz gäller separationsavståndet för det högre frekvensområdet. Anmärkning 2: Dessa riktlinjer är inte tillämpliga i alla situationer. Elektromagnetisk spridning påverkas av absorbering och reflektion från byggnader, föremål och människor.			

6.7 FÖRINSTÄLLDA PROGRAM ZHERMACK

Programvaran på Hurrimix² innehåller 20 blandningsprogram, uppdelade på följande sätt:
- Sektionen alginat: 10 program, varav 7 är förinställda (specifika för produkter från Zhermack) och 3 som kan hanteras av användaren.
- Sektionen gips: 10 program, varav 7 är förinställda (specifika för produkter från Zhermack) och 3 som kan hanteras av användaren.

SV

Samtliga program kan ändras efter användarens tycke: Genom att trycka på knapparna "+" och "-", kan man förlänga eller förkorta blandningstiden (från en minimitid på 2 sekunder till en maxtid på 30 sekunder).

Alginates	**Time Mixing**
Hydrocolor 5	6"
Hydrogum 5	6"
Hydrogum	10"
Orthoprint	6"
Tropicalgin	8"
Phase Plus	8"
Neocolloid	10"
Prog. 1	6"
Prog. 2	8"
Prog. 3	10"

Dental Stones	**Time Mixing**
Elite Rock	6"
Elite Master	6"
Elite Model	8"
Elite Model Fast	6"
Elite Stone	6"
Elite Ortho	6"
Elite Arti	8"
Prog. 1	6"
Prog. 2	8"
Prog. 3	10"

Om du vill återställa standardprogrammen, håll ner knappen 8 b (fig. A) samtidigt som apparaten tänds med knappen 7 (fig.A).

6.8 AVSETT BRUK

Blandaren Hurrimix² har utarbetats för att blanda alginat och gips för användning inom tandvårdssektorn.

6.9 EJ AVSETT OCH FÖRBJUDET BRUK

Allt användande som ej behandlas i stycke gällande "Avsett bruk" utgör olämpligt användande av apparaten och därför ej avsett och förbjudet.
Ej avsett användande av apparaten upphäver garantin och Zhermack avsäger sig allt ansvar för skador på föremål, operatörer och tredje part.

De huvudsakliga orsakerna till upphävd garanti återges i paragraf 2.2 och i "Garanticertifikatet" som bifogas till denna manual.

KAPITEL 7: APPARATENS ANVÄNDANDE

7.1 ALLMÄNNA VARNINGAR

För att vara fullständigt säker på att arbeta i säkerhet, håll dig noggrant till de arbetsfaser som beskrivs nedan.

För större tydlighet överensstämmer de nummer som finns i figurerna i rutorna i följande stycken exakt med numreringen i kapitel 3 rörande "Beskrivning av apparaten".

För att undvika att eventuella återstående risker uppstår undvik att hälla vatten på de strömledande delarna under förberedningsfasen.

För att undvika störningar har apparaten utarbetats för att utföra en blandningscykel var tredje minut.

7.2 ANVÄNDNING AV BLANDAREN MED ALGINAT

Sätt inte apparaten i funktion utan material inuti skålen.

Hurrimix² blandar de mest distribuerade alginaten. Rekommenderad mängd 60g, max 80g (pulver + vatten). Överstig inte den maximala tillåtna mängden för att undvika funktionsfel.

Apparaten garanterar de bästa resultaten om man använder alginat från Zhermack.

Gör på följande sätt efter att apparaten har installerats och idrifttagits på korrekt sätt:
Fig. 5: Tryck på programmeringsknappen (fig.A, 8a - 8b) för att rulla och välja önskat program i sektionen Alginates (fig.5, A).
Man kan själv välja blandningstiden genom att trycka på knapparna "+" (fig.A, 9) och "-" (fig.A,10). Håll knappen intryckt för att bläddra snabbt i alternativen.
Fig. 6: tryck snabbt på frigöringsknappen för att kunna öppna luckan (fig. A, 7). Luckan kan öppnas inom 3 sekunder efter att knappen tryckts ner.
Fig. 7: Dosera alginatpulvret med ett mått enligt tillverkarens anvisningar och häll det i den avsedda blandningsskålen "alginates".

Följ noga tillverkarens anvisningar för att dosera produkten.

Fig. 8: Tillsätt korrekt mängd vatten. Använd flaskan med måttgradering (medföljer).

När man fyller vatten i koppen ska man ställa sig utanför Hurrimix² aktionsradie för att undvika att det sprutar vatten på apparaten.

Fig. 9: Rotera långsamt skålen med massan i några sekunder.

"Referensfigurerna finns på sidorna 3, 4, 5 och 6 i denna manual och i produktens Quick Guide"

Fig. 10: Stäng därefter blandningsbehållaren genom att trycka på locket och vrid det sedan medurs tills det blockeras.

Det är viktigt att denna manuella förblandning utförs så att pulvret absorberas fullständigt av vattnet.

- **Försäkra dig om att locket på skålen är ordentligt stängt** för att undvika funktionsstörningar och att materialet skvätter ut.
- Blandningsbehållaren är föremål för slitage och ska därmed bytas efter en viss tid.
- Eventuella skador som orsakats av en felaktig stängning av koppen täcks inte av garantin.

Fig. 11: Sätt in behållaren i apparaten och stäng luckan.
Fig. 12: Välj först programmet (Fig. 5, A) och tryck sedan på START-knappen för att starta blandningscykeln.

Blandaren Hurrimix² förkortar massans härdningstid. Använd kallt vatten för att motverka detta fenomen.

Apparaten stannar automatiskt när vald blandningscykel har avslutats och gör att luckan kan öppnas inom 5 sekunder från ljudsignalen för avslutad blandning.

Fig. 13: Massan är färdig för användning efter att cykeln avslutats.
Öppna luckan inom 5 sekunder efter att blandningscykeln avslutats och ta ut behållaren. Efter 5 sekunder aktiveras säkerhetslåset automatisk och efter 5 sekunder aktiveras ljudsignalen.
Tryck snabbt på knappen för på/av – öppning av lucka (fig. A, 7) för att låsa upp säkerhetslåset. Använd spateln som medföljer för att ta upp massan.

Vi avråder uttryckligen att inte blanda alginat och därefter gips i samma behållare eftersom det kan leda till brister under fixeringen.

Vi rekommenderar att samla upp massan från skålen så snabbt som möjligt.

7.3 ANVÄNDNING AV BLANDAREN MED GIPS

Sätt inte apparaten i funktion utan material inuti skålen.

Hurrimix² blandar endast Zhermack Elite Dental Stones. Rekommenderad mängd 80g, max 100g (pulver + vatten). Överstig inte den maximala tillåtna mängden för att undvika funktionsfel.

Gör på följande sätt efter att apparaten har installerats och idrifttagits på korrekt sätt:
Fig. 14: Tryck på programmeringsknappen (fig.A, 8a - 8b) för att rulla och välja önskat program i sektionen DentalStones (fig.14, B). Man kan välja blandningstiden genom att trycka på knapparna "+" (fig.A, 9) och "-" (fig.A,10). Håll knappen intryckt för att bläddra snabbt i alternativen.
Fig. 15: tryck snabbt på frigöringsknappen för att kunna öppna luckan (fig. A, 7). Luckan kan öppnas inom 3 sekunder efter att knappen tryckts ner.
Fig. 16: Tillsätt korrekt mängd vatten. Använd doseringsflaskan (medföljer).
Fig. 17: Dosera gipset med ett doseringsmått enligt tillverkarens anvisningar och lägg det i blandningsskålen för gips.

Vi garanterar optimal kvalitet på gips Elite DentalStones vid blandning av max 100 g (pulver + vatten). Följ noga tillverkarens anvisningar för att dosera produkten.

Fig. 18: Rör om i massan något med pinnen (medföljer).
Fig. 19: Stäng därefter blandningsbehållaren genom att trycka på locket och vrid det sedan medurs tills det blockeras.

Det är viktigt att denna manuella förblandning utförs så att pulvret absorberas fullständigt av vattnet.

- **Försäkra dig om att locket på skålen är ordentligt stängt** för att undvika funktionsstörningar och att materialet skvätter ut.
- Blandningsbehållaren är föremål för slitage och ska därmed bytas efter en viss tid.
- Eventuella skador som orsakats av en felaktig stängning av koppen täcks inte av garantin.

Fig. 20: Sätt in behållaren i apparaten och stäng luckan.
Fig. 21: Välj först programmet (Fig. 14, B) och tryck sedan på START-knappen för att starta blandningscykeln.

Blandaren Hurrimix² förkortar massans härdningstid. Använd kallt vatten för att motverka detta fenomen.

Apparaten stannar automatiskt när vald blandningscykel har avslutats och gör att luckan kan öppnas inom 5 sekunder från ljudsignalen för avslutad blandning.

Fig. 22: Massan är färdig för användning efter att cykeln avslutats.
Öppna luckan inom 5 sekunder efter att blandningscykeln avslutats och ta ut behållaren. Efter 5 sekunder aktiveras säkerhetslåset automatisk och efter 5 sekunder aktiveras ljudsignalen.
Tryck snabbt på knappen för på/av – öppning av lucka (fig. A, 7) för att låsa upp säkerhetslåset. Använd spateln som medföljer för att ta upp massan.

Vi avråder uttryckligen att inte blanda gips och därefter alginat i samma behållare eftersom det kan leda till brister under fixeringen.

Efter att gipset blandats ska samtliga tillbehör sköljas i vatten så snart som möjligt för att undvika att materialet stelnar.

KAPITEL 8: UNDERHÅLL

8.1 RENGÖRING AV APPARATEN

Använd en torr trasa för att rengöra apparatens utsida och centrifugen, fuktad endast om nödvändigt med lite vatten eller ett icke avfettande rengöringsmedel (se stycke 2.4). Det är operatörens uppgift att se till att apparaten hålls ren från främmande material såsom rester, vatten, isolerande vätskor etc. För detta är det nödvändigt att planera en rengöringsfas vid varje arbetsskifts slut, att genomföras med apparaten i stabilt läge.

Innan arbete utförs för rengöring av apparatens yttre, försäkra dig om att alltid stänga av huvudströmbrytaren. Det är förbjudet att rengöra apparaten om denna är inkopplad till strömförsörjningsnätet.

Inga tillbehör kan steriliseras.

RENGÖRING AV ALGINATSKÅLEN:
Vänta till massan stelnat och ta därefter bort den från skålen med hjälp av spateln. Skölj därefter behållare och lock med vatten igen. Rengör ytorna försiktigt med alkoholfritt rengöringsmedel.
Varning: icke-autoklaverbart material, endast kallsterilisering.

RENGÖRING AV GIPSSKÅLEN:
Skölj skålen och locket ordentligt innan massan stelnar. Rengör ytorna försiktigt med alkoholfritt rengöringsmedel.
Varning: icke-autoklaverbart material, endast kallsterilisering.

Det är förbjudet att använda brandfarliga, frätande, alkaliska eller giftiga vätskor för rengöring av apparaten och/eller dess komponenter.

Rengör och desinficera apparaten och tillbehör innan leverans till tekniskt stöd.

8.2 ORDINÄRT UNDERHÅLL

När apparatens rengöring väl är genomförd (se stycke 8.1), ska operatören kontrollera att inga delar är kantstötta, skadade eller dåligt infästa; om någon av dessa situationer skulle uppstå vänd dig till den auktoriserade Servicecentret.

Om situationer som de beskrivna skulle uppstå, är det förbjudet för operatören att starta apparaten innan den har åtgärdats.

I synnerhet ska operatören som finner defekter eller problem av något slag, innan denne lämnar apparaten, sätta upp en skylt som talar om att apparaten är i underhåll och att det är förbjudet att starta den (dessa skyltar finns normalt att köpa i handeln, i en form som fastställts av kommunala normer). Det ordinära underhållet, rengöringen och apparatens korrekta användande är oumbärliga för att garantera dess funktion, säkerhet och livslängd.

För att förlänga livslängden på Hurrimix² rekommenderas att byta ut mellandrevet efter 4000 cykler (kod XR0250926) vid en auktoriserad serviceverkstad.

För att visa det totala antalet blandningar som utförts av alginatblandaren på displayen, tryck samtidigt på knapparna 8a, 8b och 7 (fig A sid 3), när du loggat in på Hurrimix².
På displayens nedre del visas två nummer. Det tvåsiffriga numret till vänster anger tusental, det ensiffriga numret till höger visar hundratal (ex: 03 och 5 motsvarar 3500 cykler).

SV

8.3 EXTRAORDINÄRT UNDERHÅLL

Det extraordinära underhållet omfattar reparationer av uppkomna skador och byte av delar på grund av slitage eller dålig funktion.
För att säkerställa en korrekt drift av Hurrimix², är det nödvändigt att byta ut kopparna (XR0250802 alginatkoppar, XR0250804 gipskoppar) när locket till koppen inte längre avger klick vid stängning.

All ingrepp av elektrisk eller mekanisk typ ska genomföras endast av en underhållare auktoriserad av Zhermack.

- Varje modifikation som ändrar apparatens egenskaper vad gäller säkerheten och riskförebyggandet får genomföras endast av tillverkaren som intygar apparatens överensstämmande med säkerhetsnormerna. Varje modifiering eller underhållsingrepp som ej finns med i denna manual anses därför ej tillåtet.
- Varje modifiering, åverkan eller reparation utförd av icke kvalificerad personal och användandet av icke original reservdelar friställer tillverkaren från allt ansvar. Om nödvändiga underhållsingrepp inte finns med i denna Användar- och underhållsmanual ska man endast vända sig till det auktoriserade Servicecentret.
- Tillverkaren förser behöriga servicecenter med kretsscheman, komponentlista och annan nödvändig information.

8.4 START EFTER LÅNG INAKTIVITET

Om apparaten startas efter en speciellt lång inaktivitet är det nödvändigt att gå tillväga såsom anges i Kap. 6 rörande ibruktagandet. Om apparaten skulle uppvisa anomalier i dess funktion, gå tillväga enligt vad som beskrivs i Kapitel 9 rörande "Diagnostik"; om problemet kvarstår eller ej finns omnämnt, kontakta omedelbart det auktoriserade Servicecentret.

SV

8.5 ATT BE OM TEKNISK ASSISTANS

För att be om teknisk assistans välj en av följande möjligheter:
1. vänd dig till den auktoriserade Servicecentret;
2. vänd dig via telefon till Zhermacks Kundservice på tel. +39 0425 597611 och gå tillväga enligt följande: uppge dina uppgifter (tex. adress och telefonnummer); uppge uppgifterna som anges på apparatens identifikationsskylt (se paragraf 3.3); förklara apparatens problem på ett klart sätt;
3. skicka den information som beskrivits i föregående punkt via fax tillsammans med korrekt ifyllt identifikationsformulär (se Bilaga 10.2) till nr. +39 0425 53596.

KAPITEL 9: DIAGNOSTIK

9.1 ALLMÄNNA VARNINGAR

Vid uppkomst av någon av de följande anomalierna åtgärda den, när så tillåts, med respekt för alla instruktioner i denna manual. Om problemet skulle kvarstå, kontakta alltid det auktoriserade Servicecentret.

9.2 FEL OCH ÅTGÄRDER

FEL **Vid tryck på START startar inte blandaren.**

ORSAK
1. Kontakten sitter inte i korrekt.
2. Huvudströmbrytaren har inte satts på.
3. Startknappen har inte tryckts ner.
4. Luckan är öppen.
5. Inga av de föregående.

ÅTGÄRD
1. Anslut kontakten korrekt till elnätet.
2. Sätt på huvudströmbrytaren på blandarens baksida.
3. Tryck på tillslagsknappen till vänster om displayen.
4. Stäng luckan ordentligt.
5. Vänd dig till ett Auktoriserat servicekontor.

FEL **Starkt buller eller konstiga vibrationer under blandningen.**

ORSAK
1. Blandningsskålen har belastats för mycket.
2. Blandningsskålen är tom.
3. Pulver och vatten skvätter ut under blandningen.

ÅTGÄRD
1. Det totala innehållet ska aldrig överstiga 100 g (pulver + vatten).
2. Starta inte apparaten när skålen är tom.
3. Försäkra dig alltid om att ha stängt blandningslocket ordentligt. Kontrollera att locket inte är skadat. Överstig inte de maximala mängderna.

9.3 FELMEDDELANDEN

Felmeddelanden som visas på displayen:
error 1: försök att starta en blandning med öppen dörr.
error 2: försök att starta en blandning eller starta om en blandning utan att först ha öppnat luckan för att plocka ut en tidigare blandning.
error 3: motorfel (kontakta den tekniska supporten).
error 4: för låg nätspänning.
error 5: för hög nätspänning.
error 6: fel på kretskort (kontakta den tekniska supporten).
error 7: bromsfel (kontakta den tekniska supporten).
error 8: fel dörrlås (kontakta den tekniska supporten).

KAPITEL 10: BILAGOR

10.1 CE-DEKLARATION OM ÖVERENSSTÄMMANDE

Tillverkaren:

Zhermack S.p.A.
Via Bovazecchino, 100
45021 Badia Polesine, RO, Italien
Tel. +39 0425 597 611 - Fax +39 0425 53 596

Person behörig att sammanställa teknisk documentation:

Zhermack S.p.A.
Via Bovazecchino, 100
45021 Badia Polesine, RO, Italien
Tel. +39 0425 597 611 - Fax +39 0425 53 596

försäkrar på eget ansvar att utrustningen:

Hurrimix² 230 Vac 50/60 Hz

överensstämmer med Europaparlamentets och rådets direktiv 2011/65/EU av den 8 juni 2011 om begränsning av användning av vissa farliga ämnen i elektrisk och elektronisk utrustning.
Utrustningen överensstämmer dessutom med bestämmelserna i de lagar som införlivar följande direktiv:

Direktiv 93/42/EEG och ändringsdirektiv 2007/47/EEG som medicinsk utrustning av klass I (Bilaga VII).

Enligt nedanstående harmoniserade standarder:
EN 60601-1
EN 60601-1-2

För att vara överensstämmande måste produkten användas i enlighet med anvisningarna i dokumentationen från tillverkaren.

Dessutom framhålles att tillverkarens skadeståndsansvar för produkter med säkerhetsbrister upphör och övergår på användaren efter en period av tio år från den dag då tillverkaren satte den produkt som orsakat skadan i omlopp, enligt direktiv 85/374/EEG med senare ändringar och de lagar som införlivar detta direktiv.

Badia Polesine, 31/12/2016

Paolo Ambrosini
Verkställande Direktör

"Referensfigurerna finns på sidorna 3, 4, 5 och 6 i denna manual och i produktens Quick Guide"

10.2 GARANTICERTIFIKAT OCH IDENTIFIERINGSMODUL

1. Med detta dokument certifierar tillverkaren produktens korrekta konstruktion, användandet av material av högsta kvalitet, genomförandet av alla nödvändiga kontroller och dess överensstämmande med EU-direktiven. Produkten omfattas av en garantiperiod på 48 månader eller upp till 4000 cykler, från om med leveransdagen. Kunden måste kunna bevisa garantin med ett inköpsdokument och en kopia av en ifylld identifieringsblankett. Dessa dokument ska lämnas tillsammans med apparaten till Servicecentret. Personen som åkallar garantin måste anmäla felet, såsom art. 1495 c.c. föreskriver, inom 8 dagar från dess upptäckande. Garantin begränsas till byte eller reparation av de enskilda delarna som visar sig ha tillverkningsfel, exklusive den tekniska personalens resor, transporter, emballage etc. Fel eller skador till följd av felaktigt underhåll, felaktig strömförsörjning, försummelse, oerfarenhet eller skador som ej kan belastas tillverkaren undantages från garantin, såväl som delar som utsätts för normal slitage under användningen. Fel som orsakas av uteblivet normalt underhåll till följd av försummelse från användarens sida undantages från garantin. Denna garanti medför ingen kompensation för direkta eller indirekta skador av något slag på personer eller föremål till följd av apparatens eventuella ineffektivitet.
2. Garantin förfaller automatiskt om apparaterna repareras, modifieras eller åverkas av köparen eller av icke auktoriserad tredje part. Ansvaret för skador orsakade av defekta produkter upphör 10 år efter det datum då tillverkaren har introducerat dem på marknaden, och överförs på användaren, såsom föreskrivs av direktivet 85/374/CEE.
3. För garantiingrepp ska köparen vända sig enbart till säljaren, eller till de servicecenter som anges av tillverkaren, eller till själva tillverkaren. Garantin ger rätten att gratis byta ut den defekta delen. Rätten till utbyte av hela apparaten finns ej.
4. I fall av dispyt gällande garantins giltighet eller de levererade apparaternas kvalitet eller tillstånd, äger köparen ej rätt att låsa eller fördröja betalningen av priset eller delbetalningarna.
5. Inget skadestånd kan krävas av köparen på grund av stillastående av apparaterna.
6. Garantin förfaller om:
   a. Apparaten uppvisar skador orsakade av fall, exponering för flamma, vätskespill, blixtnedslag, naturkatastrofer eller andra orsaker som ej kan härledas till fabrikationsfel.
   b. Installationen ej har utförts korrekt.
   c. En felaktig inkoppling till elnätet har gjorts (felaktig nominell spänning) eller då lämpliga skyddsanordningar ej har installerats.
   d. Serienumret är avlägsnat, raderat eller ändrat.
7. Komponenterna som ersätts av garantin ska återbördas till Zhermack S.p.A. som skickar tillbaka reservdelen. Om den bytta delen ej byts ut kommer beställaren att debiteras.
8. Tillverkaren samt distributören är inte skyldiga att skaffa fram ersättande utrustning för reparationsperioden.
9. Av skatteskäl täcks utbytesdelarna av garanti endast i de fall då nödvändiga föreskrifter respekteras för att garantin ska gälla.
10. För övriga fall som ej omnämns i detta Garanticertifikat och regulationen hänvisar vi till civillagen.
11. Betalningen av fakturorna för arbetstid, traktamente och rätt att ringa ska genomföras vid mottagandet av dessa.
12. Tillverkaren och återförsäljaren ser till att behandla insamlad information med hänsyn till gällande normer rörande behandling av data, inklusive de som gäller uppfyllandet av säkerhetsåtgärderna, och i överensstämmande med vad som fastställs i informationen rörande behandling av data.

IDENTIFIKATIONSFORMULÄR

Maskinmodell:

.....

Maskinens serienummer:

.....

Köpare:

.....

Gata:

.....

Stad / postnummer:

.....

Tel:

.....

Organisationsnummer:

.....

Återförsäljare:

.....

Köparens underskrift:

.....

SV

10.3 KORT TEKNISKA INGREPP

Datum	Beskrivning av ingreppet	Underskrift

SV

"Referensfigurerna finns på sidorna 3, 4, 5 och 6 i denna manual och i produktens Quick Guide"

Tłumaczenie instrukcji oryginalnej

OGÓLNY SPIS TREŚCI

1. WSTĘP
1.1 Jak czytać i korzystać z Instrukcji Obsługi i Konserwacji
1.2 Używana terminologia i symbole

2. INFORMACJE OGÓLNE
2.1 Odpowiedzialność
2.2 Gwarancja: zasady ogólne
2.3 Użytkownicy
2.4 Ogólne zalecenia bezpieczeństwa

3. OPIS URZĄDZENIA
3.1 Ogólny opis urządzenia
3.2 Opis części składowych
3.3 Dane identyfikacyjne

4. CECHY TECHNICZNE
4.1 Cechy techniczne i zasada funkcjonowania
4.2 Dane techniczne
4.2.1 Wyposażenie standardowe
4.2.2 Ciężar i wymiary

5. TRANSPORT I PRZEMIESZCZANIE
5.1 Uwagi ogólne
5.2 Opakowanie i rozpakowanie
5.3 Transport i przemieszczanie
5.4 Demontaż/utylizacja

6. MONTAŻ I URUCHOMIENIE
6.1 Uwagi i ostrzeżenia
6.2 Wymagania dotyczące warunków otoczenia
6.3 Wymagania przestrzenne
6.3.1 Podłoże użytkowania
6.4 Podłączenie do sieci elektrycznej
6.5 Uruchomienie
6.6 Kompatybilność elektromagnetyczna
6.7 Programy Zhermack ustawione fabrycznie
6.8 Użycie wskazane
6.9 Użycie niewskazane / Użycie zakazane

7. UŻYCIE URZĄDZENIA
7,1 Uwagi ogólne
7.2 Obsługa mieszalnika w przypadku mieszania mas alginatowych
7.3 Obsługa mieszalnika w przypadku mieszania gipsu

8. KONSERWACJA
8.1 Czyszczenie urządzenia
8.2 Konserwacja bieżąca
8.3 Konserwacja nadzwyczajna
8.4 Uruchomienie po długiej nieaktywności
8.5 Jak zwrócić się o pomoc techniczną

9. DIAGNOSTYKA
9,1 Uwagi ogólne
9.2 Problemy i rozwiązania
9.3 Komunikaty o błędzie

10. ZAŁĄCZNIKI
10.1 Deklaracja zgodności CE
10.2 Certyfikat gwarancyjny i Formularz identyfikacyjny
10.3 Karta interwencji technicznych

Dane znajdujące się w niniejszej instrukcji mogą ulec zmianie bez uprzedniego ostrzeżenia.

PL

Rysunki odniesienia znajdują się na stronach 3, 4, 5 i 6 niniejszej instrukcji oraz w Quick Guide (Skróconej instrukcji) produktu

ROZDZIAŁ 1: WSTĘP

1.1 JAK CZYTAĆ I KORZYSTAĆ Z NINIEJSZEJ INSTRUKCJI OBSŁUGI I KONSERWACJI

Niniejsza „Instrukcja obsługi i konserwacji" dostarcza informacji na temat montażu, obsługi i konserwacji automatycznego mieszalnika Hurrimix² do mas alginatowych i gipsu przeznaczonych do celów stomatologicznych, wyprodukowanego przez Zhermack.

- Z urządzenia należy korzystać zgodnie z opisem w niniejszej Instrukcji: z tego powodu zaleca się jej całościowe i uważne przeczytanie przed montażem i uruchomieniem urządzenia, zwracając szczególną uwagę na komunikaty zapisane tłustym drukiem i zaznaczone odpowiednimi ramkami i/lub symbolami, które wskazują sytuacje zagrożenia lub zwrócenia uwagi (patrz paragraf 1.2).
- Uwzględnienie zasad i zaleceń podanych w niniejszej Instrukcji pozwala na bezpieczne użycie urządzenia oraz konieczne interwencje.
- Instrukcja Obsługi stanowi integralną część urządzenia: z tego względu należy stworzyć możliwość odniesienia się do niej oraz umieścić ją w pobliżu urządzenia i przechować ją we właściwy sposób (w miejscu chronionym, suchym, z dala od promieni słonecznych lub czynników atmosferycznych, itd.) podczas całego okresu funkcjonowania urządzenia, również w przypadku przekazania go kolejnemu użytkownikowi i tak czy inaczej do momentu jego końcowej utylizacji.
- Zaleca się aktualizację niniejszej instrukcji uzupełniając ją o ewentualne poprawki, dodatki lub zmiany dokonane przez Producenta. Wskazane jest również zapisywanie uwag i komentarzy w odpowiednich miejscach przygotowanych w końcowej części Instrukcji (patrz Załączniki: Adnotacje).
- Z Instrukcji należy korzystać tak, aby nie zniszczyć jej całkowicie ani częściowo.
- Nie usuwać, wyrywać ani przepisywać z żadnego powodu części Instrukcji.
- W razie zaginięcia instrukcji lub jej częściowego uszkodzenia, czyli w razie niemożliwości odczytu jej pełnej zawartości, należy zwrócić się po nową Instrukcję do Producenta.

PL

Niniejsza Instrukcja Obsługi i Konserwacji skierowana jest do operatorów w celu umożliwienia im właściwego korzystania z produktu. Zawiera ona informacje przydatne do wskazania zastosowania urządzenia zgodnie z projektem, a dokładniej: operator znajdzie w niej instrukcje i zalecenia:
- właściwego montażu urządzenia;
- opisu funkcjonowania urządzenia i wszystkich jego części;
- uruchomienia;
- poprawnej zaprogramowanej konserwacji;
- zwrócenia uwagi na najbardziej podstawowe zasady bezpieczeństwa i zapobiegania wypadkom.

Niniejsza Instrukcja podzielona jest na 10 rozdziałów, z których każdy odnosi się do konkretnego tematu związanego z urządzeniem.
W końcowej części Instrukcji znajdują się Załączniki przydatne do uzupełnienia niniejszej dokumentacji.

1.2 UŻYWANA TERMINOLOGIA I SYMBOLE

Bardzo ważne jest zwrócenie uwagi na następujące symbole oraz ich znaczenie, ponieważ ich funkcja polega na podkreśleniu szczególnych informacji, takich jak sytuacje szczególnej wagi, praktyczne rady lub proste informacje. Należy odnieść się do tej strony w razie wątpliwości dotyczących znaczenia symbolu znalezionego podczas lektury.

- Niektóre czynności, których nieuwzględnienie lub naruszenie części urządzenia może doprowadzić do poważnych obrażeń na osobach, zostaną zaznaczone symbolem:

NIEBEZPIECZEŃSTWO!
Symbol ten odnosi się do zasad bezpieczeństwa, których należy absolutnie przestrzegać, aby zagwarantować bezpieczeństwo własne i innych, oraz uniknąć szkód na urządzeniu.

- Sytuacje szczególnej wagi dotyczące niebezpiecznych stref lub sytuacji, czy ewentualnych czynności, których nieuwzględnienie może doprowadzić do utraty gwarancji jak i szkód na urządzeniu, czy innych elementach z nim związanych lub najbliższego otoczenia, zostaną zaznaczone symbolem:

UWAGA!
Symbol ten odnosi się do zasad bezpieczeństwa, których należy uważnie przestrzegać, aby zagwarantować bezpieczeństwo własne i innych, oraz uniknąć szkód na urządzeniu.

- Niektóre czynności, których nieuwzględnienie lub naruszenie części urządzenia może doprowadzić do uszkodzeń samego urządzenia lub automatycznej utraty gwarancji, zostaną zaznaczone symbolem:

ZAKAZ!
Czynność ta przywołuje uwagę w przypadku czynności, których należy absolutnie unikać, co oznacza, że są zakazane.

- Ewentualne informacje ogólne i/lub przydatne porady dotyczące jakiegokolwiek tematu, zostaną zaznaczone symbolem:

ADNOTACJA!
Symbol ten uwidacznia przydatne informacje i/lub porady.

Na urządzeniu umieszczono jeszcze inne tabliczki i symbole, które wskazują:

UWAGA! ZAGROŻENIE PORAŻENIEM PRĄDEM ELEKTRYCZNYM. Nie otwierać ani nie usuwać drzwiczek lub osłon przed odłączeniem zasilania.

KONIECZNE JEST UPEWNIENIE SIĘ, CZY WYSTĘPUJE UZIEMIENIE. .

KONIECZNE JEST ZAPOZNANIE SIĘ ZE WSKAZÓWKAMI ZAWARTYMI W NINIEJSZEJ INSTRUKCJI.

ZUŻYTY SPRZĘT ELEKTRYCZNY I ELEKTRONICZNY.
Urządzenia nie można wyrzucać łącznie z innymi odpadami, ale należy go oddać do recyklingu lub utylizacji zgodnie z odpowiednimi przepisami.

ROZDZIAŁ 2: INFORMACJE OGÓLNE

2.1 ODPOWIEDZIALNOŚĆ

Nieuwzględnienie zaleceń zawartych w niniejszej Instrukcji Obsługi i Konserwacji zwalnia Producenta od jakiejkolwiek odpowiedzialności.
W przypadku danych niezawartych lub niedających się wywnioskować z niniejszych stron, zaleca się bezpośrednio zwrócić do producenta.

Zhermack S.p.A.
Via Bovazecchino, 100
45021 Badia Polesine - RO - Italy
Tel. +39 0425 597611, Fax +39 0425 53596
http://www.zhermack.com, e-mail: info@zhermack.com

Jeśli konserwacja urządzenia zostanie przeprowadzona w sposób niezgodny z dostarczonymi zaleceniami, lub w sposób, który negatywnie wpłynie na integralność lub zmieni jego cechy, Zhermack uchyla się od odpowiedzialności związanej z bezpieczeństwem osób oraz wadliwym funkcjonowaniem urządzeń.

2.2 GWARANCJA: ZASADY OGÓLNE

W Załączniku do niniejszej Instrukcji Obsługi i Konserwacji znajduje się Certyfikat Gwarancyjny i Formularz Identyfikacyjny, który należy wypełnić w całości. W momencie sprzedaży zostaje udzielona gwarancja na urządzenie na okres 4 lat lub na maksymalną liczbę 4000 cykli. Gwarancją nie są objęte komponenty ulegające normalnemu zużyciu.
Komponenty ulegające normalnemu zużyciu:
- XR0250802 HURRIMIX ZBIORNIK ALGINATES x 2
- XR0250804 HURRIMIX- ZBIORNIK ELITE DENTAL STONES x2
- XR0250830 Pałeczka mieszająca Hurrimix
- XR0250820 Zestaw szpatułek Hurrimix
- XR0250926 Kompletna przekładnia zębata Hurrimix
- XR0250890 Uszczelki drzwi Hurrimix

Ogólnie, głównymi przyczynami utraty gwarancji są:
- niewłaściwe użycie urządzenia;
- niepoprawny montaż;
- brak przewidzianej konserwacji;
- zmiany lub interwencje nieupoważnione przez Producenta (szczególnie dotyczące urządzeń bezpieczeństwa);
- korzystanie z nieoryginalnych części zamiennych.

WAŻNE: Należy zawsze przechowywać oryginalne opakowanie produktu przez cały okres gwarancji. Opakowanie jest niezbędne przy wysyłce do serwisu klienta, w razie ewentualnej naprawy/wymiany produktu w przypadku wady fabrycznej lub usterki (wykluczając specjalne uszkodzenie, niedbałość o produkt, brak konserwacji zaprogramowanej, uszkodzenia podczas transportu). W przypadku, gdy nie dysponuje się oryginalnym opakowaniem, należy skontaktować się z firmą Zhermack i poprosić o instrukcje (ewentualne koszty kolejnego opakowania zostaną pobrane przy odbiorze przesyłki). Klient ponosi wszelkie koszty związane z nieodpowiednim zapakowaniem produktu odesłanego do producenta. Firma Zhermack nie odpowiada za wady, złe funkcjonowanie lub uszkodzenia produktu powstałe na skutek użycia nieprawidłowych opakowań czy też nierównoważnej lub wyższej jakości w stosunku do opakowań spedycyjnych.

Rysunki odniesienia znajdują się na stronach 3 ,4, 5 i 6 niniejszej instrukcji oraz w Quick Guide (Skróconej instrukcji) produktu

Zhermack uchyla się od odpowiedzialności, w przypadku jakiejkolwiek zmiany lub naruszenia integralności urządzenia bez uzyskania uprzedniej pisemnej autoryzacji ze strony Producenta. W konsekwencji: naprawy przeprowadzone przez nieupoważniony personel, korzystanie z nieoryginalnych części zamiennych i niezastosowanie się do zasad dotyczących montażu, wskazanych w niniejszej instrukcji, prowadzą do automatycznej utraty gwarancji.

2.3 UŻYTKOWNICY

Personel wyznaczony do obsługi urządzenia rozróżnia się w następujący sposób:

Operator - obsługujący
Osoba przeszkolona do obsługi urządzenia (dentysta, asystent, technik dentystyczny). Wykonuje zadania konieczne do funkcjonowania mieszalnika Hurrimix^2, takie jak: eksploatacja, czyszczenie, kontrola i proste interwencje związane ze zwyczajnym użyciem urządzenia;
Operator-obsługujący musi obsługiwać urządzenie zamontowane zgodnie z treścią niniejszej instrukcji.

Przed użyciem urządzenia i każdą na nim interwencją, obsługujący będzie musiał przeczytać z najwyższą uwagą całość niniejszej instrukcji, sporządzonej w celu zagwarantowania racjonalnego i bezpiecznego użycia urządzenia i przestrzegać jej treści; ponadto będzie musiał wprowadzić na karcie interwencji technicznych, w Załączniku do niniejszej Instrukcji, interwencje konserwacyjne, wymiany komponentów urządzenia jak i zwyczajne uwagi dotyczące jego nieprawidłowego funkcjonowania.

Konserwator upoważniony przez Zhermack
Osoba, która interweniuje we wszystkich warunkach funkcjonowania i na wszystkich poziomach ochronnych, aby dokonać napraw/regulacji mechanicznych, elektrycznych lub przeprowadzić konserwację zapobiegawczą w określonych odstępach czasu oraz ewentualną wymianę części.

2.4 OGÓLNE ZALECENIA BEZPIECZEŃSTWA

Zadaniem obsługującego jest uważne przestrzeganie porad i uwag podanych poniżej, aby zachować urządzenie w jak najlepszym stanie i korzystać z niego w warunkach optymalnego bezpieczeństwa:
- nie pozwalać nieprzeszkolonemu personelowi na korzystanie z urządzenia;
- przygotować optymalną powierzchnię roboczą dbając o przestrzeń operacyjną wolną od przeszkadzających przedmiotów, czystą i odpowiednio oświetloną;
- unikać sytuacji rozpraszających uwagę podczas korzystania z urządzenia;
- zakazana jest obróbka materiałów o cechach innych od tych, dla których urządzenie zostało zaprojektowane;
- aby wyizolować urządzenie, należy umieścić główny przełącznik w położeniu „0";
- w przypadku awarii, postępować zgodnie z radami znajdującymi się w niniejszej instrukcji obsługi; w razie wątpliwości zatrzymać urządzenie, odłączyć przewód zasilający i niezwłocznie skontaktować się z Autoryzowanym Centrum Serwisowym;
- nie otwierać części urządzenia zawierających elementy elektryczne;
- przed przeprowadzeniem jakiejkolwiek czynności czyszczenia, konserwacji zwyczajnej i/lub nadzwyczajnej upewnić się, że wtyczka elektryczna urządzenia jest odłączona od sieci zasilania;
- nie wymieniać przewodu zasilania, ani naruszać integralności wtyczki z wyposażenia; w celu wymiany z powodu uszkodzenia lub zużycia, zwracać się wyłącznie do Autoryzowanego Centrum Obsługi Klienta;
- zawsze upewnić się, czy wewnątrz obszaru roboczego nie pozostały jakiekolwiek ciała obce (komora wirówkowa i drzwiczki), aby uniknąć uszkodzenia urządzenia i/lub zranienia personelu;
- nie używać benzyny ani łatwopalnych rozpuszczalników jako środków czyszczących, lecz korzystać wyłącznie z substancji nieulegających łatwemu zapaleniu, niekorodujących i nie toksycznych (patrz paragraf 8.1).

- UWAGA: aby uniknąć ryzyka porażenia prądem elektrycznym, urządzenie to może być podłączone wyłącznie do sieci zasilającej z uziemieniem ochronnym.
- Zhermack uchyla się od odpowiedzialności za ewentualne uszkodzenia urządzenia spowodowane nieprawidłową konserwacją przeprowadzoną przez niewykwalifikowany personel lub niezgodną z całą treścią niniejszej instrukcji.
- Zhermack uchyla się od odpowiedzialności za jakiekolwiek obrażenia na osobach lub uszkodzenia na rzeczach, które spowodowane byłyby użyciem innym i niewskazanym w treści niniejszej instrukcji.

W razie zaistnienia nawet niewielkiego pożaru wewnątrz samego urządzenia lub w jego pobliżu, do zgaszenia go użyć wyłącznie gaśnicy proszkowej. Zakazane jest korzystanie z wody.

ROZDZIAŁ 3: OPIS URZĄDZENIA

3.1 OGÓLNY OPIS URZĄDZENIA

Urządzenie opisane w niniejszej instrukcji to mieszalnik Hurrimix^2 zaprojektowany do automatycznego mieszania mas alginatowych i gipsu przeznaczonych do celów stomatologicznych. Można go używać w gabinecie dentystycznym z zachowaniem przynajmniej 1,5 m odległości od pacjenta z każdej strony.

3.2 OPIS CZĘŚCI SKŁADOWYCH - *Rys. A*

1. Pokrywa
2. Komora mieszania
3. Wyświetlacz cyfrowy
4. Wyłącznik główny 0/I
5. Bezpieczniki ochronne (2 x 230V lub 2 x 115V)
6. Złącze zasilania
7. Przycisk włączania/wyłączania – otwarcia pokrywy
8. Przycisk programów (8a, 8b)
9. Przycisk "+" czas mieszania
10. Przycisk "-" czas mieszania
11. Przycisk START/STOP
12. Kabel zasilania (230V lub 115V)

3.3 DANE IDENTYFIKACYJNE - *Rys. B*

Urządzenie opisane w niniejszej instrukcji wyposażone jest w tabliczkę wskazującą jego dane identyfikacyjne i Producenta:

A Nazwa i adres Producenta
B Kod i model urządzenia
C Numer wpisowy
D Wskazania dot. zasilania

Urządzenie zostało wykonane zgodnie z dyrektywami EWG podanymi w "Deklaracji zgodności CE" w Załączniku. Z informacji identyfikacyjnych należy korzystać w przypadku konieczności zamówienia części zamiennych, uzyskania informacji i serwisu ze strony Autoryzowanego Centrum Obsługi Klienta. Jeśli stan tabliczki pogorszy się z powodu zużycia, również częściowo i/lub nie będą czytelne wszystkie jej części, zaleca się zwrócenie do Producenta o kolejną podając jej wszystkie dane.

Nie usuwać i/lub niszczyć tabliczki, aby zawsze móc rozpoznać wszystkie informacje identyfikacyjne urządzenia.

ROZDZIAŁ 4: CECHY TECHNICZNE

4.1 CECHY TECHNICZNE I ZASADA FUNKCJONOWANIA

Zhermack wytwarza jakościowo i technologicznie zaawansowane urządzenia do pracy w sposób, który pozwala użytkownikowi korzystającemu z nich codziennie daje odczuć, że zostały one zaprojektowane i przygotowane na miarę jego wymogów pracy. Wykonując własne produkty, Zhermack wyposażyła się w nowatorskie przyrządy z sektora projektowania, służące do zapewnienia jak najlepszego funkcjonowania sprzętu. Zastosowanie wysokiej jakości materiałów i przeprowadzenie wszystkich testów koniecznych do zapewnienia bezpieczeństwa operatorowi, stanowi o gwarancji produktów Zhermack i ich konkurencyjności na poziomie światowym.
Działanie mieszalnika Hurrimix^2 polega na mieszaniu mas alginatowych i gipsu przeznaczonych do celów stomatologicznych. Urządzenie ma następujące zalety:
- stała jakość mieszania;
- gładka masa;
- bardzo zredukowany czas mieszania w stosunku do mieszania ręcznego;
- oprogramowanie z 20 programami mieszania (które użytkownik może zmieniać w zależności od potrzeb): 10 programów do mas alginatowych i 10 programów do gipsów, niektóre ustawione fabrycznie dla produktów Zhermack;
- łatwa obsługa programów i mieszania dzięki cyfrowemu wyświetlaczowi o dużych rozmiarach.

PL

4.2 DANE TECHNICZNE

Dane techniczne dotyczące mieszalnika Hurrimix²:

Napięcie zasilania	230 V ~ ± 10% 50/60Hz (lub 115 V ~ ± 10% 50/60Hz)
Pobór mocy	550 VA (230 V) | 550 VA (115 V)
Cykl roboczy	TON max 20" TOFF min 3'
Bezpieczniki ochronne (x2 - 5x20)	Model 230 Vac: T 6,3A H 250V Model 115 Vac: T 10A H 250V
Stopień ochrony IP	IP20
Poziom mocy akustycznej	<80 dB
Kategoria przepięciowa	II
Stopień zanieczyszczenia nominalnego do zastosowania	2

4.2.1 WYPOSAŻENIE STANDARDOWE - *Rys. C*

Oprócz niniejszej Instrukcji obsługi i konserwacji i skróconej instrukcji obsługi, z mieszalnikiem Hurrimix² dostarczane są:

Komponent	Ilość	Kod*
12a. Kabel zasilający 230v	1	XE2515375
12b. Kabel zasilający 115 V	1	XE2512376
12c. Kabel zasilający 230 UK	1	_____
13. Pojemniki do mieszania mas alginatowych x2	1	XR0250802
14. Pojemniki do mieszania gipsu x2	1	XR0250804
15. Zestaw łopatek	1	XR0250820
16. Mieszadło do mieszania wstępnego	1	XR0250830
17. Butelka z podziałką	1	XR0250840

(*) Kod Zamówienia, do użycia podczas zamawiania części zamiennych.

4.2.2 CIĘŻAR I GABARYTY

Wymiary bez opakowania

Wysokość (h)	cm. 31
Wysokość z otwartą pokrywą (h max)	cm. 50
Szerokość (l)	cm. 27
Głębokość (p)	cm. 32
Ciężar	Kg. 19

PL

ROZDZIAŁ 5: TRANSPORT I PRZEMIESZCZANIE

5.1 UWAGI OGÓLNE

Transport i składowanie:

Temperatura	-20°C / +60°C
Wilgotność	Max 80%
Ciśnienie	500 - 1060 mbar

Aby uniknąć obrażeń na osobach i uszkodzeń rzeczy, zaleca się zwrócenie najwyższej uwagi na przemieszczanie urządzenia, surowo przestrzegając wszystkich środków bezpieczeństwa oraz instrukcji zawartych w poniższych rozdziałach.

5.2 OPAKOWANIE I ROZPAKOWANIE - *Rys. D*

Cały materiał jest dokładnie kontrolowany przez Producenta przed wysyłką. W momencie otrzymania urządzenia upewnić się, że nie uległo uszkodzeniu podczas transportu lub czy opakowanie nie zostało naruszone ani nie usunięto części znajdujących się wewnątrz. W razie zauważenia uszkodzeń lub braku części, należy natychmiast powiadomić Dystrybutora i Przewoźnika przedstawiając dokumentację fotograficzną. Opakowanie wykonane z kartonowego pudełka z wewnętrznymi osłonami wykonanymi ze styropianu, zawiera:

- mieszalnik Hurrimix²;
- materiał w wyposażeniu (patrz par. 4.2.1);
- Instrukcję Obsługi i Konserwacji;
- skrócona instrukcja obsługi.

WAŻNE: Należy zawsze przechowywać oryginalne opakowanie produktu przez cały okres gwarancji. Opakowanie jest niezbędne przy wysyłce do serwisu klienta, w razie ewentualnej naprawy/wymiany produktu w przypadku wady fabrycznej lub usterki (wykluczając specjalne uszkodzenie, niedbałość o produkt, brak konserwacji zaprogramowanej, uszkodzenia podczas transportu). W przypadku, gdy nie dysponuje się oryginalnym opakowaniem, należy skontaktować się z firmą Zhermack i poprosić o instrukcje (ewentualne koszty kolejnego opakowania zostaną pobrane przy odbiorze przesyłki). Klient ponosi wszelkie koszty związane z nieodpowiednim zapakowaniem produktu odesłanego do producenta. Firma Zhermack nie odpowiada za wady, złe funkcjonowanie lub uszkodzenia produktu powstałe na skutek użycia nieprawidłowych opakowań czy też nierównoważnej lub wyższej jakości w stosunku do opakowań spedycyjnych.

5.3 TRANSPORT I PRZEMIESZCZANIE

W razie konieczności przestawienia urządzenia należy:

1. odłączyć urządzenie od instalacji elektrycznej;
2. chwycić urządzenie (patrz par. 6.5 Rys. 1), dbając o utrzymanie go w pionowej pozycji. W tym celu należy zwrócić uwagę na ciężar i wymiary samego urządzenia (patrz par. 4.2.3), aby uniknąć uszkodzeń jakiegokolwiek rodzaju spowodowanych nieprzestrzeganiem danych wartości.
3. Zapakować urządzenie w jego oryginalne opakowanie, jeśli jest to możliwe i zwrócić najwyższą uwagę na ochronę urządzenia przed uderzeniami lub upadkiem, ponieważ towar transportowany jest na odpowiedzialność właściciela.

W czasie transportu i przenoszenia zabrania się trzymania mieszalnika Hurrimix² za pokrywę albo w sposób inny niż zostało to określone.

- Nieprzestrzeganie powyższych zasad zwalnia Producenta od odpowiedzialności względem nieprawidłowego funkcjonowania urządzenia i doprowadza do utraty gwarancji.
- W razie wysyłki i/lub dostarczenia urządzenia do Autoryzowanego Centrum Obsługi Klienta, konieczne jest załączenie kopii dokumentu zakupu oraz kopii poprawnie wypełnionego formularza identyfikacyjnego.
- W przypadku, gdy urządzenie musi zostać przeniesione, należy upewnić się, że gałki zabezpieczające są prawidłowo założone i zamocowane. Należy ponadto używać oryginalnego opakowania, w przeciwnym wypadku urządzenie może zostać uszkodzone.

5.4 DEMONTAŻ/UTYLIZACJA

Czyste i dezynfekcji urządzenia i akcesoriów przed demontaż/utylizacja.

W przypadku likwidacji materiałów z opakowania, użytkownik musi postępować zgodnie z normami obowiązującymi we własnym Kraju dotyczącymi następujących materiałów:

- drewno/papier: materiał nie zanieczyszczający, lecz do odpowiedniego recyklingu;
- Polistyrol/plastik: materiał zanieczyszczający nie do spalenia (toksyczne spaliny) ani porzucenia, lecz do likwidacji zgodnie z przepisami obowiązującymi w Kraju użytkownika.

W razie likwidacji urządzenia operator zgodnie z dyrektywami EWG oraz przepisami obowiązującymi w Kraju użytkownika, będzie musiał przeprowadzić rozbiórkę, usunięciem lub recyklingiem materiałów takich jak:

- części plastikowe; części stalowe; części szklane; powleczone przewody elektryczne; części gumowe;
- brak jest substancji toksycznych i korodujących.

W przypadku utylizacji materiałów służących do mieszania, postąpić zgodnie z informacjami znajdującymi się na etykietach pojedynczych produktów; w każdym razie przestrzegać dyrektyw EWG i przepisów obowiązujących w Kraju użytkownika.

Produkt nie może być traktowany jako odpad komunalny, lecz po jego wycofaniu z użytkowania, musi być składowany zgodnie z Dyrektywą Europejską2012/19/UE lub zgodnie z normami obowiązującymi w kraju użytkowania.

ROZDZIAŁ 6: MONTAŻ I URUCHOMIENIE

6.1 UWAGI I OSTRZEŻENIA

Przed przejściem do prac montażowych należy upewnić się, że zaistniały wszystkie warunki bezpieczeństwa i postąpić zgodnie z następującymi instrukcjami.

W celu większej jasności, liczby podane na rysunkach znajdujących się w ramkach poniższych paragrafów, są zgodne z liczbami wskazanymi w Roz. 3 dotyczącym "Opisu urządzenia".

6.2 WYMAGANIA DOTYCZĄCE WARUNKÓW OTOCZENIA

O ile brak jest innych uściśleń w zamówieniu, uznaje się, że urządzenie musi być przystosowane do poprawnego funkcjonowania w następujących warunkach środowiskowych:

Użycie	Wewnątrz
Wysokość	Do 2000 m (761,5 mbar)
Temperatura pracy	Od 10°C do 35°C
Wilgotność	Maks. 80%

Rysunki odniesienia znajdują się na stronach 3 ,4, 5 i 6 niniejszej instrukcji oraz w Quick Guide (Skróconej instrukcji) produktu

Warunki inne od podanych mogą doprowadzić do nieoczekiwanego nieprawidłowego funkcjonowania lub uszkodzeń. Oświetlenie miejsca, w którym znajduje się urządzenie musi być wystarczające i gwarantować dobrą widoczność wszystkich części urządzenia. Należy zagwarantować widoczność nie mniejszą niż 200 lx, dbając o jednolitość oświetlenia i brak odbić światła, aby uniknąć oślepienia obsługującego.

Urządzenie samo w sobie nie może stać się przyczyną wybuchu ani pożaru: nie jest jednak przystosowane i/lub zaprojektowane do pracy w atmosferze zagrożonej wybuchem lub pożarem.

Instalacja oświetlenia strefy pracy jest ważna dla bezpieczeństwa osób i jakości pracy. We Włoszech temat ten ujęty jest w dekrecie ministerialnym, który określa w jasny sposób średni poziom zaleconego oświetlenia. W innych Krajach obowiązują aktualne przepisy dotyczące zapobiegania wypadkom i higieny pracy.

6.3 PRZESTRZEŃ KONIECZNA DO OBSŁUGI

Wybór miejsca i przestrzeni odpowiednich do montażu urządzenia ważny jest zarówno ze względu na jakość pracy i bezpieczeństwa, jak na poprawne przeprowadzenie konserwacji.
Wspomniana strefa musi być nie tylko wystarczająco obszerna, aby umożliwić optymalne funkcjonowanie urządzenia i zapewnić przestrzeń podczas czyszczenia i prac konserwacyjnych, ale również odpowiednio oświetlona, wietrzona niewypełniona kurzem i niewystawiona na bezpośrednie działanie promieni słonecznych. Ponato urządzenie powinno być usytuowane w taki sposób, aby możliwe było swobodne manipulowanie wtyczką zasilania.

6.3.1 PODŁOŻE UŻYTKOWANIA

Fig. F: Mieszalnik Hurrimix^2 został zaprojektowany do pracy w pozycji opartej na płaszczyźnie sztywnej i równoległej do podłoża. Z tego względu, odpowiednimi płaszczyznami do oparcia są meble gabinetowe (do zastosowania w pozycji stojącej) lub blaty modelarskie (do zastosowania w pozycji siedzącej) po uprzedniej kontroli ich stabilności.

6.4 PODŁĄCZENIE DO SIECI ELEKTRYCZNEJ

W momencie podłączania należy sprawdzić:
- czy napięcie i częstotliwość sieci zasilania odpowiadają tym, wskazanym na tabliczce (błędne napięcie zasilania może uszkodzić urządzenie);
- czy sieć zasilania wyposażona jest w odpowiednią instalację uziemiającą.

Ustawić urządzenie w taki sposób, by wtyczka zasilająca, która służy za odłącznik, była łatwo dostępna.

Zakazane jest naruszanie integralności przewodu zasilania i jego wtyczki. W celu ich wymiany z powodu uszkodzenia i/lub zużycia, zwracać się wyłącznie do Autoryzowanego Centrum Obsługi Klienta.

Obowiązkowe jest podłączenie do uziemienia. W przypadku, gdy konieczne będzie użycie przedłużacza, również ten powinien być z uziemieniem.

6.5 URUCHOMIENIE

Przed rozpoczęciem mieszania należy usunąć gałki zabezpieczające znajdujące się pod urządzeniem (***Rys. E***).

Rys. 1 Ustawić urządzenie płasko na blacie.
Rys. 2: Włożyć złącze kabla zasilania do odpowiedniego gniazda z tyłu urządzenia i następnie podłączyć wtyczkę do sieci elektrycznej. Stosować się do instrukcji przedstawionych w paragrafie 6.4.
Rys. 3: Włączyć urządzenie, wciskając wyłącznik główny I/0 (rys. A, 4).
Rys. 4: Następnie trzymać wciśnięty przez 2 sekundy, przycisk włączania/wyłączania–otwarcie pokrywy, znajdujący się na panelu sterowania (rys. A, 7).

Dla wyłączenia urządzenia, należy użyć przycisku włączenia/wyłączenia-otwarcia drzwiczek (rys. A, 7) i następnie wcisnąć główny wyłącznik I/O (rys.A, 4).

Niezastosowanie się do jednej z powyższych zasad montażu urządzenia, może być przyczyną jego niewłaściwego funkcjonowania z następującą po tym utratą gwarancji.

6.6 KOMPATYBILNOŚĆ ELEKTROMAGNETYCZNA

Jako urządzenie elektromedyczne, Hurrimix^2 wymaga specjalnych środków ostrożności dotyczących Kompatybilności Elektromagnetycznej i musi zostać wprowadzony do użytku zgodnie z poniższymi informacjami.

Przenośne urządzenia do komunikacji bezprzewodowej (np telefony komórkowe) mogą wpływać na przedmiotowe urządzenie elektromedyczne.

- Urządzenie Hurrimix^2 , jako urządzenie elektromedyczne, nie powinno być używane w pobliżu lub ustawione na innym sprzęcie. Jeśli będzie to konieczne, zaleca się poprzez obserwację sprawdzić, czy na pracę obu urządzeń ma wpływ możliwe, niepożądane sprzężenie elektromagnetyczne.
- Należy używać przewodu zasilającego dostarczonego w zestawie. W przypadku uszkodzenia należy go wymienić na nowy odpowiednik przewodu dostarczonego przez firmę Zhermack.

Nie korzystać z urządzenia bez obciążenia, czyli pozbawionego misek mieszających, dostarczanych w zestawie.

PL

Hurrimix^2 115Vac/60 Hz **Wskazówki i deklaracja producenta - emisja elektromagnetyczna**		
Urządzenie Hurrimix^2 przeznaczone jest do pracy w środowisku elektromagnetycznym opisanym poniżej. Nabywca lub użytkownik urządzenia powinien upewnić się, że urządzenie pracuje w takim właśnie środowisku.		
Test na emisyjność	**Zgodność**	**Wskazówki dotyczące środowiska elektromagnetycznego**
Emisja o częstotliwości radiowej CISPR11	Grupa 1	Urządzenie Hurrimix^2 korzysta z energii o częstotliwości radiowej wyłącznie do celów wewnętrznych. W związku z tym emisje o częstotliwości radiowej są bardzo słabe i istnieje niewielkie ryzyko zakłóceń działania sprzętu elektronicznego w najbliższym otoczeniu.
Emisja o częstotliwości radiowej CISPR11	Klasa B	Urządzenie Hurrimix^2 można używać w każdych warunkach, w tym również w domach oraz w obiektach bezpośrednio podłączonych do publicznej niskonapięciowej sieci zasilającej budynki mieszkalne.
Emisje harmoniczne IEC 61000-3-2	Klasa A	
Wahania napięcia, emisje migotania IEC 61000-3-3	Spełnia wymagania	

Hurrimix² 230Vac/50 Hz Wskazówki i deklaracja producenta - emisja elektromagnetyczna		
Urządzenie Hurrimix² przeznaczone jest do pracy w środowisku elektromagnetycznym opisanym poniżej. Nabywca lub użytkownik urządzenia powinien upewnić się, że urządzenie pracuje w takim właśnie środowisku.		
Test na emisyjność	**Zgodność**	**Wskazówki dotyczące środowiska elektromagnetycznego**
Emisja o częstotliwości radiowej EN 55011	Grupa 1	Urządzenie Hurrimix² korzysta z energii o częstotliwości radiowej wyłącznie do celów wewnętrznych. W związku z tym emisje o częstotliwości radiowej są bardzo słabe i istnieje niewielkie ryzyko zakłóceń działania sprzętu elektronicznego w najbliższym otoczeniu.
Emisja o częstotliwości radiowej EN 55011	Klasa B	Urządzenie Hurrimix² można używać w każdych warunkach, w tym również w domach oraz w obiektach bezpośrednio podłączonych do publicznej niskonapięciowej sieci zasilającej budynki mieszkalne.
Emisje harmoniczne EN 61000-3-2	Klasa A	
Wahania napięcia, emisje migotania EN 61000-3-3	Spełnia wymagania	

Hurrimix² 115Vac/60Hz Wskazówki i deklaracja producenta – odporność elektromagnetyczna			
Urządzenie Hurrimix² przeznaczone jest do pracy w środowisku elektromagnetycznym opisanym poniżej. Nabywca lub użytkownik Hurrimix² powinien upewnić się, że urządzenie pracuje w takim właśnie środowisku.			
Test ODPORNOŚCI	**Poziom testowy, norma IEC 60601**	**Poziom zgodności**	**Wskazówki dotyczące środowiska elektromagnetycznego**
Wyładowania elektrostatyczne (ESD) IEC 61000-4-2	+/-6kV styk +/-8kV powietrze	Nie dotyczy.	Podłogi powinny być drewniane, betonowe lub pokryte płytkami ceramicznymi. Jeśli są pokryte materiałem syntetycznym, wilgotność względna powinna wynosić przynajmniej 30 %.
Szybkozmienne zakłócenia przejściowe IEC 61000-4-4	+/-2kV dla linii zasilających +/-1kV dla linii wejściowych/wyjściowych	Nie dotyczy.	Jakość zasilania powinna być taka, jak dla typowych instalacji handlowych czy szpitalnych.
Skoki napięcia IEC 61000-4-5	+/-1 kV tryb różnicowy +/-2 kV tryb współbieżny	Nie dotyczy.	Jakość zasilania powinna być taka, jak dla typowych instalacji handlowych czy szpitalnych.
Spadki, krótkie przerwy i wahania napięcia na przewodach zasilania IEC 61000-4-11	<5% UT (>95% spadek U_T) przez 0,5 cyklu 40 % U_T (60% spadek U_T) przez 5 cykli 70 % U_T (30% spadek U_T) przez 25 cykli <5 % U_T (>95% spadek U_T) przez 5 s	Nie dotyczy.	Jakość zasilania powinna być taka, jak dla typowych instalacji handlowych czy szpitalnych. Jeśli użytkownik Hurrimix² wymaga ciągłego korzystania z urządzenia nawet podczas przerw w zasilaniu, zaleca się podłączenie urządzenia do zasilacza awaryjnego.
Pole magnetyczne o częstotliwości sieci zasilającej (50/60 Hz) IEC 61000-4-8	3A/m	Nie dotyczy.	Poziom pól magnetycznych źródeł zasilania powinien mieścić się w granicach obowiązujących dla typowych instalacji handlowych lub szpitalnych.
UWAGA : U_T to zasilanie prądem zmiennym przed zastosowaniem poziomu testowego.			

Hurrimix² 230Vac/50Hz Wskazówki i deklaracja producenta – odporność elektromagnetyczna			
Urządzenie Hurrimix² przeznaczone jest do pracy w środowisku elektromagnetycznym opisanym poniżej. Nabywca lub użytkownik Hurrimix² powinien upewnić się, że urządzenie pracuje w takim właśnie środowisku.			
Test ODPORNOŚCI	**Poziom testowy, norma EN 60601**	**Poziom zgodności**	**Wskazówki dotyczące środowiska elektromagnetycznego**
Wyładowania elektrostatyczne (ESD) EN 61000-4-2	+/-6kV styk +/-8kV powietrze	Nie dotyczy.	Podłogi powinny być drewniane, betonowe lub pokryte płytkami ceramicznymi. Jeśli są pokryte materiałem syntetycznym, wilgotność względna powinna wynosić przynajmniej 30 %.
Szybkozmienne zakłócenia przejściowe EN 61000-4-4	+/-2kV dla linii zasilających +/-1kV dla linii wejściowych/wyjściowych	Nie dotyczy.	Jakość zasilania powinna być taka, jak dla typowych instalacji handlowych czy szpitalnych.
Skoki napięcia EN 61000-4-5	+/-1 kV tryb różnicowy +/-2 kV tryb współbieżny	Nie dotyczy.	Jakość zasilania powinna być taka, jak dla typowych instalacji handlowych czy szpitalnych.
Spadki, krótkie przerwy i wahania napięcia na przewodach zasilania EN 61000-4-11	<5% UT (>95% spadek U_T) przez 0,5 cyklu 40 % U_T (60% spadek U_T) przez 5 cykli 70 % U_T (30% spadek U_T) przez 25 cykli <5 % U_T (>95% spadek U_T) przez 5 s	Nie dotyczy.	Jakość zasilania powinna być taka, jak dla typowych instalacji handlowych czy szpitalnych. Jeśli użytkownik Hurrimix² wymaga ciągłego korzystania z urządzenia nawet podczas przerw w zasilaniu, zaleca się podłączenie urządzenia do zasilacza awaryjnego.
Pole magnetyczne o częstotliwości sieci zasilającej (50/60 Hz) EN 61000-4-8	3A/m	Nie dotyczy.	Poziom pól magnetycznych źródeł zasilania powinien mieścić się w granicach obowiązujących dla typowych instalacji handlowych lub szpitalnych.
UWAGA : U_T to zasilanie prądem zmiennym przed zastosowaniem poziomu testowego.			

PL

Rysunki odniesienia znajdują się na stronach 3 ,4, 5 i 6 niniejszej instrukcji oraz w Quick Guide (Skróconej instrukcji) produktu

Hurrimix² 115Vac/60Hz

Wskazówki i deklaracja producenta – Odporność elektromagnetyczna

Urządzenie Hurrimix² przeznaczone jest do pracy w środowisku elektromagnetycznym opisanym poniżej. Nabywca lub użytkownik urządzenia powinien upewnić się, że urządzenie pracuje w takim właśnie środowisku.

Test ODPORNOŚCI	Poziom testowy IEC 60601-2	Poziom zgodności	Wskazówki dotyczące środowiska elektromagnetycznego
Zaburzenia elektromagnetyczne w zakresie przewodzone RF IEC 61000-4-6 Zaburzenia elektromagnetyczne w zakresie promieniowane RF IEC 61000-4-3	3 V eff 150 kHz do 80 MHz 3 V/m 80 MHz do 2,5 GHz	V_1 = 3 V rms E_1 = 3 V / m	Przenośne urządzenia do komunikacji bezprzewodowej oraz telefony komórkowe nie powinny być używane w mniejszej odległości od żadnej części Hurrimix², w tym również okablowania, niż zalecany minimalny dystans wyliczony z równań stosowanych do częstotliwości pracy nadajnika. **Zalecany minimalny dystans** $d = [3,5 / V_1] \sqrt{P}$ $d = [3,5 / E_1] \sqrt{P}$ od 80 MHz do 800MHz $d = [7/ E_1] \sqrt{P}$ od 800 MHz do 2,5 GHz Gdzie P jest maksymalną wartością mocy wyjściowej nadajnika w watach (W) zgodnie z informacją od producenta nadajnika, a d jest zalecanym, minimalnym dystansem w metrach (m). Moc zaburzeń elektromagnetycznych pochodzących ze stałych nadajników fal RF, ustalonych w warunkach miejscowych [(a)], powinna być niższa niż poziom zgodności dla każdego zakresu częstotliwości [(b)]. Interferencja może zachodzić w pobliżu urządzeń oznaczonych przez poniższy symbol:

Uwaga 1: Dla 80 MHz i 800 MHz przyjmuje się wyższy zakres częstotliwości.

Uwaga 2: Podane informacje nie stosują się w każdej sytuacji. Na propagację fal elektromagnetycznych mają wpływ absorpcja i odbicia od powierzchni, obiektów oraz osób.

a) Moce pól pochodzących od określonych nadajników takich jak stacje bazowe telefonii komórkowej i przekaźniki radiowe, radio amatorskie, transmisja radiowa na falach AM i FM oraz transmisja TV nie dają się teoretycznie przewidzieć z dokładnością. Aby oszacować środowisko elektromagnetyczne należy rozważyć badanie warunków miejscowych. Jeśli zmierzona moc pola w miejscu gdzie pracuje urządzenie Hurrimix², przekracza odpowiedni poziom zgodności, powinno sprawdzać się czy urządzenie pracuje normalnie. Jeśli zaobserwuje się niewłaściwą pracę, może okazać się niezbędne poczynić odpowiednie kroki zapobiegawcze, takie jak przestawienie bądź przeniesienie urządzenia.

b) Dla częstotliwości spoza zakresu 150 kHz do 80 MHz, moc pola nie powinna być większa niż 3 V/m.

PL

Hurrimix² 230Vac/50Hz

Wskazówki i deklaracja producenta – Odporność elektromagnetyczna

Urządzenie Hurrimix² przeznaczone jest do pracy w środowisku elektromagnetycznym opisanym poniżej. Nabywca lub użytkownik urządzenia powinien upewnić się, że urządzenie pracuje w takim właśnie środowisku.

Test ODPORNOŚCI	Poziom testowy EN 60601-2	Poziom zgodności	Wskazówki dotyczące środowiska elektromagnetycznego
Zaburzenia elektromagnetyczne w zakresie przewodzone RF EN 61000-4-6 Zaburzenia elektromagnetyczne w zakresie promieniowane RF EN 61000-4-3	3 V eff 150 kHz do 80 MHz 3 V/m 80 MHz do 2,5 GHz	V_1 = 3 V rms E_1 = 3 V / m	Przenośne urządzenia do komunikacji bezprzewodowej oraz telefony komórkowe nie powinny być używane w mniejszej odległości od żadnej części Hurrimix², w tym również okablowania, niż zalecany minimalny dystans wyliczony z równań stosowanych do częstotliwości pracy nadajnika. **Zalecany minimalny dystans** $d = [3,5 / V_1] \sqrt{P}$ $d = [3,5 / E_1] \sqrt{P}$ od 80 MHz do 800MHz $d = [7/ E_1] \sqrt{P}$ od 800 MHz do 2,5 GHz Gdzie P jest maksymalną wartością mocy wyjściowej nadajnika w watach (W) zgodnie z informacją od producenta nadajnika, a d jest zalecanym, minimalnym dystansem w metrach (m). Moc zaburzeń elektromagnetycznych pochodzących ze stałych nadajników fal RF, ustalonych w warunkach miejscowych [(a)], powinna być niższa niż poziom zgodności dla każdego zakresu częstotliwości [(b)]. Interferencja może zachodzić w pobliżu urządzeń oznaczonych przez poniższy symbol:

Uwaga 1: Dla 80 MHz i 800 MHz przyjmuje się wyższy zakres częstotliwości.

Uwaga 2: Podane informacje nie stosują się w każdej sytuacji. Na propagację fal elektromagnetycznych mają wpływ absorpcja i odbicia od powierzchni, obiektów oraz osób.

a) Moce pól pochodzących od określonych nadajników takich jak stacje bazowe telefonii komórkowej i przekaźniki radiowe, radio amatorskie, transmisja radiowa na falach AM i FM oraz transmisja TV nie dają się teoretycznie przewidzieć z dokładnością. Aby oszacować środowisko elektromagnetyczne należy rozważyć badanie warunków miejscowych. Jeśli zmierzona moc pola w miejscu gdzie pracuje urządzenie Hurrimix², przekracza odpowiedni poziom zgodności, powinno sprawdzać się czy urządzenie pracuje normalnie. Jeśli zaobserwuje się niewłaściwą pracę, może okazać się niezbędne poczynić odpowiednie kroki zapobiegawcze, takie jak przestawienie bądź przeniesienie urządzenia.

b) Dla częstotliwości spoza zakresu 150 kHz do 80 MHz, moc pola nie powinna być większa niż 3 V/m.

Zalecany minimalny dystans między przenośnymi urządzeniami do komunikacji bezprzewodowej oraz telefonami komórkowymi a Hurrimix²			
Hurrimix² jest przeznaczone do pracy w środowisku elektromagnetycznym, w którym zaburzenia elektromagnetyczne RF są kontrolowane. Odbiorca bądź użytkownik Hurrimix² może zapobiegać interferencji elektromagnetycznej poprzez zachowywanie minimalnego dystansu między przenośnymi urządzeniami do komunikacji bezprzewodowej (nadajnikami) a Hurrimix² zalecanego poniżej, zgodnie z maksymalną mocą wyjściową urządzeń komunikacyjnych.			
Podana maksymalna moc nadajnika W	**Minimalny dystans odpowiedni dla częstotliwości nadajnika m**		
	150 kHz do 80 MHz $d = [3,5/V_1]\ \sqrt{P}$	80 MHz do 800 MHz $d = [3,5/E_1]\ \sqrt{P}$	800 MHz do 2,5 GHz $d = [7/E_1]\ \sqrt{P}$
0,01	0,12	0,12	0,23
0,1	0,38	0,38	0,73
1	1,2	1,2	2,3
10	3,8	3,8	7,3
100	12	12	23
Dla nadajników o maksymalnej mocy wyjściowej niewyróżnionej powyżej, zalecany minimalny dystans d w metrach (m) może być oszacowany przy użyciu równania odpowiedniego dla częstotliwości nadajnika, gdzie P jest podaną przez producenta nadajnika jego mocą maksymalną w watach (W). Uwaga 1: Dla 80 MHz i 800 MHz przyjmuje się minimalny dystans dla wyższego zakresu częstotliwości. Uwaga 2: Podane informacje nie stosują się w każdej sytuacji. Na propagację fal elektromagnetycznych mają wpływ absorpcja i odbicia od powierzchni, obiektów oraz osób.			

6.7 PROGRAMY ZHERMACK USTAWIONE FABRYCZNIE

Oprogramowanie Hurrimix² zawiera 20 programów mieszania podzielonych następująco:
- Dział alginaty: 10 programów, w tym 7 ustawionych fabrycznie (przeznaczonych do produktów Zhermack) i 3 ustawiane przez użytkownika.
- Dział gipsy: 10 programów, w tym 7 ustawionych fabrycznie (przeznaczonych do produktów Zhermack) i 3 ustawiane przez użytkownika.

PL

Wszystkie programy mogą zostać zmodyfikowane przez użytkownika: naciskając przyciski "+" i "-" można wydłużyć albo skrócić czas mieszania (od minimum 2 do maksimum 30 sekund).

Alginates	**Time Mixing**
Hydrocolor 5	6"
Hydrogum 5	6"
Hydrogum	10"
Orthoprint	6"
Tropicalgin	8"
Phase Plus	8"
Neocolloid	10"
Prog. 1	6"
Prog. 2	8"
Prog. 3	10"

Dental Stones	**Time Mixing**
Elite Rock	6"
Elite Master	6"
Elite Model	8"
Elite Model Fast	6"
Elite Stone	6"
Elite Ortho	6"
Elite Arti	8"
Prog. 1	6"
Prog. 2	8"
Prog. 3	10"

W przypadku, gdy chce się ustawić programy fabryczne, należy trzymać wciśnięty przycisk 8b (rys. A), włączając równocześnie urządzenie, przy pomocy przycisku 7 (rys.A).

6.8 UŻYCIE WSKAZANE

Mieszalnik Hurrimix² został zaprojektowany do mieszania mas alginatowych i gipsów przeznaczonych do celów stomatologicznych.

6.9 UŻYCIE NIEWSKAZANE/ UŻYCIE ZAKAZANE

Każde użycie urządzenia nieprzewidziane w paragrafie dotyczącym "Użycia wskazanego" oznacza jego niewłaściwe zastosowanie, czyli zakazane.
Niewłaściwe użycie urządzenia prowadzi do utraty gwarancji i Zhermack uchyla się odpowiedzialności za uszkodzenia przedmiotów i obrażenia na obsługujących lub stronie trzeciej.

Główne powody utraty gwarancji podane są w paragrafie 2.2 oraz w "Certyfikacie Gwarancyjnym" w Załączniku niniejszej Instrukcji Obsługi.

ROZDZIAŁ 7: UŻYCIE URZĄDZENIA

7.1 UWAGI OGÓLNE

Dla całkowitej pewności pracy w warunkach bezpieczeństwa, skrupulatnie zastosować się do faz pracy opisanych poniżej.

W celu większej jasności, liczby podane na rysunkach znajdujących się w ramkach poniższych paragrafów, są zgodne z liczbami wskazanymi w Rozdziale 3 dotyczącym "Opisu urządzenia".

Aby uniknąć pojawienia się dodatkowego ryzyka, należy w trakcie przygotowywania unikać rozlania wody na części elektryczne pod napięciem.

Aby uniknąć zakłóceń, projekt urządzenia przewiduje wykonanie cyklu mieszania co 3 minuty.

7.2 OBSŁUGA MIESZALNIKA W PRZYPADKU MAS ALGINATOWYCH

Nie włączać urządzenia, jeśli pojemnik jest pusty.

Hurrimix² miesza najbardziej popularne alginaty, zalecana ilość: 60g, max 80g (proszek + woda). Nie przekraczać maksymalnych dozwolonych ilości, aby nie spowodować złego funkcjonowania.

Urządzenie pozwala uzyskać najlepszy efekt w połączeniu z alginatami Zhermack.

Po poprawnym zamontowaniu i uruchomieniu, postępować w następujący sposób:
Rys. 5: Nacisnąć przycisk programowania (rys. A, 8a - 8b), żeby przejrzeć i wybrać odpowiedni program w dziale alginaty (rys. 5, A).
Można spersonalizować czas mieszania, naciskając przyciski "+" (rys. A, 9) i "-" (rys. A, 10). Trzymać wciśnięty przycisk, aby szybko przewijać.
Rys. 6: aby otworzyć drzwi, należy zażądać otwarcia drzwi poprzez szybkie naciśnięcie przycisku odblokowania (rys. A, 7). Można otworzyć drzwi w ciągu 3 sekund od naciśnięcia przycisku.
Rys. 7: Dozować proszek alginatowy za pomocą miarki, zgodnie z zaleceniami Producenta i wsypać go do pojemnika do mieszania alginatów "alginates".

Dozując, przestrzegać ilości zalecanych przez Producenta.

Rys. 8: Dodać odpowiednią ilość wody, używając butelki z podziałką (w wyposażeniu).

Wodę wlewać do miseczki z daleka od Hurrimix², aby uniknąć przypadkowego wylania wody na urządzenie.

Rys. 9: Przez chwilę obracać powoli pojemnik z masą.
Rys. 10: Zamknąć następnie pojemnik do mieszania, wciskając pokrywę i następnie obracając ją w kierunku zgodnym w ruchem wskazówek zegara, do momentu zablokowania.

Ważne jest, aby w czasie wstępnego mieszania ręcznego proszek został wchłonięty całkowicie przez wodę.

- Aby uniknąć wycieków materiału i uniknąć wadliwego działania, **należy upewnić się, czy pojemnik został poprawnie zamknięty**.
- Pojemnik mieszania jest komponentem zużywającym się i dlatego musi zostać wymieniony po pewnym czasie.
- Gwarancją nie są objęte szkody wynikające z nieprawidłowego zamknięcia zbiornika.

Rys. 11: Wprowadzić pojemnik do urządzenia i zamknąć drzwi.
Rys. 12: Po wcześniejszym wybraniu programu (rys. 5, A) nacisnąć przycisk START, żeby zacząć cykl mieszania.

Mieszanie za pomocą Hurrimix² przyspiesza czas twardnienia masy, żeby zwolnić ten proces należy używać zimnej wody.

Urządzenie zatrzyma się automatycznie po zakończeniu wybranego cyklu mieszania, i pozwoli na otwarcie drzwi w ciągu 5 sekund od wydania dźwięku "beep" oznaczającego koniec mieszania.

Rys. 13: Po zakończeniu cyklu mieszanka jest gotowa do użycia. Otworzyć drzwiczki w ciągu 5 sekund od zakończenia cyklu mieszani i wyciągnąć pojemnik; po upływie 5 sekund aktywuje się automatycznie zamknięcie bezpieczeństwa a po kolejnych 5 sekundach aktywuje się sygnalizacja akustyczna.. Aby odblokować zamknięcie bezpieczeństwa, należy szybko nacisnąć przycisk włączenia/wyłączenia-otwarcia drzwiczek (rys. A, 7). Użyć łopatki na wyposażeniu w celu zebrania mieszanki.

Nie zaleca się w żadnym wypadku, mieszania alginatu i następnie gipsu w tym samym pojemniku: mogłoby to spowodować różnice w czasie wiązania masy wyciskowej.

Zaleca się, aby jak najszybciej zabrać masę z pojemnika.

7.3 OBSŁUGA MIESZALNIKA W PRZYPADKU GIPSU

Nie włączać urządzenia, jeśli pojemnik jest pusty.

Hurrimix² miesza tylko i wyłącznie gipsy Zhermack Elite Dental Stones; zalecana ilość 80g, max 100g (proszek + woda). Nie przekraczać maksymalnych dozwolonych ilości, aby nie spowodować złego funkcjonowania.

Po poprawnym zamontowaniu i uruchomieniu, postępować w następujący sposób:
Rys. 14: Nacisnąć przycisk programowania (rys. A, 8a - 8b), żeby przewinąć i wybrać odpowiedni program w DentalStones (rys. 14, B). Można wybrać czas mieszania, naciskając przyciski "+" i "-" (rys. A, 9) i (rys. A, 10). Trzymać wciśnięty przycisk, aby szybko przewijać.
Fig. 15: aby otworzyć drzwi, należy zażądać otwarcia drzwi poprzez szybkie naciśnięcie przycisku odblokowania (rys. A, 7). Można otworzyć drzwi w ciągu 3 sekund od naciśnięcia przycisku.
Rys. 16: Dodać odpowiednią ilość wody, używając butelki z podziałką (w wyposażeniu).
Rys. 17: Dozować proszek alginatowy za pomocą miarki, zgodnie z zaleceniami Producenta i wsypać go do pojemnika do mieszania gipsów.

Jakość gipsów Elite DentalStones jest gwarantowana w przypadku mieszania maksymalnej ilości 100g (proszek + woda). W czasie dozowania przestrzegać ilości zalecanych przez Producenta.

Rys. 18: Wymieszać wstępnie gips za pomocą mieszadła (w wyposażeniu).
Rys. 19: Zamknąć następnie pojemnik do mieszania, wciskając pokrywę i następnie obracając ją w kierunku zgodnym w ruchem wskazówek zegara, do momentu zablokowania.

Ważne jest, aby w czasie wstępnego mieszania ręcznego proszek został wchłonięty całkowicie przez wodę.

- Aby uniknąć wycieków materiału i uniknąć wadliwego działania, **należy upewnić się, czy pojemnik został poprawnie zamknięty**.
- Pojemnik mieszania jest komponentem zużywającym się i dlatego musi zostać wymieniony po pewnym czasie.
- Gwarancją nie są objęte szkody wynikające z nieprawidłowego zamknięcia zbiornika.

Rys. 20: Wprowadzić pojemnik do urządzenia i zamknąć drzwi.
Rys. 21: Po wcześniejszym wybraniu programu (rys. 14, B) nacisnąć przycisk START, żeby zacząć cykl mieszania.

Mieszanie za pomocą Hurrimix² przyspiesza czas wiązania gipsu, żeby zwolnić ten proces należy używać zimnej wody.

Urządzenie zatrzyma się automatycznie po zakończeniu wybranego cyklu mieszania, i pozwoli na otwarcie drzwi w ciągu 5 sekund od wydania dźwięku "beep" oznaczającego koniec mieszania.

Rys. 22: Po zakończeniu cyklu mieszanka jest gotowa do użycia. Otworzyć drzwiczki w ciągu 5 sekund od zakończenia cyklu mieszani i wyciągnąć pojemnik; po upływie 5 sekund aktywuje się automatycznie zamknięcie bezpieczeństwa a po kolejnych 5 sekundach aktywuje się sygnalizacja akustyczna. Aby odblokować zamknięcie bezpieczeństwa, należy szybko nacisnąć przycisk włączenia/wyłączenia-otwarcia drzwiczek (rys. A, 7). Użyć łopatki na wyposażeniu w celu zebrania mieszanki.

Nie zaleca się w żadnym wypadku, mieszania gipsu i następnie alginatu w tym samym pojemniku: mogłoby to spowodować różnice w czasie twardnienia masy wyciskowej.

Po wymieszaniu gipsu jak najszybciej wypłukać w wodzie akcesoria, żeby uniknąć stwardnienia materiału.

ROZDZIAŁ 8: KONSERWACJA

8.1 OPIS URZĄDZENIA

Do czyszczenia obudowy urządzenia i komory wirówkowej należy używać suchej szmatki, lub w razie konieczności, lekko namoczonej w wodzie ze środkiem nieodtłuszczającym (patrz paragraf 2.4). Zadaniem operatora jest utrzymanie urządzenia w czystości i pozbawionego śladów obcych materiałów takich jak osad, woda, płyny izolujące, itd. W tym celu konieczne jest zaplanowanie czyszczenia po każdej zmianie pracy, gdy urządzenie znajduje się w warunkach stabilności.

PL

Nie sterylizować akcesoriów.

Przed czyszczeniem zewnętrznej części, zawsze pamiętać o wyłączeniu głównego wyłącznika. Zakazane jest czyszczenie urządzenia, gdy podłączone jest do sieci zasilania elektrycznego.

CZYSZCZENIE POJEMNIKA NA ALGINATY:
Poczekać aż masa stwardnieje i usunąć ją następnie z pojemnika za pomocą szpatułki. Pojemnik i pokrywę płukać w wodzie. Wyczyścić delikatnie powierzchnie przy użyciu środków pozbawionych alkoholu.
Uwaga: sterylizować na zimno, materiał nie może być sterylizowany w autoklawie.

CZYSZCZENIE POJEMNIKA NA GIPS:
Obficie spłukać pojemnik i pokrywę zanim masa stwardnieje. Wyczyścić delikatnie powierzchnie przy użyciu środków pozbawionych alkoholu.
Uwaga: sterylizować na zimno, materiał nie może być sterylizowany w autoklawie.

Zakazane jest korzystanie z płynów łatwopalnych, korodujących, zasadowych lub toksycznych podczas czyszczenia urządzenia i/lub jego komponentów.

Czyste i dezynfekcji urządzenia i akcesoriów przed dostawą do pomocy technicznej.

8.2 KONSERWACJA BIEŻĄCA

Po oczyszczeniu urządzenia (patrz paragraf 8.1), operator musi skontrolować czy nie doszło do zużycia lub uszkodzeń elementów; tak czy inaczej, w przypadku zaistnienia takich sytuacji, zwrócić się do Autoryzowanego Centrum Obsługi Klienta.

W razie pojawienia się uprzednio opisanych sytuacji, zakazuje się operatorowi uruchomienia urządzenia przed ich rozwiązaniem.

A dokładniej: operator, który spotka się z wadami lub problemami jakiegokolwiek rodzaju, przed oddaleniem się od urządzenia musi umieścić na nim tabliczkę informacyjną, że znajduje się ono w stanie prac konserwacyjnych i zakazane jest jego uruchamianie (takie tabliczki znajdują się w handlu w formie zgodnej z normami unijnymi). Konserwacja zwyczajna, czyszczenie i poprawne użycie urządzenia to niezbędne czynniki gwarancji jego funkcjonalności, bezpieczeństwa i trwałości samego urządzenia.

Aby przedłużyć czas eksploatacji Hurrimix², po upływie każdych 4000 cykli należy wymienić przekładnię zębatą (kod XR0250926) w autoryzowanym zakładzie serwisowym.

Aby wyświetlić na ekranie całkowitą liczbę cykli mieszania wykonanych przez urządzenie, po włączeniu Hurrimix² należy nacisnąć jednocześnie przyciski 8a, 8b oraz 7 (rys. A str. 3).
W dolnej części ekranu zostaną wyświetlone dwie liczby. Liczba po lewej, składająca się z dwóch cyfr, oznacza tysiące, a liczba po prawej, składająca się z jednej cyfry, oznacza setki (np. 03 i 5 oznaczają 3500 cykli).

8.3 KONSERWACJA NADZWYCZAJNA

Konserwacja nadzwyczajna dotyczy napraw uszkodzeń przypadkowych i wymiany części z powodu zużycia lub nieprawidłowego funkcjonowania.
Aby zapewnić poprawne działanie Hurrimix², należy wymieniać zbiorniki (XR0250802 zbiorniki alginianu, XR0250804 zbiorniki gipsu) w przypadku, gdy w fazie zamykania korka zbiornika nie jest słyszalny dźwięk blokowania.

Wszystkie interwencje elektryczne i mechaniczne mogą być przeprowadzone wyłącznie przez konserwatora autoryzowanego przez Zhermack.

- Wszystkie modyfikacje zmieniające cechy urządzenia z punktu widzenia bezpieczeństwa i zapobiegania ryzyku mogą zostać przeprowadzone wyłącznie przez Producenta, który zaświadczy o zgodności urządzenia z zasadami bezpieczeństwa. Z tego względu, jakiekolwiek zmiany lub interwencje konserwacyjne nieuwzględnione w niniejszej instrukcji należy uznać za niedopuszczalne.
- Zmiany, naruszenia integralności lub naprawa dokonana przez personel bez upoważnienia jak i użycie nieoryginalnych części zamiennych zwalniają Producenta od odpowiedzialności. Jeśli konieczne prace konserwacyjne nie zostały uwzględnione w niniejszej Instrukcji Obsługi i Konserwacji, należy zwrócić się wyłącznie do Autoryzowanego Centrum Obsługi Klienta.
- Producent dostarcza Autoryzowanemu Centrum Serwisowemu schematy, wykazy części zamiennych oraz inne niezbędne informacje.

PL

8.4 URUCHOMIENIE PO DŁUGIEJ NIEAKTYWNOŚCI

Jeśli urządzenie zostanie uruchomione po długim postoju, konieczne jest wykonanie czynności opisanych w Roz. 6 dotyczącym uruchomienia.
Gdy urządzenie funkcjonuje nieprawidłowo, postąpić jak opisano w Rozdziale 9 dotyczącym "Diagnostyki"; jeśli problem nie ustanie lub nie jest uwzględniony, natychmiast skontaktować się z Autoryzowanym Centrum Obsługi Klienta.

8.5 JAK ZWRÓCIĆ SIĘ O POMOC TECHNICZNĄ

Aby zwrócić się o pomoc techniczną, wybrać jedną z następujących opcji:
1. zwrócić się do Autoryzowanego Centrum Obsługi Klienta;
2. zwrócić się telefonicznie do Centrum Obsługi Klienta Zhermack na nr +39 0425 597611 i postąpić, jak wskazano: podać własne dane (np.: adres i numer telefonu); podać dane z tabliczki identyfikacyjnej urządzenia(patrz paragraf 3.3); wyjaśnić w prosty sposób problem związany z urządzeniem;
3. wysłać faxem informacje opisane w poprzednim punkcie oraz poprawnie wypełniony Formularz Identyfikacyjny (patrz Załącznik 10.2) na nr +39 0425 53596.

ROZDZIAŁ 9: DIAGNOSTYKA

9.1 UWAGI OGÓLNE

W razie jakiejkolwiek nieprawidłowości podanej poniżej, postarać się ją usunąć, o ile jest to dozwolone wg zaleceń zawartych w niniejszej instrukcji. Jeżeli problem nie ustanie, zawsze skontaktować się z Autoryzowanym Centrum Obsługi Klienta.

9.2 PROBLEMY I ROZWIĄZANIA

USTERKA **Po wciśnięciu przycisku START mieszalnik nie działa.**

PRZYCZYNA
1. Wtyczka nie jest włożona poprawnie.
2. Nie został włączony wyłącznik główny.
3. Nie został wciśnięty przycisk włączania.
4. Pokrywa jest otwarta.
5. Żadna z poprzednich.

ROZWIĄZANIE
1. Podłączyć poprawnie wtyczkę do sieci elektrycznej.
2. Włączyć wyłącznik znajdujący się z tyłu mieszalnika.
3. Wcisnąć przycisk włączania znajdujący się z lewej strony wyświetlacza.
4. Zamknąć poprawnie klapę.
5. Zwrócić się do Autoryzowanego Centrum Obsługi.

USTERKA **Wyraźne hałasy albo nieprawidłowe wibracje w czasie mieszania.**

PRZYCZYNA
1. Pojemnik do mieszania jest przeładowany.
2. Pojemnik do mieszania jest pusty.
3. Wydostawanie się na zewnątrz proszku i wody w czasie mieszania.

ROZWIĄZANIE
1. Całkowita zawartość nie może przekroczyć 100 g (proszek + woda).
2. Nie włączać nigdy urządzenia kiedy pojemnik jest pusty.
3. Sprawdzać zawsze, czy pojemnik do mieszania został zamknięty. Sprawdzić, czy pokrywa nie jest uszkodzona. Nie przekraczać maksymalnych ilości.

9.3 KOMUNIKATY O BŁĘDZIE

Komunikaty o błędzie wyświetlane na ekranie:
error 1: usiłowanie uruchomienia mieszania, gdy drzwiczki są otwarte.
error 2: usiłowanie uruchomienia mieszania lub ponownego uruchomienia mieszania bez uprzedniego otwarcia drzwiczek w celu pobrania poprzedniej mieszanki.
error 3: usterka silnika (skontaktować się z serwisem technicznym).
error 4: napięcie sieci zbyt niskie.
error 5: napięcie sieci zbyt wysokie.
error 6: usterka karty elektronicznej (skontaktować się z serwisem technicznym).
error 7: usterka hamulca (skontaktować się z serwisem technicznym).
error 8: usterka blokady drzwi (skontaktować się z serwisem technicznym).

UROZDZIAŁ 10: ZAŁĄCZNIKI

10.1 DEKLARACJA ZGODNOŚCI CE

Producent:

Zhermack S.p.A.
Via Bovazecchino, 100
45021 Badia Polesine, RO, Włochy
Tel. +39 0425 597 611 - Faks +39 0425 53 596

Osoba upoważniona do sporządzenia dokumentacji technicznej:

Zhermack S.p.A.
Via Bovazecchino, 100
45021 Badia Polesine, RO, Włochy
Tel. +39 0425 597 611 - Faks +39 0425 53 596

Oświadcza na własną odpowiedzialność, że urządzenie:

Hurrimix² 230 Vac 50/60 Hz

jest zgodne z dyrektywą Parlamentu Europejskiego i Rady 2011/65/UE z dnia 8 czerwca 2011 r., w sprawie w sprawie ograniczenia stosowania niektórych niebezpiecznych substancji w sprzęcie elektrycznym i elektronicznym.
Jest ponadto zgodne z przepisami prawnymi zawartymi w następujących dyrektywach:

Dyrektywa 93/42/EWG i kolejne zmiany 2007/47/WE jako Wyrób Medyczny klasy I (Zał. VII).

Według następujących norm zharmonizowanych:
EN 60601-1
EN 60601-1-2

Produkt, aby był zgodny z deklaracją, należy używać według zaleceń zawartych w dokumentacji dostarczonej przez Producenta.

Podkreśla się ponadto, że odpowiedzialność za uszkodzenia spowodowane wadliwymi produktami wygasa po upływie okresu 10 latach od wprowadzenia urządzenia na rynek, przechodząc na użytkownika, jak przewidziano w dyrektywie 85/374/EWG i jej kolejnych nowelizacjach.

Badia Polesine, 31/12/2016

Paolo Ambrosini
Dyrektor Generalny

10.2 CERTYFIKAT GWARANCYJNY I FORMULARZ IDENTYFIKACYJNY

1. Niniejszym dokumentem producent zaświadcza o właściwym wykonaniu produktu, zastosowaniu materiałów pierwszej jakości, przeprowadzeniu wszystkich koniecznych testów oraz jego zgodności z dyrektywami unijnymi. Na urządzenie zostaje udzielona gwarancja na okres 48 miesięcy lub na maksymalną liczbę 4000 cykli, począwszy od daty dostawy do Użytkownika. Gwarancję należy udokumentować dokumentem zakupu oraz kopią wypełnionego formularza identyfikacji. Niniejsze dokumenty należy dostarczyć wraz z urządzeniem do Centrum Obsługi. Podmiot, który zamierza powołać się na gwarancję musi poinformować o uszkodzeniu, zgodnie z Art. 1495 k.c., w przeciągu 8 dni od jego wykrycia. Gwarancja ogranicza się do wymiany lub naprawy pojedynczych części lub elementów, które prezentują wady fabryczne, z wyłączeniem kosztów przejazdu personelu technicznego, transportu, opakowania, itd. Wyłączone są z gwarancji uszkodzenia lub awarie pochodzące z nieprawidłowo przeprowadzonej konserwacji, niewłaściwego zasilania, zaniedbania, nieumiejętności lub przyczyn niemożliwych do przypisania producentowi, oraz części poddane zużyciu spowodowanemu zwyczajnym użytkowaniem. Z gwarancji należy wyłączyć awarie spowodowane brakiem zwyczajnej konserwacji będącym przyczyną zaniedbania ze strony użytkownika. Niniejsza gwarancja nie przewiduje odszkodowania za szkody bezpośrednie lub pośrednie jakiegokolwiek rodzaju względem osób lub rzeczy spowodowane ewentualną niewydajnością urządzenia.
2. Gwarancja wygasa automatycznie, jeśli urządzenia zostaną naprawione, zmienione czy naruszona zostanie ich integralność przez nabywcę lub strony trzecie bez autoryzacji. Odpowiedzialność za szkody spowodowane wadliwymi produktami wygasa po 10 latach od momentu wprowadzenia ich przez Producenta na rynek, przenosząc się w ten sposób na użytkownika, jak przewidziano w dyrektywie 85/374/EWG.
3. W przypadku interwencji w okresie gwarancji, nabywca może zwrócić się wyłącznie do sprzedawcy, centrum obsługi klienta wskazanego przez producenta, lub do samego producenta. Gwarancja uprawnia do bezpłatnej wymiany wadliwej części. Nie jest jednak ona uprawnieniem do wymiany całego urządzenia.
4. W przypadku zakwestionowania zastosowania gwarancji, w związku z jakością lub stanem dostarczonych urządzeń, nabywca nie może zawiesić czy opóźnić zapłaty ani rat.
5. Nabywca nie może zwracać się o żadne odszkodowanie za przestój urządzeń.
6. Gwarancja gaśnie, jeśli:
   a. Na urządzeniu obecne są uszkodzenia spowodowane upadkiem, wystawieniem na działanie płomieni, wylaniem się płynów, piorunami, klęskami żywiołowymi w każdym razie przyczynami, których nie można przypisać wadom fabrycznym.
   b. Montaż nie został przeprowadzony we właściwy sposób.
   c. Urządzenie zostało podłączone błędnie do sieci (napięcie znamionowe błędnego zasilania) lub nie zainstalowano odpowiednich urządzeń ochronnych.
   d. Numer wpisowy został usunięty, zlikwidowany lub zmieniony.
7. Komponenty do wymiany w ramach gwarancji, należy dostarczyć firmie Zhermack S.p.A., która zajmie się wysyłką odpowiedniej części zamiennej. Jeśli część do wymiany nie zostanie zwrócona, jej kosztem zostanie obciążony zamawiający.
8. Producent oraz Dystrybutor nie są zobowiązani do przekazania maszyn zastępczych na czas naprawy.
9. Z przyczyn fiskalnych, części zamienne zostaną udostępnione w ramach gwarancji wyłącznie w przypadku, gdy przestrzega się koniecznych zaleceń niezbędnych do uznania gwarancji.
10. W razie jakiegokolwiek innego przypadku nie rozważonego w niniejszym Certyfikacie Gwarancyjnym oraz regulaminie, należy odnieść się do Kodeksu Cywilnego.
11. Zapłatę za faktury serwisanta, przejazdu i prawa do rozmowy telefonicznej należy uiścić w momencie ich dostarczenia.
12. Producent i dystrybutor zobowiązują się do użycia zebranych danych zgodnie z przepisami obowiązującymi w kwestii przetwarzania danych osobowych, włączając przepisy dotyczące przedsięwzięcia środków bezpieczeństwa i w zgodzie z wytycznymi dotyczącymi przetwarzania danych.

FORMULARZ IDENTYFIKACYJNY

Model Urządzenia:

.....

Numer Wpisowy Urządzenia:

.....

Nabywca:

.....

Ul.:

.....

Miasto / Kod:

.....

Tel:

.....

Kod Fiskalny / P. Iva (NIP):

.....

Dystrybutor:

.....

Podpis Nabywcy:

.....

PL

10.3 KARTA INTERWENCJI TECHNICZNYCH

Data	Opis interwencji	Podpis
.....	.....	.....
.....	.....	.....
.....	.....	.....
.....	.....	.....
.....	.....	.....
.....	.....	.....
.....	.....	.....
.....	.....	.....
.....	.....	.....
.....	.....	.....
.....	.....	.....
.....	.....	.....
.....	.....	.....
.....	.....	.....
.....	.....	.....
.....	.....	.....
.....	.....	.....
.....	.....	.....
.....	.....	.....
.....	.....	.....
.....	.....	.....

PL

Překlad původního návodu k používání

OBSAH

1. PŘEDMLUVA
1.1 Jak číst a používat tento Návod k obsluze a údržbě
1.2 Použitá terminologie a symboly

2. OBECNÉ INFORMACE
2.1 Zodpovědnost
2.2 Záruka: všeobecné normy
2.3 Pověření pracovníci
2.4 Obecná bezpečnostní opatření

3. POPIS ZAŘÍZENÍ
3.1 Obecný popis zařízení
3.2 Popis komponentů
3.3 Identifikační údaje

4. TECHNICKÉ VLASTNOSTI
4.1 Technické vlastnosti a princip funkce
4.2 Technické údaje
4.2.1 Standardní výbava
4.2.2 Hmotnost a obvodové rozměry

5. PŘEPRAVA A MANIPULACE
5.1 Všeobecná upozornění
5.2 Obal a vybalení
5.3 Přeprava a manipulace
5.4 Likvidace/Demontáž

6. INSTALACE A UVEDENÍ DO PROVOZU
6.1 Upozornění a opatrnost
6.2 Povolené podmínky prostředí
6.3 Nezbytný prostor k použití
6.3.1 Opěrná plocha pro používání
6.4 Připojení ke zdrojům energie
6.5 Uvedení do provozu
6.6 Elektromagnetická kompatibilita
6.7 Přednastavené programy Zhermack
6.8 Předpokládaná použití
69 Nepředpokládaná a zakázaná použití

7. POUŽITÍ ZAŘÍZENÍ
7.1 Všeobecná upozornění
7.2 Použití míchačky na alginát
7.2 Použití míchače s alginátem
7.3 Použití míchače se sádrou

8. ÚDRŽBA
8.1 Čištění zařízení
8.2 Běžná údržba
8.3 Mimořádná údržba
8.4 Spuštění po dlouhé době nečinnosti
8.5 Jak požádat o technickou pomoc

9. DIAGNOSTIKA
9.1 Všeobecná upozornění
9.2 Závady a jejich náprava
9.3 Chybové zprávy

10. PŘÍLOHY
10.1 Prohlášení o shodě EU
10.2 Záruční list a identifikační formulář
10.3 List technických zákroků

Údaje uvedené v této příručce se mohou bez předchozího upozornění změnit.

CS

Referenční obrázky najdete na straně 3, 4, 5 a 6 této příručky a v rychlém průvodci k produktu.

KAPITOLA 1: PŘEDMLUVA

1.1 JAK ČÍST A POUŽÍVAT TENTO NÁVOD K OBSLUZE A ÚDRŽBĚ

Tento "Návod na použití a údržbu" poskytuje informace o instalaci, použití a údržbě automatického míchače alginátů a sádry Hurrimix^2 pro zubní použití, který vyrábí firma Zhermack.

- Zařízení je nutné užívat v souladu s informacemi uvedenými v této příručce: Doporučuje se proto pozorně si ji přečíst před instalací zařízení a jeho uvedením do provozu a nevynechat nic, co je v ní psáno. Mimořádnou pozornost věnujte tučnému textu a textu v rámečcích a/nebo textu zvýrazněnému symboly, které poukazují na nebezpečí, nebo které vyžadují větší pozornost (viz odstavec 1.2).
- Respektování norem a doporučení uvedených v této příručce umožňuje bezpečné použití a správné zásahy do zařízení.
- Návod k obsluze a údržbě představuje nedílnou součástí zařízení: Je tedy nezbytné, aby byla zachována možnost přečíst si ho v blízkosti zařízení, a aby byl uchován náležitým způsobem (na chráněném a suchém místě, skrytém před slunečním svitem nebo povětrnostními vlivy apod.) po celou dobu provozní životnosti zařízení, a to i v případě jeho postoupení jinému uživateli až do jeho konečné likvidace.
- Doporučuje se udržovat tuto příručku neustále aktualizovanou a doplňovat ji o případné dodatky nebo změny provedené výrobcem. Je vhodné, aby se případné poznámky a připomínky vepisovaly do příslušného místa vyhrazeného na konci příručky (viz přílohy: Poznámky).
- Používejte příručku tak, abyste ji nepoškodili.
- Příručku z jakéhokoliv důvodu nevyhazujte, netrhejte a nepřepisujte.
- V případě, že dojde ke zničení nebo poškození příručky a nebude tedy možné přečíst její úplný obsah, je nutné požádat o novou u výrobce.

Tento návod k obsluze a údržbě je určen pracovníkům obsluhy a specializovaným pracovníkům, kterým radí, jak správně zařízení používat. Uvádí informace důležité pro určení předpokládaného použití, ke kterému bylo zařízení navrženo; pracovník obsluhy v něm především najde pokyny a rady pro následující:
- správná instalace zařízení;
- funkční popis zařízení a všech jeho částí;
- uvedení do provozu;
- správná plánovaná údržba;
- kromě toho se věnuje základním pravidlům bezpečnosti a prevence úrazů.

CS

Tato příručka je rozdělena do 10 kapitol, z nichž každá se věnuje specifickému tématu souvisejícím se zařízením.
V závěrečné části příručky jsou kromě toho uvedeny přílohy užitečným způsobem doplňující tuto dokumentaci.

1.2 POUŽITÁ TERMINOLOGIE A SYMBOLY

Je nezbytně nutné věnovat maximální pozornost následujícím symbolům a jejich významu, protože jejich funkce spočívá ve zdůraznění některých informací, např. kdy zvýšit pozornost; upozorňují také na praktické rady či prosté informace.
Tuto stranu nalistujte v případě pochybností týkajících se významu symbolu nalezeného při čtení.

- Případné operace, jejichž nerespektování nebo porušování orgánů zařízení může způsobit vážné škody na zdraví osob, jsou označeny symbolem:

NEBEZPEČÍ!
Tento symbol se vztahuje k bezpečnostním normám, které je bezpodmínečně nutno dodržet, aby byla zaručena vaše bezpečnost, bezpečnost jiných osob a konečně aby se zabránilo poškození zařízení samotného.

- Situace, při kterých je nutné věnovat maximální pozornost nebezpečným zónám a situacím nebo některým operacím; případné nedodržení těchto pokynů by mohlo způsobit zrušení záruky případně poškození zařízení a jiných prvků, které jsou s ním spojeny, popřípadě okolního prostředí, budou označeny symbolem:

POZOR!
Tento symbol se vztahuje k bezpečnostním normám, které je potřeba pozorně dodržovat, aby byla zaručena vaše bezpečnost, bezpečnost jiných osob a konečně aby se zabránilo poškození zařízení samotného.

- Případné operace, jejichž nerespektování nebo porušování orgánů zařízení by mohlo vést ke škodám na samotném zařízení nebo automatickému zrušení záruky, budou označeny symbolem:

ZAKÁZÁNO!
Tento symbol upozorňuje na operace, kterým je nutné se bezpodmínečně vyhnout, tedy operace zakázané.

- Případné obecné informace a/nebo užitečné rady vztahující se ke kterémukoliv tématu budou označeny symbolem:

POZNÁMKA!
Tento symbol upozorňuje na informace a/nebo užitečné rady.

Na přístroji jsou umístěny značky a symboly, které mají následující význam:

POZOR! NEBEZPEČÍ ÚRAZU ELEKTRICKÝM PROUDEM.
Neotvírejte a neodstraňujte dvířka a ochranné kryty před odpojením zdroje napájení.

UŽIVATEL JE POVINEN ZKONTROLOVAT SPRÁVNÉ UZEMNĚNÍ.

UŽIVATEL JE POVINEN PŘEČÍST SI POKYNY UVEDENÉ V TOMTO NÁVODU.

ODPAD Z ELEKTRICKÝCH A ELEKTRONICKÝCH ZAŘÍZENÍ.
Přístroj nesmí být likvidován společně s běžným odpadem, ale musí být oddělen a recyklován či likvidován v souladu s právními předpisy.

KAPITOLA 2: OBECNÉ INFORMACE

2.1 ZODPOVĚDNOST

Nerespektování pokynů obsažených v tomto návodu k obsluze a k použití zbavuje výrobce jakékoliv příslušné zodpovědnosti.
V případě jakéhokoliv nepochopení nebo nemožnosti odvození z následujících stran se doporučuje obrátit se přímo na výrobce.

Zhermack S.p.A.
Via Bovazecchino, 100
45021 Badia Polesine - RO - Italy
Tel. +39 0425 597611, Fax +39 0425 53596
http://www.zhermack.com, e-mail: info@zhermack.com

Především pokud nebude údržba zařízení prováděna v souladu s uvedenými pokyny nebo pokud bude prováděna způsobem, který by mohl porušit jeho celistvost či změnit jeho vlastnosti, bude společnost Zhermack zproštěna jakékoliv zodpovědnosti za bezpečnost osob a vadnou funkci zařízení.

2.2 ZÁRUKA: VŠEOBECNÉ NORMY

V příloze tohoto návodu k obsluze a údržbě naleznete záruční list a identifikační formulář, jehož všechna pole je třeba vyplnit.
Na zařízení se od data nákupu vztahuje záruka s dobou trvání 4 let nebo maximálně na 4000 cyklů použití. Na části podléhající opotřebení se nevztahuje záruka.
Části podléhající opotřebení jsou:
- XR0250802 HURRIMIX NÁDOBKA ALGINATES x2
- XR0250804 HURRIMIX- NÁDOBKA ELITE DENTAL STONES x2
- XR0250830 Předmíchávací tyčinka Hurrimix
- XR0250820 Sada špachtlí pro Hurrimix
- XR0250926 Kompletní ozubený převod Hurrimix
- XR0250890 Těsnění pro dvířka Hurrimix

Obecně jsou hlavními důvody pro ztrátu záruky následující:
- nesprávné použití zařízení;
- nesprávná instalace;
- vážné nedostatky v pravidelné údržbě;
- provedení úprav a zásahů neoprávněných výrobcem (zejména do bezpečnostních prvků);
- použití neoriginálních náhradních dílů.

DŮLEŽITÉ : Původní obal výrobku si vždy odložte na celou dobu záruky. Obal je nutný pro zásilku do příslušného servisního centra z důvodu případné opravy/výměny výrobku v případě výrobní vady nebo závady (s výjimkou úmyslného poškození, zanedbání péče o výrobek, neprovádění běžné údržby, poškození přepravou). Pokud už původní obal nemáte, spojte se se společností Zhermack a vyžádejte si pokyny (případné náklady na opětovné balení budou účtovány při dodání). Veškeré poplatky týkající se vhodného zabalení výrobku předávaného výrobci jsou výlučně k tíži zákazníka. Společnost Zhermack tudíž neručí za vady, poruchy nebo poškození výrobku, které vyplývají nebo vznikly v souvislosti s nevhodnými nebo ne rovnocennými obaly nebo obaly většími než při expedici.

Referenční obrázky najdete na straně 3, 4, 5 a 6 této příručky a v rychlém průvodci k produktu.

Zhermack nenese jakoukoliv zodpovědnost v případě, že na zařízení byla provedena jakákoliv úprava či změna bez předchozího písemného schválení výrobce. Důsledek: opravy provedené neautorizovaným personálem, použití neoriginálních náhradních dílů a nedodržování instalačních norem uvedených v této příručce povedou automaticky k zániku záruky.

2.3 POVĚŘENÍ PRACOVNÍCI

Pověření pracovníci se dělí následujícím způsobem:

Pracovník obsluhy - operátor
Osoba vyškolená pro použití přístroje (zubní lékař, asistent zubního lékaře, zubní technik). Provádí činnosti nezbytné pro provoz míchačky Hurrimix², jako jsou: použití, čištění, kontrola a jednoduché zákroky spojené s běžným požitím zařízení; Pracovník obsluhy musí obsluhovat zařízení instalovaný podle údajů uvedených v této příručce.

Před použitím zařízení a před každým zásahem do něj si musí pracovník obsluhy velmi pozorně přečíst celou tuto příručku sestavenou tak, aby zaručila rozumné a bezpečné použití zařízení a musí dodržovat vše, co je v příručce uvedeno; kromě toho musí do listu technických záznamů přiloženého k této příručce uvádět veškeré výměny komponent zařízení a podezření na jeho chybnou funkci.

Autorizovaný pracovník údržby Zhermack
Osoba, která zasahuje za všech provozních podmínek a ve všech bezpečnostních úrovních za účelem mechanických a elektrických oprav a nastavení nebo preventivní údržby v pravidelných intervalech, spojených s případnou výměnou částí.

2.4 OBECNÉ BEZPEČNOSTNÍ PŘEDPISY

Úkolem pracovníka obsluhy je pozorně se řídit radami a doporučeními uvedenými níže tak, aby byla zachována bezpečnost použití a uchování zařízení:
- nedovolte zařízení používat neškoleným personálem;
- zajistěte optimální pracovní plochu a ošetřete provozní prostor, ve kterém se nesmí nacházet žádné překážky, musí být čistý a vhodně osvětlený;
- při práci se zařízením se nerozptylujte;
- je zakázáno zpracovávat materiál, jehož vlastnosti se liší od materiálu, ke kterému bylo zařízení navrženo;
- pro odpojení a izolaci přístroje přepněte hlavní vypínač do polohy "0";
- v případě poškození se řiďte radami uvedenými v této příručce; v případě pochyb vypněte přístroj, odpojte napájecí kabel a okamžitě kontaktujte pověřené servisní středisko;
- neotvírejte prostory zařízení, v nichž jsou umístěny elektrické součásti;
- před jakoukoliv operací spojenou s čištěním a běžnou a/nebo mimořádnou údržbou se ujistěte, zda byla elektrická zástrčka zařízení odpojena od elektrické sítě;
- nevyměňujte napájecí kabel a neporušujte dodanou zástrčku; při jejich výměně z důvodu poškození nebo opotřebení se obraťte výhradně na autorizované asistenční centrum;
- vždy se ujistěte, zda se v pracovním prostoru (prostor míchání a kryt) nenacházejí žádná cizí tělesa, která by mohla způsobit poškození přístroje a/nebo zranění personálu;
- nepoužívejte benzín nebo hořlavá rozpouštědla, ale výhradně nehořlavé, nežíravé a netoxické látky (viz odstavec 8.1).

- POZOR: pro zamezení úrazu elektrickým proudem musí být tento přístroj připojen výhradně k napájecím sítím vybaveným uzemněním.
- Zhermack nenese zodpovědnost za případné škody na zařízení způsobené nesprávnou údržbou prováděnou nespecializovanými pracovníky nebo způsobem, který není v souladu s obsahem této příručky.
- Zhermack je zbavena zodpovědnosti za jakoukoliv škodu na majetku nebo zdraví osob v případě, že je zařízení užívano způsobem, který se liší a není v souladu s obsahem této příručky.

Zařízení disponuje elektrickým zařízením a v případě vzniku i drobného požáru v zařízení nebo v jeho blízkosti k uhašení použijte výhradně práškový hasicí zařízení. Je zakázáno používat vodu.

KAPITOLA 3: POPIS ZAŘÍZENÍ

3.1 OBECNÝ POPIS ZAŘÍZENÍ

Zařízení popsané v tomto návodu je míchač Hurrimix², určený pro automatické míchání alginátů a sádry pro zubní použití.

3.2 POPIS KOMPONENTŮ - *Obr. A*

1. Dvířka
2. Prostor odstředivky
3. Digitální displej
4. Hlavní vypínač 0/I
5. Pojistky (2 x 230V nebo 2 x 115V)
6. Konektor elektrického napájení
7. Tlačítko zapnutí/vypnutí – otevírání dvířek
8. Tlačítko programů (8a, 8b)
9. Tlačítko "+" mixing time
10. Tlačítko "-" mixing time
11. Tlačítko START/STOP
12. Napájecí kabel (230V nebo 115V)

3.3 IDENTIFIKAČNÍ ÚDAJE - *Obr. B*

Zařízení popsané v této příručce je opatřen štítkem obsahujícím identifikační údaje o zařízení a výrobci:

A Název a adresa výrobce
B Kód a model zařízení
C Výrobní číslo
D Údaje o napájení

Zařízení bylo navrženo v souladu se směrnicemi Evropského společenství uvedených v přiloženém "Prohlášení o shodě CE". Identifikační údaje používejte při každé žádosti o náhradní díly, informace a asistenci u autorizovaného asistenčního střediska.
V případě, že by došlo k poškození štítku a to i částečnému a/nebo by štítek přestal být jasně čitelným, doporučuje se požádat o nový u výrobce.

Štítek neodstraňujte a/nebo nepoškozujte, abyste vždy byli schopni rozpoznat identifikační údaje zařízení.

CS

KAPITOLA 4: TECHNICKÉ VLASTNOSTI

4.1 TECHNICKÉ VLASTNOSTI A PRINCIP FUNKCE

Zhermack vytváří pracovní nástroje na vysoké kvalitativní a technologické úrovni tak, aby při jejich každodenním užívání zákazník mohl ocenit skutečnost, že jsou dobře navrženy a sestrojeny podle pracovních požadavků.
Při výrobě svých produktů používá společnost Zhermack nástroje, které jsou inovativními v oblasti koncepce a zároveň zárukou dosažení maximální funkčnosti zařízení. Použití materiálů nejvyšší jakosti a výstupní kontrola nezbytná pro bezpečnost pracovníka obsluhy jsou zárukou kvality výrobků společnosti Zhermack a činí je konkurenceschopnými na celosvětové úrovni.
Princip fungování, který charakterizuje míchač Hurrimix² je založen na míchání alginátů a sádry pro zubní sektor. Výhody, které zařízení nabízí, jsou:
- kvalitní konstantní míchání;
- homogenní výsledek pasty;
- velmi krátké doby míchání ve srovnání s ručním mícháním;
- software s 20 programy míchání (měnitelná podle přání uživatele): 10 programů pro alginaty a 10 pro sádry; některé již přednastaveny pro použití s výrobky Zhermack;
- jednoduché ovládání programování a míchání díky velkému digitálnímu displeji.

4.2 TECHNICKÉ ÚDAJE

Technická data týkající se míchačky Hurrimix²:

Napájecí napětí	230 V ~ ± 10% 50/60Hz (nebo 115 V ~ ± 10% 50/60Hz)
Příkon	550 VA (230 V) | 550 VA (115 V)
Duty cycle	TON max 20" TOFF min 3'
Pojistky (x2 - 5x20)	model 230 Vac: T 6,3A H 250V model 115 Vac: T 10A H 250V
Stupeň ochrany IP	IP20
Úroveň výkonu zvuku	<80 dB
Kategorie přepětí	II
Stupeň aplikovatelného nominálního znečištění	2

Referenční obrázky najdete na straně 3, 4, 5 a 6 této příručky a v rychlém průvodci k produktu.

4.2.1 STANDARDNÍ VÝBAVA - *Obr. C*

Kromě tohoto Návodu na použití a údržbu a Rychlého průvodce jsou ve vybavení míchače Hurrimix²:

Komponent	Množství	Kód. Obj.*
12a. Napájecí kabel 230 V	1	XE2515375
12b. Napájecí kabel 115V	1	XE2512376
12c. Napájecí kabel 230 UK	1	_____
13. Nádoby na míchání alginátu x2	1	XR0250802
14. Nádoby na míchání sádry x2	1	XR0250804
15. Sada stěrek	1	XR0250820
16. Tyčinka na předmíchání	1	XR0250830
17. Dávkovací láhev s odměrkou	1	XR0250840

(*) Kód objednávky, který se používá při objednávání náhradních dílů.

4.2.2 HMOTNOST A OBVODOVÉ ROZMĚRY

Obvodové rozměry bez obalu
Výška (h) ..... cm. 31
Výška s otevřenými dvířky (max. h) ..... cm. 50
Šířka (l) ..... cm. 27
Hloubka (p) ..... cm. 32
Hmotnost na prázdno ..... Kg. 19

KAPITOLA 5: PŘEPRAVA A MANIPULACE

5.1 VŠEOBECNÁ UPOZORNĚNÍ

Přepravní a skladovací podmínky:
Teplota ..... -20°C / +60°C
Vlhkost ..... Max 80%
Tlak ..... 500 - 1060 mbar

Abyste se vyhnuli škodám na majetku a zdraví osob, doporučuje se věnovat maximální pozornost a péči při manipulaci se zařízením a přísně dodržovat všechny bezpečnostní předpisy a pokyny obsažené v následujících odstavcích.

5.2 OBAL A VYBALENÍ - *Obr. D*

Veškerý materiál je před expedicí výrobcem pečlivě zkontrolován. Po přijetí zařízení se přesvědčte, že neutrpěl při přepravě škody, a že nedošlo ke stržení obalu a eventuální ztrátě některých částí. V případě, že objevíte poškození nebo pokud některé části chybí, okamžitě to sdělte prodejci nebo dopravci, přičemž předložte fotografickou dokumentaci. Obal tvořený kartónovou krabicí s vnitřní ochrannou pěnovou hmotou obsahuje následující:
- Míchačku Hurrimix²;
- Dodaný materiál (viz odst. 4.2.1);
- Návod k obsluze a údržbě;
- Rychlý Průvodce.

DŮLEŽITÉ : Původní obal výrobku si vždy odložte na celou dobu záruky. Obal je nutný pro zásilku do příslušného servisního centra z důvodu případné opravy/výměny výrobku v případě výrobní vady nebo závady (s výjimkou úmyslného poškození, zanedbání péče o výrobek, neprovádění běžné údržby, poškození přepravou). Pokud už původní obal nemáte, spojte se se společností Zhermack a vyžádejte si pokyny (případné náklady na opětovné balení budou účtovány při dodání). Veškeré poplatky týkající se vhodného zabalení výrobku předávaného výrobci jsou výlučně k tíži zákazníka. Společnost Zhermack tudíž neručí za vady, poruchy nebo poškození výrobku, které vyplývají nebo vznikly v souvislosti s nevhodnými nebo ne rovnocennými obaly nebo obaly většími než při expedici.

5.3 PŘEPRAVA A MANIPULACE

V případě, že je nutné zařízení přemístit, proveďte následující:
1. Odpojte zařízení od elektrického zařízení;
2. Zařízení uchopte (viz odst. 6.5 Obr. 1), přičemž ho udržujte stále ve svislé poloze. Dávejte pozor na hmotnost a obvodové rozměry zařízení (viz odst. 4.2.3), abyste zabránili jakýmkoliv škodám způsobeným nerespektováním uvedených hodnot.
3. Zabalte zařízení do originálního obalu a v případě, že to není možné, snažte se maximálně ochránit zařízení před nárazy nebo pádem, protože zboží cestuje na riziko vlastníka.

Jak během přepravy, tak i manipulace je zakázáno uchopit míchač Hurrimix² za víko anebo jakýmkoliv jiným způsobem, než jak je uvedeno.

- Nedodržování výše uvedených pravidel povede ke zproštění výrobce ze zodpovědnosti za poruchy zařízení a vede k následnému zániku záruky.
- Při expedici a/nebo odesílání zařízení do autorizovaného asistenčního střediska je nutné připojit kopii potvrzení o nákupu a kopii správně vyplněného identifikačního formuláře.
- V případě převážení zařízení se ujistěte, že jste řádně zasunuli a dobře připevnili bezpečnostní kulové nohy a použijte původní obal; jinak by se mohlo zařízení poškodit.

5.4 LIKVIDACE / DEMONTÁŽ

Čisté a dezinfekci zařízení a doplňky před likvidací / demontáže.

V případě likvidace obalových materiálů se musí uživatel řídit normami platnými v zemi použití, které se vztahují na následující materiály:

- dřevo/papír: materiál nezpůsobující znečištění, ale vyžadující správnou recyklaci;
- polystyrén/plast: materiál způsobující znečištění, který se nesmí pálit (toxické plyny) ani vyhazovat do volného prostředí, ale musí se zlikvidovat podle norem platných v zemi uživatele.

V případě likvidace zařízení musí uživatel podle směrnice EHS a podle zákonů platných v zemi uživatele zajistit likvidaci, odstranění nebo recyklaci následujících materiálů:
- plastové díly, ocelové díly, skleněné díly, elektrické kabely, gumové díly;
- toxické a žíravé materiály se v zařízení nenacházejí.

Pokud jde o likvidaci míchaných materiálů, řiďte se pozorně pokyny na štítcích jednotlivých produktů; v každém případě dodržujte směrnice EHS a platné zákony v zemi použití.

Tento výrobek nesmí být likvidován jako městský odpad, nýbrž na konci životnosti musí být vyhozen jako tříděný sběr v souladu s evropskou směrnicí 2012/19/UE, nebo v souladu se směrnicemi platnými v zemích, kde se prodává.

KAPITOLA 6: INSTALACE A UVEDENÍ DO PROVOZU

6.1 UPOZORNĚNÍ A OPATRNOST

Před tím, než přistoupíte k instalaci, ujistěte se, že byl zajištěny všechny bezpečné podmínky a řiďte se pozorně následujícími pokyny.

Pro ujasnění čísla uvedená na obrázcích uvedených v rámečcích následujících odstavců přesně odpovídají číslování uvedenému v kapitole 3 týkající se „Popisu zařízení".

6.2 POVOLENÉ PODMÍNKY PROSTŘEDÍ

Pokud nebude v objednávce stanoveno jinak, musí být zařízení připraveno správně pracovat v následujících podmínkách:

Použití ..... vnitřek
Výška ..... do 2000 m (761,5 mbar)
Provozní teplota ..... od 10°C do 35°C
Vlhkost ..... Max 80%

Podmínky lišící se od podmínek předepsaných mohou způsobit nepředvídatelná poškození nebo poruchy.
Osvětlení prostoru, ve kterém je zařízení umístěno, musí být dostatečné k zajištění dostatečné viditelnosti ve všech místech zařízení.
Je třeba zejména zajistit garantovanou světelnost 200 lux. Její rovnoměrnost a absenci odlesků, aby se zabránilo oslnění pracovníka obsluhy.

Zařízení jako takové nemůže být zdrojem výbuchu nebo požáru: není ale určen a/nebo navržen k provozu ve výbušném prostředí nebo prostředí s nebezpečím požáru.

Osvětlovací zařízení pracovního prostoru se považuje za důležité pro bezpečnost osob a kvalitu práce. V Itálii je tato problematika regulována ministerskou vyhláškou, která jasně definuje střední úroveň předepsaného osvětlení V jiných zemích platí aktuální směrnice týkající se prevence úrazů a hygieny práce.

6.3 NEZBYTNÝ PROSTOR K POUŽITÍ

Výběr místa a prostoru vhodného k instalaci zařízení je důležitý jak pro kvalitu práce a bezpečnost, tak pro správnou údržbu.
Uvedená zóna, kromě toho, že musí být dostatečně široká, aby zajistila optimální provozuschopnost zařízení – i ve fázi čištění a údržby – musí

CS

Referenční obrázky najdete na straně 3, 4, 5 a 6 této příručky a v rychlém průvodci k produktu.

být dobře osvětlena, větrána, bezprašná a nesmí být vystavena přímému slunečnímu svitu. Zařízení musí být dále místěno tak, aby bylo možné snadno manipulovat se spojovací zástrčkou.

6.3.1 OPĚRNÁ PLOCHA PRO POUŽÍVÁNÍ

Obr. F: Zařízení Hurrimix² byl navržen tak, aby pracoval položen na pevnou plochu rovnoběžnou se zemí. K tomuto účelu slouží vhodné podstavné servisní plochy (k použití ve stoje) nebo modelační stoly (k použití vsedě) po kontrole stability.

6.4 PŘIPOJENÍ KE ZDROJŮM ENERGIE

Při zapojování se přesvědčte:
- zda napětí a frekvence napájecí sítě odpovídají hodnotám uvedeným na štítku (nesprávné napájecí napětí může zařízení poškodit);
- zda je napájecí napětí vybaveno vhodným uzemněním.

Přístroj umístěte tak, aby zástrčka přívodního síťového kabelu, která se považuje za odpojovací zařízení, byla snadno přístupná.

je zakázáno upravovat napájecí kabel a příslušnou zástrčku. Při jejich výměně z důvodu poškození nebo opotřebení se obraťte výhradně na autorizované asistenční centrum.

Uzemnění je povinné. Pokud je nutné použít prodlužovací kabel, používejte výhradně prodlužovací kabely s uzemněním.

6.5 UVEDENÍ DO PROVOZU

Odstraňte bezpečnostní kulové nohy pod zařízením před tím, než spustíte míchání (***Obr. E***).

Obr. 1: Umístěte míchač na pracovní plochu.
Obr. 2: Zasuňte konektor napájecího kabelu do příslušné zásuvky na zadní straně zařízení a pak připojte zástrčku do elektrické sítě. V této souvislosti pozorně dodržujte pokyny v odst. 6.4.
Obr. 3: Zapněte zařízení stisknutím hlavního vypínače I/0 (obr.A, 4).
Obr. 4: Poté podržte po dobu 2 vteřin stisknuté tlačítko zapnutí/vypnutí – otevírání dvířek, umístěné na ovládacím panelu (Obr. A, 7).

Pro vypnutí stiskněte tlačítko zapnout/vypnout-otevřít víko (obr.A, 7) a pak stiskněte hlavní vypínač I/O (obr.A, 4).

Nerespektování jedné z výše vyjmenovaných norem pro instalaci zařízení může způsobit poruchu funkce zařízení a následný zánik záruky.

6.6 ELEKTROMAGNETICKÁ KOMPATIBILITA

Přístroj Hurrimix², jakožto zdravotnický elektrický přístroj, vyžaduje zvláštní opatření, co se týče elektromagnetické kompatibility a musí být uváděn do provozu v souladu s následujícími pokyny.

Přístroje komunikující prostřednictvím rádiové frekvence (mobilní a přenosné) mohou mít vliv na tento zdravotnický elektrický přístroj.

- Hurrimix² , jakožto zdravotnický elektrický přístroj, by neměl být používán vedle nebo nad jinými přístroji. V případě potřeby je nutné prověřit, zda je funkčnost jednotlivých přístrojů negativně ovlivněna případným působením nežádoucích elektromagnetických polí.
- Pro připojení musí být vždy používán dodaný napájecí kabel. V případě poškození musí být tento kabel nahrazen stejným novým kabelem dodaným společností Zhermack.

Nepoužívejte přístroj naprázdno, to znamená bez dodaných míchacích nádob.

Hurrimix² 115Vac/60 Hz **Návod a prohlášení výrobce – elektromagnetické emise**		
Hurrimix² je určen pro použití v dále uvedeném elektromagnetickém prostředí. Zákazník či uživatel je povinen zkontrolovat, zda je přístroj používán v tomto prostředí.		
Emisní zkouška	**Shoda**	**Elektromagnetické prostředí - Návod**
Emise RF CISPR11	Skupina 1	Hurrimix² používá RF energii pouze pro své vnitřní funkce. Emise RF jsou tedy velmi nízké a je nepravděpodobné, že způsobují jakékoli rušení elektronických přístrojů, které se nacházejí v jeho blízkosti.
Emise RF CISPR11	Třída B	Hurrimix² je určen pro použití v jakémkoli prostředí, včetně domácího prostředí a může být připojen přímo na nízkonapěťovou veřejnou elektrickou síť, používanou pro rozvod elektrické energie do domácnosti.
Harmonický proud IEC 61000-3-2	Třída A	
Emise kolísání napětí/flicker IEC 61000-3-3	Shoda	

Hurrimix² 230Vac/50 Hz **Návod a prohlášení výrobce – elektromagnetické emise**		
Hurrimix² je určen pro použití v dále uvedeném elektromagnetickém prostředí. Zákazník či uživatel je povinen zkontrolovat, zda je přístroj používán v tomto prostředí.		
Emisní zkouška	**Shoda**	**Elektromagnetické prostředí - Návod**
Emise RF EN 55011	Skupina 1	Hurrimix² používá RF energii pouze pro své vnitřní funkce. Emise RF jsou tedy velmi nízké a je nepravděpodobné, že způsobují jakékoli rušení elektronických přístrojů, které se nacházejí v jeho blízkosti.
Emise RF EN 55011	Třída B	Hurrimix² je určen pro použití v jakémkoli prostředí, včetně domácího prostředí a může být připojen přímo na nízkonapěťovou veřejnou elektrickou síť, používanou pro rozvod elektrické energie do domácnosti.
Harmonický proud EN 61000-3-2	Třída A	
Emise kolísání napětí/flicker EN 61000-3-3	Shoda	

CS

Hurrimix² 115Vac/60Hz Návod a prohlášení výrobce – Elektromagnetická odolnost			
Hurrimix² je určen pro použití v dále uvedeném elektromagnetickém prostředí. Zákazník či uživatel přístroje Hurrimix² je povinen zkontrolovat, zda je přístroj používán v tomto elektromagnetickém prostředí.			
Zkouška ODOLNOSTI	**Úroveň zkoušky IEC 60601**	**Úroveň shody**	**Elektromagnetické prostředí – Návod**
Elektrostatický výboj (ESD) IEC 61000-4-2	+/-6kV kontakt +/-8kV vzduch	Není změněn stav přístroje.	Podlaha musí být dřevěná, betonová nebo keramická. Pokud je podlaha potažena syntetickým materiálem, relativní vlhkost by měla být nejméně 30%.
Tranzistory/sekvence rychlých elektrických impulzů IEC 61000-4-4	+/-2kV pro napájení +/-1kV pro vedení input/output	Není změněn stav přístroje.	Mělo by být používáno napájení běžně používané v komerčních prostorech či nemocnicích.
Přepětí IEC 61000-4-5	+/-1 kV diferenční režim +/-2 kV k uzemnění	Není změněn stav přístroje.	Mělo by být používáno napájení běžně používané v komerčních prostorech či nemocnicích.
Výpadek napětí, krátké přerušení či kolísání napětí na vstupním vedení napájení IEC 61000-4-11	<5% UT (>95% přerušení v U_T) na 0,5 cyklu 40 % U_T (60% přerušení v U_T) na 5 cyklů 70 % U_T (30% přerušení v U_T) na 25 cyklů <5 % U_T (>95% přerušení v U_T) na 5 s	Není změněn stav přístroje.	Mělo by být používáno napájení běžně používané v komerčních prostorech či nemocnicích. Pokud má být přístroj Hurrimix² používán nepřetržitě, doporučujeme používat zdroje nepřetržitého napájení.
Magnetické pole při frekvenci v síti (50/60 Hz) IEC 61000-4-8	3A/m	Není změněn stav přístroje.	Magnetická pole s frekvencí v síti by měla mít vlastnosti charakteristické pro instalace v komerčních prostorech či nemocnicích.
POZNÁMKA: U_T je napětí v síti se střídavým proudem před nastavením zkušební hodnoty.			

CS

Hurrimix² 230Vac/50Hz Návod a prohlášení výrobce – Elektromagnetická odolnost			
Hurrimix² je určen pro použití v dále uvedeném elektromagnetickém prostředí. Zákazník či uživatel přístroje Hurrimix² je povinen zkontrolovat, zda je přístroj používán v tomto elektromagnetickém prostředí.			
Zkouška ODOLNOSTI	**Úroveň zkoušky EN 60601**	**Úroveň shody**	**Elektromagnetické prostředí – Návod**
Elektrostatický výboj (ESD) EN 61000-4-2	+/-6kV kontakt +/-8kV vzduch	Není změněn stav přístroje.	Podlaha musí být dřevěná, betonová nebo keramická. Pokud je podlaha potažena syntetickým materiálem, relativní vlhkost by měla být nejméně 30%.
Tranzistory/sekvence rychlých elektrických impulzů EN 61000-4-4	+/-2kV pro napájení +/-1kV pro vedení input/output	Není změněn stav přístroje.	Mělo by být používáno napájení běžně používané v komerčních prostorech či nemocnicích.
Přepětí EN 61000-4-5	+/-1 kV diferenční režim +/-2 kV k uzemnění	Není změněn stav přístroje.	Mělo by být používáno napájení běžně používané v komerčních prostorech či nemocnicích.
Výpadek napětí, krátké přerušení či kolísání napětí na vstupním vedení napájení EN 61000-4-11	<5% UT (>95% přerušení v U_T) na 0,5 cyklu 40 % U_T (60% přerušení v U_T) na 5 cyklů 70 % U_T (30% přerušení v U_T) na 25 cyklů <5 % U_T (>95% přerušení v U_T) na 5 s	Není změněn stav přístroje.	Mělo by být používáno napájení běžně používané v komerčních prostorech či nemocnicích. Pokud má být přístroj Hurrimix² používán nepřetržitě, doporučujeme používat zdroje nepřetržitého napájení.
Magnetické pole při frekvenci v síti (50/60 Hz) EN 61000-4-8	3A/m	Není změněn stav přístroje.	Magnetická pole s frekvencí v síti by měla mít vlastnosti charakteristické pro instalace v komerčních prostorech či nemocnicích.
POZNÁMKA: U_T je napětí v síti se střídavým proudem před nastavením zkušební hodnoty.			

Referenční obrázky najdete na straně 3, 4, 5 a 6 této příručky a v rychlém průvodci k produktu.

Hurrimix² 115Vac/60Hz

Návod a prohlášení výrobce – Elektromagnetická odolnost

Hurrimix² je určen pro použití v dále uvedeném elektromagnetickém prostředí. Zákazník či uživatel je povinen zkontrolovat, zda je přístroj používán v tomto prostředí.

Zkouška ODOLNOSTI	Hodnota stanovená normou IEC 60601-2	Úroveň shody	Elektromagnetické prostředí – Návod
RF řízená IEC 61000-4-6 RF vysílaná IEC 61000-4-3	3 V eff od 150 kHz do 80 MHz 3 V/m od 80 MHz do 2,5 GHz	V_1 = 3 V rms E_1 = 3 V / m	Přenosné a mobilní přístroje, komunikující prostřednictvím rádiové frekvence by neměly být používány v blízkosti žádné části přístroje Hurrimix², včetně kabelů; přičemž minimální vzdálenost musí být ta, která je vypočtena dle výpočtu odpovídajícího frekvenci vysílače. **Doporučené vzdálenosti** $d = [3,5 / V_1] \sqrt{P}$ $d = [3,5 / E_1] \sqrt{P}$ od 80 MHz do 800MHz $d = [7/ E_1] \sqrt{P}$ od 800 MHz do 2,5 GHz Značka P označuje maximální jmenovitý výstupní výkon vysílače, vyjádřený ve Watt (W), dle prohlášení výrobce vysílače, zatímco D označuje doporučenou vzdálenost v metrech (m). Intenzita pole pevných RF vysílačů, dle elektromagnetických testů v místě použití [(a)], může být nižší než předepsaná hodnota jednotlivých intervalů frekvence [(b)]. K rušení může dojít v blízkosti přístrojů označených následujícím symbolem:

Poznámka 1: Při 80 MHz a 800 MHz se aplikuje interval vyšší frekvence.

Poznámka 2: Tyto údaje však nejsou platné ve všech situacích. Elektromagnetické emise jsou ovlivněny i pohlcováním a odrážením různých konstrukcí, předmětů či osob.

a) Intenzita pole u pevných vysílačů, jako jsou například radiokomunikační centrály (mobilní telefony a bezdrátové telefony), pozemní rádiové vysílače, radioamatérské přístroje, rádiové vysílače AM a FM či TV vysílače, nemůže být teoreticky a přesně stanovena. Pro stanovení elektromagnetického prostředí ovlivněného pevnými RF vysílači je nutné provést elektromagnetické zkoušky v místě použití. Pokud intenzita pole naměřená v místě použití přístroje Hurrimix², přesahuje výše uvedené povolené hodnoty, je nutné prověřit, zda přístroj pracuje správným způsobem. V případě zjištění poruch je nutné zajistit dodatečná opatření, jako například jiné nasměrování či umístění přístroje.

b) Intenzita pole při intervalu frekvence od 150 kHz do 80 MHz by měla být nižší než 3 V/m.

CS

Hurrimix² 230Vac/50Hz

Návod a prohlášení výrobce – Elektromagnetická odolnost

Hurrimix² je určen pro použití v dále uvedeném elektromagnetickém prostředí. Zákazník či uživatel je povinen zkontrolovat, zda je přístroj používán v tomto prostředí.

Zkouška ODOLNOSTI	Hodnota stanovená normou EN 60601-2	Úroveň shody	Elektromagnetické prostředí – Návod
RF řízená EN 61000-4-6 RF vysílaná EN 61000-4-3	3 V eff od 150 kHz do 80 MHz 3 V/m od 80 MHz do 2,5 GHz	V_1 = 3 V rms E_1 = 3 V / m	Přenosné a mobilní přístroje, komunikující prostřednictvím rádiové frekvence by neměly být používány v blízkosti žádné části přístroje Hurrimix², včetně kabelů; přičemž minimální vzdálenost musí být ta, která je vypočtena dle výpočtu odpovídajícího frekvenci vysílače. **Doporučené vzdálenosti** $d = [3,5 / V_1] \sqrt{P}$ $d = [3,5 / E_1] \sqrt{P}$ od 80 MHz do 800MHz $d = [7/ E_1] \sqrt{P}$ od 800 MHz do 2,5 GHz Značka P označuje maximální jmenovitý výstupní výkon vysílače, vyjádřený ve Watt (W), dle prohlášení výrobce vysílače, zatímco D označuje doporučenou vzdálenost v metrech (m). Intenzita pole pevných RF vysílačů, dle elektromagnetických testů v místě použití [(a)], může být nižší než předepsaná hodnota jednotlivých intervalů frekvence [(b)]. K rušení může dojít v blízkosti přístrojů označených následujícím symbolem:

Poznámka 1: Při 80 MHz a 800 MHz se aplikuje interval vyšší frekvence.

Poznámka 2: Tyto údaje však nejsou platné ve všech situacích. Elektromagnetické emise jsou ovlivněny i pohlcováním a odrážením různých konstrukcí, předmětů či osob.

a) Intenzita pole u pevných vysílačů, jako jsou například radiokomunikační centrály (mobilní telefony a bezdrátové telefony), pozemní rádiové vysílače, radioamatérské přístroje, rádiové vysílače AM a FM či TV vysílače, nemůže být teoreticky a přesně stanovena. Pro stanovení elektromagnetického prostředí ovlivněného pevnými RF vysílači je nutné provést elektromagnetické zkoušky v místě použití. Pokud intenzita pole naměřená v místě použití přístroje Hurrimix², přesahuje výše uvedené povolené hodnoty, je nutné prověřit, zda přístroj pracuje správným způsobem. V případě zjištění poruch je nutné zajistit dodatečná opatření, jako například jiné nasměrování či umístění přístroje.

b) Intenzita pole při intervalu frekvence od 150 kHz do 80 MHz by měla být nižší než 3 V/m.

Referenční obrázky najdete na straně 3, 4, 5 a 6 této příručky a v rychlém průvodci k produktu.

Doporučené vzdálenosti mezi přenosnými a mobilními radiokomunikačními přístroji a přístrojem Hurrimix²			
Hurrimix² je určen pro provoz v elektromagnetickém prostředí, v němž je kontrolováno rušení RF vysílání. Zákazník či uživatel přístroje Hurrimix² může ovlivnit či zamezit elektromagnetickému rušení zajištěním minimální vzdálenosti mezi mobilními a přenosnými RF radiokomunikačními přístroji (vysílači) a přístrojem Hurrimix², dle dále uvedených pokynů, podle maximálního výstupního výkonu těchto radiokomunikačních přístrojů.			
Maximální jmenovitý výstupní výkon vysílače W	**Vzdálenost při frekvenci vysílače m**		
	150 kHz do 80 MHz $d = [3,5/V_1]\ \sqrt{P}$	80 MHz do 800 MHz $d = [3,5/E_1]\ \sqrt{P}$	800 MHz do 2,5 GHz $d = [7/E_1]\ \sqrt{P}$
0,01	0,12	0,12	0,23
0,1	0,38	0,38	0,73
1	1,2	1,2	2,3
10	3,8	3,8	7,3
100	12	12	23
Pro vysílače s jiným maximálním jmenovitým výstupním výkonem může být doporučená vzdálenost D v metrech (m) vypočtena výpočtem odpovídajícím frekvenci vysílače, kde P označuje maximální jmenovitý výstupní výkon vysílače ve Watt (W), dle prohlášení výrobce vysílače. Poznámka 1: Při 80 MHz a 800 MHz se uplatňuje vzdálenost pro interval vyšší frekvence. Poznámka 2: Tyto údaje však nejsou platné ve všech situacích. Elektromagnetické emise jsou ovlivněny i pohlcováním a odrážením různých konstrukcí, předmětů či osob.			

6.7 PŘEDNASTAVENÉ PROGRAMY ZHERMACK

Software Hurrimix² obsahuje 20 programů míchání, rozdělených následovně:
- Sekce alginaty: 10 programů, z nichž 7 přednastavených (specifické pro výrobky Zhermack) a 3 nastavitelné uživatelem.
- Sekce sádra: 10 programů, z nichž 7 přednastavených (specifické pro výrobky Zhermack) a 3 nastavitelné uživatelem.

Všechny programy jsou modifikovatelné uživatelem podle přání: působením na tlačítka "+" a "-" je možné zvýšit anebo snížit dobu míchání (od minima 2 až do maxima 30 sekund).

CS

Alginates	**Time Mixing**
Hydrocolor 5	6″
Hydrogum 5	6″
Hydrogum	10″
Orthoprint	6″
Tropicalgin	8″
Phase Plus	8″
Neocolloid	10″
Prog. 1	6″
Prog. 2	8″
Prog. 3	10″

Dental Stones	**Time Mixing**
Elite Rock	6″
Elite Master	6″
Elite Model	8″
Elite Model Fast	6″
Elite Stone	6″
Elite Ortho	6″
Elite Arti	8″
Prog. 1	6″
Prog. 2	8″
Prog. 3	10″

Když budete chtít znovu nastavit výchozí programy, držte stisknuté tlačítko 8b (obr. A) zároveň s tím, jak zapnete zařízení pomocí tlačítka 7 (obr. A).

6.8 PŘEDPOKLÁDANÁ POUŽITÍ

Míchač Hurrimix² byl naprojektován pro míchání alginátů a sádry pro zubní sektor.

6.9 NEPŘEDPOKLÁDANÁ A ZAKÁZANÁ POUŽITÍ

Každé použití, které není uvedeno v odstavci 6.7 této příručky o předpokládaných použitích představuje nesprávné použití zařízení a tedy užití nepředpokládané a zakázané.

Nesprávné použití zařízení má za následek zánik záruky a Zhermack odmítá nést jakoukoliv zodpovědnost za škody na věcech, zdraví osob nebo škody způsobené třetím stranám.

Hlavní důvody zániku záruky jsou uvedeny v odstavci 2.2 a v "Záručním listu", který je součástí příloh této příručky.

KAPITOLA 7: POUŽITÍ ZAŘÍZENÍ

7.1 VŠEOBECNÁ UPOZORNĚNÍ

Abyste dosáhli úplné jistoty a mohli pracovat bezpečně, řiďte se pečlivě pracovními pokyny popsanými níže.

Pro ujasnění čísla uvedená na obrázcích uvedených v rámečcích následujících odstavců přesně odpovídají číslování uvedenému v kapitole 3 týkající se „Popisu zařízení".

Za účelem zamezení vzniku případných zbytkových rizik během přípravné fáze dbejte toho, aby nedošlo ke kontaktu elektrických součástí s vodou.

Zařízení je určeno k provádění hnětacího cyklu každé 3 minuty, aby se zabránilov interferencím.

7.2 POUŽITÍ MÍCHAČE S ALGINÁTEM

Nespouštějte zařízení bez materiálu uvnitř nádobye.

Hurrimix² míchá nejvíce rozšířené alginaty; doporučené množství je 60 g, max. 80 g (prášek + voda). Nepřekračujte maximální přípustné množství, aby nedocházelo k závadám při provozu.

Zařízení zajišťuje nejlepší výsledky s použitím alginátů Zhermack.

Po vykonání správné instalace a uvedení do provozu, postupujte následovně:

Obr. 5: Stiskněte tlačítko programování (obr.A, 8a - 8b) pro listování a volbu požadovaného programu v sekci Alginates (obr.5, A).
Lze upravit dobu míchání stisknutím tlačítek" + "(obr.A, 9) a " - "(obr.A 10). Podržte tlačítko stisknuté pro rychlejší listování.
Obr. 6: aby šlo dveře otevřít, vyžádejte si souhlas s otevřením dveří krátkým stisknutím tlačítka pro odjištění (obr A, 7). Dveře lze otevřít do 3 sekund od stisknutí tlačítka.
Obr. 7: Odměřte dávku alginátového prášku pomocí odměrky, jak doporučuje Výrobce a nasypte ji do speciální mísící nádoby "alginaty".

Dodržujte dávkování množství, doporučené Výrobcem.

Obr. 8: Přidejte správné množství vody pomocí dávkovací láhve s odměrkou (ve vybavení).

Při nalévání vody do nádoby se nepřibližujte k přístroji Hurrimix², aby nedošlo k nechtěnému potřísnění přístroje vodou.

Referenční obrázky najdete na straně 3, 4, 5 a 6 této příručky a v rychlém průvodci k produktu.

Obr. 9: Pomalu na několik okamžiků otáčejte nádobu se směsí.
Obr. 10: Následně zavřete míchací nádobu stisknutím krytu a poté ho otáčejte ve směru hodinových ručiček, dokud se nezablokuje.

Je důležité vykonat ruční předmíchání tak, aby voda úplně absorbovala prášek.

- Aby nedošlo k úniku materiálu nebo ke špatnému fungování, ujistěte se, **že víko nádoby je správně uzavřené**.
- Míchací nádoba se může opotřebovat a musí být proto v průběhu času vyměněna.
- Na jakékoli poškození způsobené nesprávným uzavřením nádobky se nevztahuje záruka.

Obr. 11: Vložte nádobu dovnitř zařízení a zavřete dvířka.
Obr. 12: Po tom, co jste nejdřív zvolili program (obr.5, A), stiskněte tlačítko START pro spuštění cyklu míchání.

Míchání Hurrimix² urychluje settingtime směsi; pro zachování této charakteristiky používejte studenou vodu.

Jednotka se automaticky zastaví na konci zvoleného míchacího cyklu a umožní otevření dveří do 5 sekund od "pípnutí" na konci míchání.

Obr. 13: Po dokončení cyklu je hmota připravena k použití. Dvířka otevřete do 5 sekund od konce míchacího cyklu a vyjměte nádobu; po 5 sekundách se automaticky aktivuje bezpečnostní pojistka a po dalších 5 sekundách se zapne akustická signalizace.
Pro odjištění bezpečnostní pojistky krátce stiskněte tlačítko zapnutí/vypnutí-otevření dvířek (obr. A, 7). K sebrání hmoty použijte stěrku z výbavy.

Naprosto nedoporučujeme, aby se ve stejné nádobě míchal alginát a následně poté sádra: mohlo by během tvrdnutí dojít k vadám.

Doporučuje se vyjmout směs z nádoby v krátkém čase.

7.3 POUŽITÍ MÍCHAČE SE SÁDROU

Nespouštějte zařízení bez materiálu uvnitř nádoby.

Hurrimix² míchá výhradně sádry Zhermack Elite Dental Stones; doporučené množství je 80 g, max. 100 g (prášek + voda). Nepřekračujte maximální přípustné množství, aby nedocházelo k závadám při provozu.

Po vykonání správné instalace a uvedení do provozu, postupujte následovně:
Obr. 14: Stiskněte tlačítko programování (obr.A, 8a - 8b) pro listování a volbu požadovaného programu v sekci Dental Stones (obr.14, B). Lze upravit dobu míchání stisknutím tlačítek" + "(obr.A, 9) a " - "(obr.A 10). Podržte tlačítko stisknuté pro rychlejší listování.
Fig. 15: aby šlo dveře otevřít, vyžádejte si souhlas s otevřením dveří krátkým stisknutím tlačítka pro odjištění (obr A, 7). Dveře lze otevřít do 3 sekund od stisknutí tlačítka.
Obr. 16: Přidejte správné množství vody pomocí dávkovací baňky (ve vybavení).
Obr. 17: Odměřte sádru pomocí odměrky, jak doporučuje Výrobce a nasypte ji do míchací nádoby pro sádry.

Kvalita sádry Elite DentalStones je zaručena s maximálním smíchaným množstvím 100 gramů (prášek + voda). Dodržujte dávkování množství, doporučené Výrobcem.

Obr. 18: Zlehka předmíchejte směs pomocí tyčinky (ve vybavení).
Obr. 19: Následně zavřete míchací nádobu stisknutím krytu a poté ho otáčejte ve směru hodinových ručiček, dokud se nezablokuje.

Je důležité vykonat ruční předmíchání tak, aby voda úplně absorbovala prášek.

- Aby nedošlo k úniku materiálu nebo ke špatnému fungování, ujistěte se, **že víko nádoby je správně uzavřené**.
- Míchací nádoba se může opotřebovat a musí být proto v průběhu času vyměněna.
- Na jakékoli poškození způsobené nesprávným uzavřením nádobky se nevztahuje záruka.

Obr. 20: Vložte nádobu dovnitř zařízení a zavřete dvířka.
Obr. 21: Po tom, co jste nejdřív zvolili program (Obr. 13, B), stiskněte tlačítko START pro spuštění cyklu míchání.

Míchání Hurrimix² urychluje settingtime směsi; pro zachování této charakteristiky používejte studenou vodu.

Jednotka se automaticky zastaví na konci zvoleného míchacího cyklu a umožní otevření dveří do 5 sekund od "pípnutí" na konci míchání.

Obr. 22: Po dokončení cyklu je hmota připravena k použití. Dvířka otevřete do 5 sekund od konce míchacího cyklu a vyjměte nádobu; po 5 sekundách se automaticky aktivuje bezpečnostní pojistka a po dalších 5 sekundách se zapne akustická signalizace.
Pro odjištění bezpečnostní pojistky krátce stiskněte tlačítko zapnutí/vypnutí-otevření dvířek (obr. A, 7). K sebrání hmoty použijte stěrku z výbavy.

Naprosto nedoporučujeme, aby se ve stejné nádobě míchal sádra a následně poté alginát: mohlo by během tvrdnutí dojít k vadám.

Po smíchání sádry opláchněte příslušenství co nejdříve vodou, aby se zabránilo tvrdnutí materiálu.

KAPITOLA 8: ÚDRŽBA

8.1 ČIŠTĚNÍ ZAŘÍZENÍ

Při čištění vnějších ploch přístroje a prostoru míchání používejte suchý hadr, pouze v případě nutnosti ho navlhčete trochou vody nebo odmašťovacím čisticím prostředkem (viz odstavec 2.4). Úkolem pracovníka obsluhy je postupovat tak, aby bylo zařízení udržováno v čistotě bez potřísnění cizími látkami jako jsou usazeniny, voda, izolační kapaliny apod. K tomuto účelu je nutné zařízení po pracovní směně vyčistit.

Žádná ze součástí nesmí být sterilizována.

Před čištěním zevnějšku zařízení vypněte vždy hlavní spínač. Je zakázáno zařízení čistit připojený k elektrické síti.

ČIŠTĚNÍ NÁDOBY NA ALGINÁT:
Počkejte na vytvrzení směsi a pak ji vyjměte z nádoba pomocí špachtle. Nádobu a kryt poté opláchněte vodou. Jemně povrch vyčistěte pomocí výrobků, neobsahujících alkohol.
Upozornění: sterilizace za studena, nelze používat v autoklávu.

ČIŠTĚNÍ NÁDOBY NA SÁDRU:
Pořádně vypláchněte nádobu a víko před vytvrdnutím směsi. Jemně povrch vyčistěte pomocí výrobků, neobsahujících alkohol.
Upozornění: sterilizace za studena, nelze používat v autoklávu.

Zakazuje se použití hořlavých, žíravých, alkalických a toxických kapalin při činnostech spojených s čištěním zařízení a/nebo jeho částí.

Čisté a dezinfekci zařízení a doplňky, před dodáním technické pomoci..

8.2 BĚŽNÁ ÚDRŽBA

Po vyčištění zařízení (viz odstavec 8.1) musí pracovník obsluhy zkontrolovat, zda se na zařízení nenacházejí opotřebené, poškozené nebo špatně uchycené díly; pokud by došlo k takovým situacím, obraťte se na autorizované asistenční centrum.

Pokud by k situaci uvedené výše došlo, zakazuje se pracovníku obsluhy zařízení uvádět do chodu před provedením nápravného opatření.

Především musí pracovník, který by zjistil jakoukoliv poruchu nebo problém, před tím, než se od zařízení vzdálí, zařízení označit výstražnou tabulí, že na zařízení se provádí údržba a spustit ho by představovalo nebezpečí (tyto tabule jsou běžně dostupné na trhu ve formě stanovené normami evropského společenství). Běžná údržba, čištění a správné použití zařízení jsou faktory nezbytné pro zajištění funkčnosti, bezpečnosti a trvanlivosti zařízení.

Aby se prodloužila životnost Hurrimix², doporučujeme po každých 4000 cyklech vyměnit ozubený převod (kód XR0250926) v autorizovaném servisním středisku.

Zobrazení celkového počtu míchání provedených zařízením na displeji získáte po přístupu do Hurrimix² pomocí současného stisknutí tlačítek 8a, 8b a 7 (obr. A strana 3).
Ve spodní části displeje se zobrazí dvě čísla. Dvě číslice zleva označují tisíce, jedna číslice na pravé straně označuje stovky (např.: 03 a 5 odpovídají 3500 cyklům).

CS

8.3 MIMOŘÁDNÁ ÚDRŽBA

Mimořádná údržba spočívá v opravách náhodného poškození a výměně dílů z důvodu opotřebení nebo poruchy funkce.
Pokud chcete zajistit správné fungování Hurrimix², pak je v momentu, když jste si při uzavírání uzávěru nádobky všimli, že není slyšet cvaknutí, nutné nahradit nádobky (XR0250802 nádobky pro algináty, XR0250804 nádobky pro sádru).

Veškeré zákroky do elektrických a mechanických částí musí být svěřeny výhradně do rukou autorizovaného pracovníka údržby společnosti Zhermack.

- Jakoukoliv úpravu, která by pozměnila vlastnosti zařízení z hlediska bezpečnosti a prevence úrazů může provést pouze výrobce, který potvrdí shodu zařízení s bezpečnostními normami. Každá úprava nebo zásah údržby neuvedené v tomto technickém dokumentu bude považován za nepovolený.
- Každá změna, úprava nebo oprava provedená neautorizovaným pracovníkem a použití neoriginálních náhradních dílů zbavují výrobce jakékoliv zodpovědnosti. Pokud nezbytné zásahy spojené s údržbou nejsou uvedeny v tomto návodu k obsluze a údržbě, je třeba se obrátit výhradně na autorizované asistenční centrum.
- Výrobce poskytuje pověřeným servisním střediskům elektrická schémata, seznam součástí a další užitečné informace.

8.4 SPUŠTĚNÍ PO DLOUHÉ DOBĚ NEČINNOSTI

V případě, že je zařízení spuštěno po dlouhém období nečinnosti, je nutné postupovat podle postupu uvedeného v kapitole 6 týkající se uvedení do provozu. V případě, že zařízení vykazuje poruchy funkce, postupujte podle popisu v kapitole 9 týkající se "Diagnostiky"; pokud problém přetrvává nebo bude není popsán, okamžitě se obraťte na autorizované asistenční centrum.

8.5 JAK POŽÁDAT O TECHNICKOU POMOC

Při žádosti o technickou pomoc zvolte jednu z následujících možností:
1. obraťte se na autorizované asistenční centrum;
2. obraťte se telefonicky na zákaznickou službu společnosti Zhermack na telefonním čísle +39 0425 597611 a postupujte následujícím způsobem: sdělte údaje o osobě (např. adresa nebo telefonní číslo); sdělte údaje uvedené na identifikačním štítku zařízení (viz odstavec 3.3); jasně vysvětlete problém, který se u zařízení vyskytuje;
3. faxem odešlete informace popsané v předchozím bodě a správně vyplněný identifikační formulář (viz příloha 10.2) na telefonní číslo +39 0425 53596.

KAPITOLA 9: DIAGNOSTIKA

9.1 VŠEOBECNÁ UPOZORNĚNÍ

V případě vzniku jakékoliv poruchy popsané níže se postarejte o její odstranění, je li to povoleno, s ohledem na všechny pokyny uvedené v této příručce. V případě, že by odhalený problém přetrvával, obraťte se na autorizované asistenční centrum.

9.2 ZÁVADY A JEJICH NÁPRAVA

ZÁVADA **Stisknutím tlačítka START míchač nefunguje.**
PŘÍČINA
1. Zástrčka nebyla zasunuta správně.
2. Není zapnutý hlavní vypínač.
3. Nestiskli jste tlačítko pro zapnutí.
4. Dvířka zůstala otevřená.
5. Nic z předchozích příčin.

NÁPRAVA
1. Zapojit správně zástrčku do elektrické napájecí sítě.
2. Zapnout vypínač, nacházející se na zadní straně zařízení.
3. Stisknout tlačítko zapnutí, nacházející se na levé straně displeje.
4. Zavřít dvířka správným způsobem.
5. Kontaktovat Autorizované Servisní Středisko.

ZÁVADA **Evidentní hluk nebo abnormální vibrace během míchání.**
PŘÍČINA
1. Mísící nádoba je příliš plná.
2. Mísící nádoba je prázdná.
3. Únik prášku a vody během míchání.

NÁPRAVA
1. Celkový obsah nesmí překročit 100 g (prášek + voda).
2. Nikdy nepoužívejte zařízení, pokud je nádoba prázdná.
3. Vždy se ujistěte, že mísící nádoba je uzavřená. Zkontrolujte, není-li víko poškozené. Nepřekračujte maximální množství.

9.3 CHYBOVÉ ZPRÁVY

Chybové zprávy zobrazené na displeji:
error 1: pokusili jste se spustit míchání s otevřenými dvířky.
error 2: Pokusili jste se spustit míchání nebo jste restartovali míchání, aniž byste předtím otevřeli dveře za účelem odebrání předchozí namíchané směsi.
error 3: porucha motoru (kontaktujte technickou podporu).
error 4: příliš nízké síťové napětí.
error 5: příliš vysoké síťové napětí.
error 6: porucha elektronické karty (kontaktujte technickou podporu).
error 7: porucha brzdy (kontaktujte technickou podporu).
error 8: porucha blokování dveří (kontaktujte technickou podporu).

KAPITOLA 10: PŘÍLOHY

10.1 PROHLÁŠENÍ O SHODĚ EU

Výrobce:

Zhermack S.p.A.
Via Bovazecchino, 100
45021 Badia Polesine, RO, Itálie
Tel. +39 0425 597 611 - Fax +39 0425 53 596

Osoba pověřená sestavením technické dokumentace:

Zhermack S.p.A.
Via Bovazecchino, 100
45021 Badia Polesine, RO, Itálie
Tel. +39 0425 597 611 - Fax +39 0425 53 596

prohlašuje na svou vlastní odpovědnost, že zařízení:

Hurrimix² 230 Vac 50/60 Hz

je v souladu se směrnicí 2011/65/EU Evropského parlamentu a Rady ze dne 8. června 2011 o omezení používání některých nebezpečných látek v elektrických a elektronických zařízeních.
Je rovněž v souladu s právními požadavky následujících směrnic:

Směrnice 93/42/ES ve znění pozdějších změn Směrnice 2007/47/ES - zdravotnický prostředek třídy I (Př. VII).

Dle následujících harmonizovaných norem:
EN 60601-1
EN 60601-1-2

Pro zaručení shody musí být výrobek používán v souladu s dokumenty poskytnutými výrobcem.

Zdůrazňuje také, že odpovědnost za škody způsobené vadnými výrobky vyprší po 10 letech od data, kdy je výrobce uvedl na trh, a přechází na uživatele, jak je stanoveno ve směrnici 85/374/EHS, ve znění pozdějších předpisů a prováděcích předpisů.

Badia Polesine, 31/12/2016

Paolo Ambrosini
Generální ředitel

CS

Referenční obrázky najdete na straně 3, 4, 5 a 6 této příručky a v rychlém průvodci k produktu.

10.2 ZÁRUČNÍ LIST A IDENTIFIKAČNÍ FORMULÁŘ

1. Tímto dokumentem výrobce potvrzuje správnost konstrukce výrobku, použití prvotřídních materiálů, provedení veškerých přejímacích zkoušek a jeho shodu s evropskými směrnicemi. Na výrobek se vztahuje záruční doba 48 měsíců nebo až 4000 cyklů od data dodání zákazníkovi, které musí být prokázáno dokladem o koupě a kopií vyplněného identifikačního formuláře. Tyto dokumenty musí být odeslány společně se zařízením do asistenčního střediska. Subjekt, který má v úmyslu uplatnit záruku musí oznámit závadu ve smyslu článku 1495 c.c. do osmi dní od jejího zjištění. Záruka je omezena na výměnu nebo opravu jednotlivých dílů u kusů, jež se zdají být vadnými s výjimkou nákladů na vyslání techniků, dopravu, balné apod. Záruka se nevztahuje na závady nebo škody vzniklé v důsledku nesprávné údržby, napájení, nedbalosti, neodbornosti nebo z příčin, které nelze připsat výrobci a díly, které podléhají běžnému provoznímu opotřebení. Záruka se dále nevztahuje na poruchy způsobené absencí pravidelné údržby v důsledku nedbalosti uživatele. Tato záruka nekryje jakoukoliv náhradu škody způsobené na zdraví osob a věcech v důsledku případné neefektivnosti zařízení.
2. Záruka zaniká automaticky po opravě, úpravě nebo zásahu zákazníkem nebo neautorizovanými třetími stranami. Zodpovědnost za škody způsobené vadnými produkty zaniká po 10 letech od data, kdy je výrobce uvedl na trh, čímž padá na uživatele, jak je stanoveno směrnici 85/374/EHS.
3. Při žádosti o zákroky v záruční době se nabyvatel musí obracet pouze na prodejce nebo na asistenční střediska uvedená výrobcem nebo producentem. Záruka zahrnuje právo na bezplatnou výměnu vadného dílu. Právo na výměnu celého zařízení je nicméně ze záruky vyloučeno.
4. V případě sporu o uplatnění záruky, kvalitě nebo stavu dodaných zařízení nabyvatel není oprávněn pozastavit nebo zpozdit platbu ceny nebo jednotlivých splátek.
5. Nabyvatel není oprávněn požadovat náhradu nefunkčnost zařízení.
6. Záruka zaniká v následujících případech:
   a. Zařízení vykazuje poškození vyvolaná pádem, vystavením ohni, vylitím kapaliny, bleskem, přírodními katastrofami nebo příčinami, které nelze přičíst výrobním vadám.
   b. Zařízení nebylo správně instalováno.
   c. Došlo k nesprávnému připojení k síti (jmenovité napětí nesprávného napájení), kde nebyly instalovány řádné ochranné prvky.
   d. Výrobní číslo bylo odstraněno, smazáno nebo upraveno.
7. Komponenty, které mají být vyměněny v záruční době, musí být nahrazeny společností Zhermack S.p.A., která zajistí odeslání náhradního dílu. V případě, že vyměněný kus nebude nahrazen, bude připsán objednávajícímu.
8. Výrobce ani depo nemají povinnost poskytnout náhradní vybavení pro období oprav.
9. Z důvodu poplatků budou náhradní díly poskytnuty v záruce výhradně v případě, kdy byly dodrženy nezbytné předpisy pro uznání záruky.
10. V jakémkoliv dalším případě uvedeném v tomto Záručním listu a předpisu odkazujeme na normy občanského zákoníku.
11. Platba faktur za práci, dopravu a právo na zavolání je musí být provedena po jejich předložení.
12. Výrobce a prodejce se zavazují k tomu, že bude se shromážděnými údaji nakládáno v souladu s platnou normou pro zacházení s údaji a rovněž v souladu s normami týkajícími se dodržování bezpečnostních opatření a v souladu s tím, co je uvedeno v informačním souboru zacházení s údaji.

IDENTIFIKAČNÍ MODUL

Model přístroje:

.....

Výrobní číslo přístroje:

.....

Nabyvatel:

.....

Ulice:

.....

Město / PSČ:

.....

Tel.:

.....

Kód. IČO / DIČ:

.....

Prodejce:

.....

Podpis nabyvatele:

.....

CS

10.3 SEZNAM TECHNICKÝCH ZÁSAHŮ

Datum	Popis zákroku	Podpis
.....	.....	.....
.....	.....	.....
.....	.....	.....
.....	.....	.....
.....	.....	.....
.....	.....	.....
.....	.....	.....
.....	.....	.....
.....	.....	.....
.....	.....	.....
.....	.....	.....
.....	.....	.....
.....	.....	.....
.....	.....	.....
.....	.....	.....
.....	.....	.....
.....	.....	.....
.....	.....	.....
.....	.....	.....
.....	.....	.....
.....	.....	.....

Referenční obrázky najdete na straně 3, 4, 5 a 6 této příručky a v rychlém průvodci k produktu.

Eredeti használati utasítás fordítása

ÁLTALÁNOS TÁRGYMUTATÓ

1. ELŐZETES TUDNIVALÓK
1.1 A használati ès karbantartási kézikönyv olvasatának ès használatának módja
1.2 Alkalmazott terminológia ès jelek

2. ÁLTALÁNOS TUDNIVALÓK
2.1 Felelősségvállalás
2.2 Garancia: általános jogszabályok
2.3 Felhasználó
2.4 Általános biztonsági előírások

3. A KÉSZÜLÉK LEÍRÁSA
3.1 A készülék általános leírása
3.2 A készülék elemeinek leírása
3.3 Beazonosítási adatok

4. MŰSZAKI JELLEMZŐK
4.1 Műszaki jellemzők ès működési elv
4.2 Műszaki adatok
4.2.1 Standard készlet
4.2.2 Súly ès helyszükséglet

5. SZÁLLÍTÁS ÈS MOZGATÁS
5.1 Általános tudnivalók
5.2 Becsomagolás ès kicsomagolás
5.3 Szállítás ès mozgatás
5.4 Hulladékkezelés / Leszerelés

6. BESZERELÉS ÈS BEÜZEMELÉS
6.1 Általános tudnivalók ès óvintézkedések
6.2 Engedélyezett külső körülmények
6.3 Használathoz szükséges hely
6.3.1 Támasztófelület a használathoz
6.4 Csatlakoztatás az áramforrásokhoz
6.5 Beüzemelés
6.6 Elektromágneses kompatibilitás
6.7 Gyárilag beállított Zhermack programok
6.8 Rendeltetésszerű használat
6.9 Nem rendeltetésszerű/Tiltott használati módok

7. A KÉSZÜLÉK HASZNÁLATA
7.1 Általános tudnivalók
7.2 Az alginátkeverő készülék használata
7.3 A keverőgép használata gipszkeverővel

8. KARBANTARTÁS
8.1 A készülék tisztítása
8.2 Rendes karbantartás
8.3 Rendkívüli karbantartás
8.4 Újraindítás hosszabb ideig tartó kikapcsolás után
8.5 Műszaki aszisztencia kérése

9. PROBLÉMAFELISMERÉS
9.1 Általános tudnivalók
9.2 Rendellenességek ès megoldások
9.3 Hibaüzenetek

10. FÜGGELÉKEK
10.1 EK megfelelési bizonylat
10.2 Garancia bizonylat ès Beazanosítási űrlap
10.3 Műszaki beavatkozások kártyája

Az ebben a kézikönyvben jelenlevő adatok előzetes figyelmeztetés nélkül módosíthatók.

HU

A hivatkozási ábrák ebben a kézikönyvben a 3., 4., 5. és a 6. oldalakon találhatók és a termékre vonatkozó Gyors kalauzban.

1. FEJEZET: ELŐZETES TUDNIVALÓK

1.1 A HASZNÁLATI ÈS KARBANTARTÁSI KÉZIKÖNYV OLVASATÁNAK ÈS HASZNÁLATÁNAK MÓDJA

A jelen "Kezelési és karbantartási útmutató" a Zhermack gyártmányú Hurrimix² automata alginát- és gipszkeverő készülékek telepítésével, kezelésével és karbantartásával kapcsolatos utasításokat tartalmazza.

- A készüléket az ebben a Kézikönyvben előírt módon kell használni: ugyanakkor javasoljuk, hogy ezt a kézikönyvet a készülék beszerelése és beüzemelés előtt figyelmesen olvassa el, semmit sem figyelmemen kívül hagyva ès főként a vastag betűvel szedett ès a megfelelő négyszögekkel ès/vagy különféle jelekkel ellátott üzenetekre figyeljen, amelyek vészélyeket jeleznek, vagy figyelemfelkeltő célzatúak (lásd 1.2. bekezdés).
- Az ebben a Kézikönyben jelenlevő előírások ès javaslatok betartása lehetővé teszi a készülék biztonságos használatát ès a rajta végzett megfelelő karbantartás megvalósítását.
- A Használati ès karbantartási kézikönyv a készülékhez tartozik: ennél fogva, lehetővé kell tenni tanulmányozását a készülék közelében ès a megfelelő tárolási feltételeit meg kell teremteni (védett, száraz, napfény, vagy időjárási körülmények ellen védett, stb. helyen) a készülék teljes használati időtartama alatt, annak más felhasználónak való átadása esetén is, minden esetben a készülék végleges leszereléséig.
- Javasoljuk, hogy ezt a Kézikönyvet folyamatosan frissítse fel, a gyártó vállalat esetenkénti módosításaival, hozzátoldásaival, vagy változtatásaival kiegészítve. Megfelelő lenne az esetenkénti hozzáfűzéseket, vagy megjegyzéseket a kézikönyv végén fenntartott megfelelő helyre betenni (lásd Függelékek: Megjegyzések).
- A kézikönyvet oly módon kell használni, hogy sem egészében, sem részben ne rongálódjon meg.
- A kézikönyv részeit semmilyen oknál fogva ne tépje el, távolítsa el, vagy írja át.
- Abban az esetben, ha a kézikönyv elveszne, részben megrongálódna és ennél fogva nem lehet teljesen elolvasni, javasoljuk, hogy a kérjen új kézikönyvet a gyártó vállalattól.

Ez a Használati és karbantartási kézikönyv a gépkezelők számára készült, hogy a terméket a megfelelő módon tudják használni. Ebben azok a hasznos ismeretek találhatók meg, amelyek a készülék tervezése szerinti, rendeltetésszerű használatára vonatkoznak; pontosabban, a kézikönyvben a gépkezelő megtalálja a következőkre vonatkozó útmutatásokat és utasításokat:
- a gép megfelelő beszerelésére;
- a gép és annak egyes részei működéseinek leírására ;
- a beüzemelésre;
- a megfelelő beprogramozott karbantartásra;
- a követendő, legalapvetőbb biztonsági és balesetelhárítási szabályokra.

Ez a kézikönyv tíz fejezetre van felosztva, ezeknek mindegyike külön-külön a készülék vonatkozó egy-egy kiemelt témával foglalkozik. A kézikönyv végén ugyanakkor, ennek a dukomentumnak kiegészítéseképpen megtalálhatók a hasznos ismereteket tartalmazó Függelékek.

1.2 ALKALMAZOTT TERMINOLÓGIA ÈS JELEK

Alapvető fontosságú a legnagyobb figyelemmel követni a következő jelek értelmezéseit mivel, hogy ezeknek szerepe az, hogy kiemeljék a részletismereteket, a legnagyobb körültekintést igénylő helyzeteket, gyakorlati tanácsokat, vagy egyszerű információkat. Nézze meg ezt az oldalt, amennyiben kételyei támadnak, amikor nem érthető egy-egy jel jelentése ennek a kézikönyvnek olvasása során.

- Az olyan esetenként elvégzett műveleteket, amelyek során az útmutatások be nem tartása, vagy a készülék téves használata során súlyos személyi sérülések veszélyei merülhetnek fel, a következő jel jelzi:

VESZÉLY!
Ez a jel az Önök és mások biztonságának biztosítása és a készülék megrongálódásának elkerülése céljából kötelező módon betartandó biztonsági előírásokra vonatkozik.

- Azokat a legnagyobb figyelmet igénylő helyzeteket a veszélyes területeken, vagy esetenként olyan műveleteket, amikor az útmutatások figyelmen kívül hagyása, vagy a készülék részeinek téves használata miatt a garancia érvényét veszíti, vagy akár a készülék megrongálódhat, vagy ennek egyéb részei megrongálódhanak, vagy a környezeti károk keletkezhetnek, ez a jel jelzi:

FIGYELEM!
Ez a jel az Önök és mások biztonságának biztosítása és a készülék megrongálódásának elkerülése céljából szigorúan betartandó biztonsági előírásokra vonatkozik.

- Esetenként olyan műveleteket, amikor az útmutatások figyelmen kívül hagyása, vagy a készülék részeinek téves használata miatt a készülék megrongálódhat, vagy a garancia érvényét veszíti, ezek a jelek jelzik:

TILOS !
Ez a jel felhívja a gépkezelő figyelmét azokra a műveletekre, amelyek elvégzése kerülendő, tehát szigorúan tilos.

- A következő jel jelzi a bármelyik tárgykörre vonatkozó esetenkénti általános ismereteket és/vagy hasznos tanácsokat:

MEGJEGYZÉS!
Ez a jel a hasznos információkat és/vagy tanácsokat jelzi.

A berendezésre egyéb táblákat és szimbólumokat helyeztek el. Ezek jelentése:

FIGYELEM! ÁRAMÜTÉS VESZÉLYE.
Ne nyissa ki és ne vegye le az ajtókat vagy a védelmeket, mielőtt megszüntette a tápfeszültséget.

KÖTELEZŐ BIZTOSÍTANI A FÖLDELÉST.

KÖTELEZŐ ELOLVASNI EBBEN A KÉZIKÖNYVBEN TARTALMAZOTT UTASÍTÁSOKAT.

ELEKTROMOS ÉS ELEKTRONIKUS BERENDEZÉSEK HULLADÉKAI.
A berendezést nem szabad a háztartási hulladékok közé dobni, össze kell gyűjteni a törvény szerinti újrahasznosításhoz vagy el kell szállítani.

2. FEJEZET: ÁLTALÁNOS TUDNIVALÓK

2.1 FELELŐSSÉGVÁLLALÁS

Az ebben a Használati és karbantartási kézikönyvben jelenlevő útmutatások figyelmen kívül hagyása felmenti a gyártót bármilyen jellegű felelősségvállalás alól. A következő oldalakon olvasható adatok érthetetlenségének, vagy homályos értelmének észlelésekor javasoljuk, hogy lépjen közvetlenül kapcsolatba a gyártóval.

Zhermack S.p.A.
Via Bovazecchino, 100
45021 Badia Polesine - RO - Italy
Tel. +39 0425 597611, Fax +39 0425 53596
http://www.zhermack.com, e-mail: info@zhermack.com

Főként, ha a készülék karbantatása során nem követik a megadott útmutatásokat, vagy a készülék épsége sérülne, vagy a készülék módosulna a Zhermack semmiképpen sem tekinti magát felelősnek a személyek biztonságáért és a készülék téves működése esetén.

2.2 GARANCIA: ÁLTALÁNOS JOGSZABÁLYOK

Ehhez a Használati és karbantartási kézikönyhöz csatoltuk a Garancia bizonylatot és azt a Beazonosítási űrlapot, amelyet mindkét oldalán ki kell tölteni.
A gyártó a készülékre a vásárlás napjától számított 4 évig, vagy legfeljebb 4000 ciklusig garanciát vállal. A kopásnak kitett alaktrészekre a garancia nem terjed ki.
A kopásnak kitett alkatrészek a következők:
- XR0250802 HURRIMIX CSÉSZE ALGINÁTOKHOZ x 2
- XR0250804 HURRIMIX- ELITE DENTAL STONES CSÉSZE x2
- XR0250830 Hurrimix keverő pálca
- XR0250820 Spatula készlet Hurrimixhez
- XR0250926 Hurrimix teljes hajtás nélküli fogaskerék
- XR0250890 Hurrimix ajtó tömítés

Általában a garancia elveszítésének következő feltételei vannak:
- a gép nem megfelelő használata;
- nem megfelelő beszerelés;
- súlyos gondatlanságok az előirányzott karbantartás során;
- a gyártó vállalat által nem engedélyezett módosítások, vagy beavatkozások (főként a védőegységeken);
- nem eredeti cserealkatrészek használata.

HU

A hivatkozási ábrák ebben a kézikönyvben a 3., 4., 5. és a 6. oldalakon találhatók és a termékre vonatkozó Gyors kalauzban.

FONTOS! Mindig őrizze meg az eredeti csomagolást a jótállás időtartamára.A csomagolás gyári hiba vagy meghibásodás felmerülése esetén (kivéve a termék megrongálását, gondatlan használatát, rendes karbantartásának elmulasztását és szállítás során keletkezett károsodását) az illetékes márkaszervizbe küldéshez szükséges a termék esetleges javítása/cseréje céljából.Ha nem rendelkezne az eredeti csomagolással forduljon a Zhermack céghez és kérjen tanácsot (az esetleges újracsomagolás költségei az termék átadásakor kerülnek felszámításra).A gyártónak átadandó termék nem megfelelő csomagolásával kapcsolatos összes költség kizárólag az ügyfelet terheli.Ezért a Zhermack cég nem felel a termék nem megfelelő csomagolásából, az eredeti gyári csomagolással nem megegyező vagy annál nem jobb minőségű csomagolás használatából eredő hibákért, működési rendellenességekért vagy károkért.

Zhermack semmiképpen sem tekinti magát felelősnek attól a pillanattól kezdve, amikor a készüléken bármilyen típusú módosítást végeznek, vagy tévesen használják a gyártó vállalat előzetes írásbeli engedélyének átvétele nélkül. Következtetésképpen: a nem felhatalmazott személyek által végzett javítások, a nem eredeti cserealkatrészek használata és az ebben a kézikönyvben előírt beszerelési előírások be nem tartása a szavatosság automatikus semmissé válásához vezetnek.

2.3 FELHASZNÁLÓ

A készülékkel dolgozó személyek lehetnek:

Gépkezelő - vezető
A berendezés használatára kiképzett személy (fogorvos, asszisztens, fogtechnikus). Elvégzi a leverőgép működtetéséhez szükséges fekadatokat úgy, mint: az Hurrimix² keverőgép rendes használata, tisztítás, ellenőrzés és a készülék rendes használatával kapcsolatos egyszerű beavatkozások; A gépkezelőnek-vezetőnek a kézikönyv útmutatásainak betartásával kell a készülékkel dolgoznia.

A készülék használata előtt és a rajta elvégzendő, bármilyen beavatkozás előtt a gépkezelőnek nagyon figyelmesen el kell olvasnia ezt a kézikönyvet, amely abból a célból készült, hogy biztosítva legyen a készülék ésszerű és biztonságos használata, és be kell tartania a kézikönyv előírásait; valamint az ehhez a kézikönyvhöz csatolt függelékben található műszaki beavatkozási lapra be kell írnia a karbantartási beavatkozásokat, a készülék alkatrészeinek kicserélését és a készülék rendellenes működésének egyszerű észlelését.

Zhermack által felhatalmazott karbantartó
Az a személy, aki a készülék bármilyen működési feltétele között és annak bármilyen védelmi szintjén képes a készülék javításait/mechanikus, elektromos szabályozásait elvégezni, vagy a készülék reszeinek esetenkénti kicserélését igénylő, rendszeres időszakonkénti, megelőző jellegű karbantartásokat is.

2.4 ÁLTALÁNOS BIZTONSÁGI ELŐÍRÁSOK

A gépkezelő feladata észben tartani az alábbiakban olvasható tanácsokat és javaslatokat annak céljából, hogy a készüléket a lehető legbiztonságosabb állapotban tartsa és használhassa:
- ne engedje, hogy ahhoz nem értő személyek használják a készüléket;
- megfelelő munkafelületet biztosítson ügyelve arra, hogy a munkaterületen ne legyenek akadályok, ez tiszta legyen és megfelelően meg legyen világítva;
- mindig a legnagyobb odafigyeléssel dolgozzon a készüléken;
- tilos olyan tárgyakkal dolgozni, amelyek eltérő jellemzőkkel rendelkeznek azoktól, amelyek megmunkálására a készülék készült;
- a berendezés szigeteléséhez állítsa a főkapcsolót „0" állásba;
- meghibásodások esetén kövesse az ebben a kézikönyvben megadott tanácsokat; kétség esetén állítsa le a berendezést, válassza le a tápkábelt és azonnal keresse fel a Kijelölt Ügyfélszolgálati Központot;
- ne nyissa ki a készülék elektromos alaktrészeit tartalmazó részekeit;
- bármilyen jellegű tisztítás, rendes és/vagy rendkívüli karbantartás elvégzése előtt ellenőrizze, hogy a készülék villanycsatlakoztatója le van kapcsolva az áramhálózatról;
- ne cserélje ki a tápkábelt és ne nyúljon a villásdugóhoz; Ha ezeket károsodás vagy kopás miatt ki kell cserélni, kizárólag csak feljogosított márkaszervizhez forduljon.
- mindig ellenőrizze, hogy ne legyenek a munka területén belül idegen testek (centrifuga nyílások és ajtó), hogy elkerülje a berendezés károsodását és/vagy személyi balesetek;
- ne használjon benzint, vagy gyúlékony anyagokat tisztítószerként, hanem kizárólag nem gyúlékony, rozsdamentes és nem mérgező anyagokat (lásd 8.1. bekezdés).

- FIGYELEM: az áramütés veszélyének elkerüléséhez ezt a berendezést kizárólag védőföldeléssel ellátott táphálózatra csatlakoztassa.
- A Zhermack nem vállal felelősséget a készüléken az esetenkénti megrongálódásokért, amelyek szakképzetlen személyek által végzett nem a megfelelő vagy az ennek a kézikönyv tartalmában nem előirányzott karbantartás miatt keletkeznek.
- A Zhermack ekkor nem tekinti magát felelősnek bármilyen, olyan személyi vagy tárgyi károk esetén, amelyek az ebben a kézikönyvben jelzett használati módtól eltérő és nem rendeltetésszerű használat miatt keletkezhetnek.

A készülék el van látva egy elektromos berendezéssel, tehát,kisebb tűz esetén is, oltáskor kizárólag poroltót használjon. Nem szabad vizet használni.

3. FEJEZET: A KÉSZÜLÉK LEÍRÁSA

3.1 A KÉSZÜLÉK ÁLTALÁNOS LEÍRÁSA

A jelen útmutatóban bemutatott Hurrimix² keverőgép, fogorvosi felhasználásra szánt alginátok és gipsz automata keverésére szolgál.
Ugyanabban a fogorvosi rendelőben használható, de tartson legalább 1,5 méternyi távolságot a páciens minden oldalától.

3.2 A KÉSZÜLÉK ELEMEINEK LEÍRÁSA - *Ábr. A*

1. Ajtó
2. Keverő tér
3. Digitális kijelző
4. Főkapcsoló 0/I
5. Védő olvadó biztosítékok (2 x 230V vagy 2 x 115V)
6. Hálózati csatlakozó
7. Be/ki – ajtó nyitás kapcsoló
8. Programok gomb (8a, 8b)
9. "+" mixing time gomb
10. "-" mixing time gomb
11. START/STOP gomb
12. Vezeték (230V vagy 115V)

3.3 BEAZONOSÍTÁSI ADATOK - *Ábr. B*

Az ebben a kézikönyvben bemutatott készülék el van egy olyan adatlappal látva, amelyen ennek beazonosítási adatai és a gyártó adatai láthatók:

A A gyártó neve és elérhetősége
B A készülék kódja és modellje
C Törzskönyvi szám
D Áramellátás adatai

A készülék, a függelékben található "EK megfelelési bizonylat" tanúsága szerint, az EKK irányelvek előírásainak megfelelően készült. Amikor sor kerül a cserealkatrészek, információk és asszisztencia kérésére a hivatalos asszisztencia központtól, a beazonosítási adatokat használja. Amennyiben az adattábla használat során megrongálódik, akár részlegesen is, és/vagy minden oldala olvashatatlanná válik, javasoljuk, hogy az adatok megadásával kérjen a gyártótól egy új adattáblát.

Ne mozdítsa el a helyéről és/vagy ne rongálja meg a táblát, hogy a készülék összes beazonosítási adatai folyamatosan felismerhetőek legyenek.

4. FEJEZET: MŰSZAKI JELLEMZŐK

4.1 MŰSZAKI JELLEMZŐK ÈS MŰKÖDÉSI ELV

A Zhermack nagyon fejlett minőségű és technológiájú munkaeszközöket állít elő, olyanokat, amelyek a naponkénti használat során a felhasználó saját munkaigényeit szem előtt tartva vannak megtervezve és kifejlesztve. Termékei kialakításakor, a Zhermack újító eszközöket alkalmaz a tervezés során, amelyek a készülékek legnagyobb fokú hatékonyságát képesek biztosítani. A legjobb minőségű anyagok használata és a gépkezelő biztonságának megvalósulására szolgáló összes szükséges ellenőrzés a Zhermack által készített összes termék garanciáját képezik és versenyképessé teszik világszerte.
A Hurrimix² keverő gépet fogorvosi felhasználásra szánt alginátok és gipsz keverésére tervezték. A készülék az alábbi előnyöket nyújtja:
- állandó keverési;
- homogén keverék létrehozása;
- a kikeverési idő nagymértékben csökken a kézi kikeveréshez képest;
- 20 keverési programmal rendelkező szoftver (a gépkezelő igényeinek megfelelően változtatható): 10 program alginátokhoz és 10 program gipszhez, ezek közül néhány gyári beállításban már Zhermak termékekre van beállítva;

HU

- a nagy méretű digitális kijelzőnek köszönhetően egyszerű programkezelés és keverés.

4.2 MŰSZAKI ADATOK

Az Hurrimix² keverőgép műszaki adatai:

Áramerősség	230 V ~ ± 10% 50/60Hz (vagy 115 V ~ ± 10% 50/60Hz)
Felvett teljesítmény	550 VA (230 V) | 550 VA (115 V)
Működési ciklus	TON max 20" TOFF min 3'
Védő olvadó biztosítékok (x2 - 5x20)	modell 230 Vac: T 6,3A H 250V modell 115 Vac: T 10A H 250V
IP védelem mértéke	IP20
Akusztikai erősség szint	<80 dB
Túlfeszültség kategória	II
Alkalmazható nominális szennyezési mérték	2

4.2.1 A STANDARD KÉSZLET - *Ábr. C*

A jelen kezelési és karbantartási útmutatón valamint a gyors használati útmutatón kívül a Hurrimixhez az alábbiakat mellékeljük:

Alkotóelemek	Min.	Meg. kód*
12a. 230 V tápkábel	1	XE2515375
12b. 115 V tápkábel	1	XE2512376
12c. 230 UK tápkábel	1	_____
13. Alginátkeverő csésze x2	1	XR0250802
14. Gipszkeverő csésze x2	1	XR0250804
15. Spatula készlet	1	XR0250820
16. Pre-mix rúd az előkeveréshez	1	XR0250830
17. Skálázott üveg mérőedény	1	XR0250840

(*) Megrendelési kód, a cserealkatrészek megrendelésekor való használatra.

4.2.2 SÚLY ÈS HELYSZÜKSÉGLET

Helyszükségleti méretek csomagolás nélkül

Magasság (h)	cm. 31
Magasság nyitott ajtóval (max h)	cm. 50
Szélesség (l)	cm. 27
Mélység (p)	cm. 32
Súly üresen	Kg. 19

5. FEJEZET: SZÁLLÍTÁS ÈS MOZGATÁS

HU

5.1 ÁLTALÁNOS TUDNIVALÓK

Szállítási és tárolási feltételek:

Hőmérséklet	-20°C / +60°C
Páratartalom	Max 80%
Nyomás	500 - 1060 mbar

Tárgyi és személyi sérülések elkerülése végett a legnagyobb odafigyeléssel és óvatossággal mozgassa a készüléket, szigorúan betartva a következő bekezdésekben leírt óvintézkedések és útmutatások előírásait.

5.2 BECSOMAGOLÁS ÈS KICSOMAGOLÁS - *Ábr. D*

Szállítás előtt a gyártó a teljes anyagot alaposan felülvizsgálja. A készülék megérkezésekor ellenőrizze, hogy a készülék nem sérült meg a szállítás ideje alatt, vagy, hogy esetenként megfelelően be van-e csomagolva, mivel ez esetben a készülékben levő különféle részek kieshettek. Amennyiben sérüléseket, vagy darabok hiányát észleli, azonnal tudassa ezt a Viszonteladóval és a Szállítóval fényképes formában. A nyújtható, műanyag belső védőkkel ellátott kartondobozból álló csomagolás tartalmazza:

- a Hurrimix² keverőgépet;
- a készlethez tartozó anyagot (lásd 4.2.1. bekezd.);
- a Használati és Karbantartási kézikönyvet;
- Gyors útmutató.

FONTOS! Mindig őrizze meg az eredeti csomagolást a jótállás időtartamára.A csomagolás gyári hiba vagy meghibásodás felmerülése esetén (kivéve a termék megrongálását, gondatlan használatát, rendes karbantartásának elmulasztását és szállítás során keletkezett károsodását) az illetékes márkaszervizbe küldéshez szükséges a termék esetleges javítása/cseréje céljából.Ha nem rendelkezne az eredeti csomagolással forduljon a Zhermack céghez és kérjen tanácsot (az esetleges újracsomagolás költségei az termék átadásakor kerülnek felszámításra).A gyártónak átadandó termék nem megfelelő csomagolásával kapcsolatos összes költség kizárólag az ügyfelet terheli.Ezért a Zhermack cég nem felel a termék nem megfelelő csomagolásából, az eredeti gyári csomagolással nem megegyező vagy annál nem jobb minőségű csomagolás használatából eredő hibákért, működési rendellenességekért vagy károkért.

5.3 SZÁLLÍTÁS ÈS MOZGATÁS

Abban az esetben, amikor a készüléket el kell a helyéről mozgatnia:

1. Le kell a gépet csatlakoztatnia az áramberendezésről;
2. Fogja meg a készüléket (lásd 6.5. bekezd., 1. ábr.), ügyelve, hogy mindig függőleges pozícióban maradjon. Ennél fogva, figyeljen a készülék súlyára és helyszükségeleti méreteire (lásd 4.2.3. bekezd.), hogy elkerülhető legyen a már említett értékek figyelmen kívül hagyása miatti, bármilyen jellegű károk Felmerülése.
3. Csomagolja be mindig a készüléket saját, eredeti csomagolásába, vagy amennyiben ez nem lehetséges, gondosan vigyázzon azzal, hogy a készülék védett legyen az ütések, vagy lezuhanások ellen, amikor a rakomány kockázatos és veszélyes körülmények között szállítódik.

A szállítás vagy mozgatás során ne fogja meg a készüléket a fedelénél vagy más az előírttól eltérő helyen.

- A fenti szabályok be nem tartása felmenti a gyártót a felelősségvállalás kötelezettsége alól a készülék hibás működésére vonatkozóan és következtetésképpen, semmissé teszik a garanciát.
- Amikor a készüléket a hivatalos aszisztencia központhoz küldik és/vagy annak átadják, csatolni kell a vételezési dokumentum másolatát és a megfelelően kitöltött Beazonosítási űrlap másolatát.
- A készülék szállítása előtt győződjön meg, hogy a biztonsági rögzítőcsavarok a helyükre vannak téve és jól vannak rögzítve, és a szállításhoz használja az eredeti csomagolást. Ellenkező esetben a készülék károsodhat.

5.4 HULLADÉKKEZELÉS / LESZERELÉS

Tisztítsa meg és fertőtlenítés a készüléket és kiegészítők ártalmatlanítás előtt / szétszerelés.

A csomagolóanyagok hulladékezelése esetén a felhasználónak a saját országában érvényben levő, a következő anyagokra vonatkozó jogszabályok előírásait be kell tartnia:

- fa/papír: nem szennyező anyag, de azért a megfelőképpen reciklálni kell;
- polieszter/műanyag: el nem égethető, szennyező anyag (mérgező gázok) nem szabad a szabadba kidobni, hanem a felhasználó saját országában érvényben levő jogszabályok előírásai alapján kell hulladékkezelni.

A készülék leszerelése esetén a gépkezelőnek, az EKK irányelveknek és saját országában érvényben levő jogszabályok előírásainak megfelelően rendelkeznie kell a készülék leszereléséről, az olyan anyagok kiiktatásáról, vagy újra felhasználásáról, mint:

- műanyagból készült részek; acélból készült részek; üvegből készült részek; burkolt tápkábelek; gumiból készült részek.
- nincsenek mérgező és korrozív anyagok jelen.

A keveréshez használt anyagok hulladékkezelésének tekintetében, kövesse figyelmesen az egyes termékeken található címkéken olvasható útmutatásokat; minden esetben tartsa be az EKK irányelvek előírásait és a felhasználási országban érvényben levő előírásokat.

A terméket nem szabad települési hulladékként ártalmatlanítani, hanem leselejtezéskor a 2012/19/UE irányelv vagy az adott országban hatályos előírások értelmében egy kijelölt szelektív gyűjtőhelyen kell leadni.

6. FEJEZET: BESZERELÉS ÉS BEÜZEMELÉS

6.1 ELŐZETES TUDNIVALÓK ÉS ÓVINTÉZKEDÉSEK

A beszerelési műveletek elvégzése előtt, ellenőrizze, hogy az erre vonatkozó, összes biztonsági feltételek adva vannak, majd figyelmesen kövesse az útmutatásokat.

A jobb megértés céljából, a következő bekezdésekre vonatkozó, a megfelelően elhelyezett ábrákon látható számok sorrendje pontosan megegyezik a "Készülék leírása", 3. fejezetben megadott számozással.

6.2 ENGEDÉLYEZETT KÖRNYEZETI FELTÉTELEK

A különféle, rendes pontosítások során a készülék a következő környezeti feltételek között képes a megfelelően működni:

Alkalmazás ..... Belső rész
Magasság ..... Max. 2000 m (761,5 mbar)
Effektív hőmérséklet ..... 10°C - 35°C között
Nedvességtartalom ..... Max 80%

Az előírtaktól eltérő feltételek között rendellenességek, vagy váratlan meghibásodások jelentkezhetnek a készüléken. A készüléknek helyet adó helyiségnek oly módon kell megvilágítva lennie, hogy a készülék bármelyik része meg legyen jól világítva. Pontosabban, 200 lux értéknél nem kisebb megvilágítást kell biztosítani ügyelve arra, hogy a megvilágítás egyenletes elosztású legyen és a gépkezelő ruházata ne verje vissza a fényhullámokat.

A készülék nincs előirányozva és/vagy nem készült robbanékony, vagy tűzveszélyes környezetben való használatra. Ugyanakkor, abban az esetben, amikor véletlenül tűz keletkezne, a 2.4. bekezdés útmutatásait kell követni.

A munkaterület villanyberendezése fontos a gépkezelők biztonsága és a minőségi munka biztosításának tekintetében. Olaszországban ezt miniszteri rendelet szabályozza, amely világosan meghatározza az előírt megvilágítás átlagszintjét. Más országokban az ott érvényben levő, balesetmegelőzési és higiéniai szabályok kerülnek alkalmazásra.

6.3 A HASZNÁLATHOZ SZÜKSÉGES HELY

A készülék beszerelésére alkalmas hely vagy tér kiválasztása alapvető fontosságú úgy a munka minősége és a biztonság, mint a megfelelő karbantartás elvégzése céljából. A szóban forgó területnek a megfelelően tágnak kell lennie a készülék megfelelő működését biztosítandó, - és a tisztítási és karbantartási műveletek elvégzése alatt, jól megvilágítottnak, szellőztethetőnek, pormentesnek és közvetlen napsugárzás ellen védettnek kell lennie. A berendezést olyan helyzetben kell elhelyezni, hogy könnyen hozzáférhető legyen a csatlakoztatási dugalj.

6.3.1 TÁMASZTÓFELÜLET A HASZNÁLATHOZ

F Ábr.: Az Hurrimix² keverőgéppel szilárd és a talajjal párhuzamos felületre ráhelyezve lehet dolgozni. Ennél fogva, használhatók a használati bútorok támasztófelületei (álló pozícióban való használatra), vagy a modelláló pultok (ülő pozícióban használva), miután ezek stabilitását ellenőrizte.

6.4 CSATLAKOZTATÁS AZ ÁRAMFORRÁSOKHOZ

A csatlakoztatáskor ellenőrizze, hogy:
- az áramellátási hálózat áramerősség és frekvencia értékei megegyeznek az adattábla értékeivel (a téves áramfeszültség a gépet rongálhatja);
- az áramellátási hálózat el van a megfelelő földeléssel látva.

Állítsa úgy a készüléket, hogy a hálózati dugasz, amellyel leválasztható, könnyen hozzáférhető legyen.

Nem szabad a tápkábelt és annak csatlakoztatóját tévesen használni. Miután ezek megrongálódtak és/vagy elkoptak, ki kell ezeket cserélni és ekkor forduljon a hivatalos aszisztencia központhoz.

Kötelező a földelést elvégezni. Ha hosszabbítóra van szükség, akkor legyen földelt.

6.5 BEÜZEMELÉS

A keverés beindítása előtt távolítsa el a készülék alján található rögzítőcsavarokat (***E ábra***).

1 ábra: Állítsa a készüléket a munkafelületre.
2 ábra: Csatlakoztassa a vezetéket a készülék hátulján elhelyezett csatlakozóba, majd a csatlakoztassa a készüléket a villamos hálózatba. Kövesse a 6.4 fejezet utasításait.
3 ábra: Az I/0 kapcsoló segítségével kapcsolja be a készüléket (A ábra, 4).
4 ábra: Majd 2 másodpercig tartsa lenyomva a kezelőfelületen található be/ki – ajtó nyitás kapcsolót (A. ábra, 7).

A kikapcsoláshoz nyomja meg az ajtónyitás be-/kikapcsoló gombot (A,7 ábra), majd ezt követően nyomja meg az I/O főkapcsolót (A,4 ábra).

A fent felsorolt beszerelési előírások akár egyikének be nem tartása a készülék tökéletlen működését okozza és következtetésképpen, a garancia semmissé válásával jár.

6.6 ELEKTROMÁGNESES KOMPATIBILITÁS

A Hurrimix² esetében, mivel elektromos orvosi készülékről van szó, kifejezetten oda kell figyelni az Elektromágneses Kompatibilitásra, és a következőkben felsorolt információnak megfelelően kell üzembe helyezni.

Rádiófrekvenciával működő távközlési készülékek (mozgatható és hordozható) befolyásolhatják ezt az elektromos orvosi készüléket.

- A Hurrimix² készüléket, mivel elektromos orvosi készülékről van szó, ne használja más berendezések mellé vagy fölé helyezve. Szükség esetén ajánlatos megfigyeléssel meghatározni, hogy mindkét készülék teljesítményét lehetséges, nem kívánatos elektromágneses illesztés befolyásolja-e.
- Használja a csomagban szállított tápkábelt. Károsodás esetén cserélje ki új, azonos Zermack kábelre.

A gépet ne használja üresen, vagyis a csomagban található keverőcsészék nélkül.

HU

Hurrimix² 115Vac/60 Hz A gyártó irányítása és kijelentése - elektromágneses kibocsátás		
A Hurrimix² készüléket lentebb megadott elektromágneses környezetben működésre tervezték. Az ügyfél vagy felhasználó ellenőrizze, hogy ilyen környezetben használják.		
Kibocsátási próba	**Megfelelőség**	**Elektromágneses környezeti - Útmutató**
RF kibocsátások CISPR11	1. csoport	A Hurrimix² csak belső működéséhez használ rádiófrekvenciát. Ezért a rádiófrekvenciás kibocsátásai nagyon alacsonyak és nagyon valószínű, hogy nem okoznak interferenciát közeli elektromos készülékekkel.
RF kibocsátások CISPR11	B osztály	A Hurrimix² készüléket minden környezetben használhatja, háztartásokban és közvetlenül alacsony feszültségű, nyilvános hálózatra kapcsolva, amelyek háztartásokat látnak el.
Harmonizált IEC 61000-3-2	A osztály	
A feszültségingadozások és a villogás (flicker) határértékei IEC 61000-3-3	Megfelel	

Hurrimix² 230Vac/50 Hz A gyártó irányítása és kijelentése - elektromágneses kibocsátás		
A Hurrimix² készüléket lentebb megadott elektromágneses környezetben működésre tervezték. Az ügyfél vagy felhasználó ellenőrizze, hogy ilyen környezetben használják.		
Kibocsátási próba	**Megfelelőség**	**Elektromágneses környezeti - Útmutató**
RF kibocsátások EN 55011	1. csoport	A Hurrimix² csak belső működéséhez használ rádiófrekvenciát. Ezért a rádiófrekvenciás kibocsátásai nagyon alacsonyak és nagyon valószínű, hogy nem okoznak interferenciát közeli elektromos készülékekkel.
RF kibocsátások EN 55011	B osztály	A Hurrimix² készüléket minden környezetben használhatja, háztartásokban és közvetlenül alacsony feszültségű, nyilvános hálózatra kapcsolva, amelyek háztartásokat látnak el.
Harmonizált EN 61000-3-2	A osztály	
A feszültségingadozások és a villogás (flicker) határértékei EN 61000-3-3	Megfelel	

Hurrimix² 115Vac/60Hz A gyártó útmutatója és kijelentése - elektromágneses mentesség			
A Hurrimix² készüléket lentebb megadott elektromágneses környezetben működésre tervezték. Az ügyfél vagy a Hurrimix² felhasználó ellenőrizze, hogy ilyen elektromágneses környezetben használják.			
MENTESSÉG próbája	**Az IEC 60601 szintpróbája**	**Megfelelőségi szint**	**Elektromágneses környezet – Útmutató**
Elektrosztatikus kisülés (ESD) IEC 61000-4-2	+/-6 kV érintkező +/-8 kV levegő	A berendezés nem módosítja az állapotát.	A padlózat legyen fából, betonból vagy kerámiából. Ha a padlózatot szintetikus anyag borítja, akkor a relatív páratartalom legyen legalább 30%.
Gyors villamos tranziens/ burst jelenség IEC 61000-4-4	+/-2 kV tápellátáshoz +/-1 kV bemeneti/kimeneti vonalakhoz	A berendezés nem módosítja az állapotát.	A tápellátás legyen a kereskedelmi vagy kórházi környezetben általános.
Túlfeszültségek IEC 61000-4-5	+/-1 kV differenciál +/-2 kV föld felé	A berendezés nem módosítja az állapotát.	A tápellátás legyen a kereskedelmi vagy kórházi környezetben általános.
A feszültségletörések, a rövid idejű feszültségkimaradások és a feszültségváltozások a tápellátás bemeneti vonalán IEC 61000-4-11	<5% UT (>95% letörés az U_T-ban) 0,5 cikluson keresztül 40 % U_T (60% letörés az U_T-ban) 5 cikluson keresztül 70 % U_T (30% letörés az U_T-ban) 25 cikluson keresztül <5 % U_T (>95% letörés az U_T-ban) 5 másodpercen keresztül	A berendezés nem módosítja az állapotát.	A tápellátás legyen a kereskedelmi vagy kórházi környezetben általános. Ha a Hurrimix² felhasználó azt kéri, hogy a berendezés folyamatosan működjön, akkor ajánlatos folyamatos egységben használni.
A hálózati frekvenciás mágneses tér (50/60 Hz) IEC 61000-4-8	3A/m	A berendezés nem módosítja az állapotát.	A hálózati frekvenciás mágneses térnek legyenek kereskedelmi vagy kórházi környezetben megszokott telepítési jellemzői.
MEGJEGYZÉS: U_T a hálózati feszültség, kb. a próbaszint alkalmazása előtt.			

Hurrimix² 230Vac/50Hz A gyártó útmutatója és kijelentése - elektromágneses mentesség			
A Hurrimix² készüléket lentebb megadott elektromágneses környezetben működésre tervezték. Az ügyfél vagy a Hurrimix² felhasználó ellenőrizze, hogy ilyen elektromágneses környezetben használják.			
MENTESSÉG próbája	**Az EN 60601 szintpróbája**	**Megfelelőségi szint**	**Elektromágneses környezet – Útmutató**
Elektrosztatikus kisülés (ESD) EN 61000-4-2	+/-6 kV érintkező +/-8 kV levegő	A berendezés nem módosítja az állapotát.	A padlózat legyen fából, betonból vagy kerámiából. Ha a padlózatot szintetikus anyag borítja, akkor a relatív páratartalom legyen legalább 30%.
Gyors villamos tranziens/ burst jelenség EN 61000-4-4	+/-2 kV tápellátáshoz +/-1 kV bemeneti/kimeneti vonalakhoz	A berendezés nem módosítja az állapotát.	A tápellátás legyen a kereskedelmi vagy kórházi környezetben általános.
Túlfeszültségek EN 61000-4-5	+/-1 kV differenciál +/-2 kV föld felé	A berendezés nem módosítja az állapotát.	A tápellátás legyen a kereskedelmi vagy kórházi környezetben általános.
A feszültségletörések, a rövid idejű feszültségkimaradások és a feszültségváltozások a tápellátás bemeneti vonalán EN 61000-4-11	<5% UT (>95% letörés az U_T-ban) 0,5 cikluson keresztül 40 % U_T (60% letörés az U_T-ban) 5 cikluson keresztül 70 % U_T (30% letörés az U_T-ban) 25 cikluson keresztül <5 % U_T (>95% letörés az U_T-ban) 5 másodpercen keresztül	A berendezés nem módosítja az állapotát.	A tápellátás legyen a kereskedelmi vagy kórházi környezetben általános. Ha a Hurrimix² felhasználó azt kéri, hogy a berendezés folyamatosan működjön, akkor ajánlatos folyamatos egységben használni.
A hálózati frekvenciás mágneses tér (50/60 Hz) EN 61000-4-8	3A/m	A berendezés nem módosítja az állapotát.	A hálózati frekvenciás mágneses térnek legyenek kereskedelmi vagy kórházi környezetben megszokott telepítési jellemzői.
MEGJEGYZÉS: U_T a hálózati feszültség, kb. a próbaszint alkalmazása előtt.			

HU

Hurrimix² 115Vac/60Hz

A gyártó útmutatója és kijelentése - Elektromágneses mentesség

A Hurrimix² készüléket lentebb megadott elektromágneses környezetben működésre tervezték. Az ügyfél vagy felhasználó ellenőrizze, hogy ilyen környezetben használják.

MENTESSÉG próbája	Az IEC 60601-2 szabvány szerint megadott szint	Megfelelőségi szint	Elektromágneses környezet – Útmutató
RF vezetett IEC 61000-4-6 RF sugárzott IEC 61000-4-3	3 V eff 150 kHz és 80 MHz között 3 V/m 80 MHz és 2,5 GHz között	V_1 = 3 V rms E_1 = 3 V / m	A hordozható és mozgatható RF távközlési készülékeket a kábeleket is beleértve ne használja a Hurrimixtől az adó frekvenciájára alkalmazható egyenletből kiszámítható elválasztási távolságon belül.. **Javasolt elválasztási távolságok** $d = [3,5 / V_1] \sqrt{P}$ $d = [3,5 / E_1] \sqrt{P}$ 80 MHz és 800MHz között $d = [7/ E_1] \sqrt{P}$ 800 MHz és 2,5 GHz között Ahol P az adó gyártója szerint megadott kimeneti névleges maximális teljesítmény Wattban (W), d pedig a méterben (m) megadott javasolt elválasztási távolság. Állandó RF mellett az adók térerőssége - az [a] oldalon egy elektromos vizsgálatban meghatározottak szerint, lehet minden egye [b] frekvencia intervallum megfelelőségi szintjénél kisebb. Az interferencia ellenőrizhető a következő szimbólummal jelölt készülékek közelében:

1. megjegyzés: 80 MHz és 800 MHz között a nagyobb frekvencia intervallum érvényes.

2. megjegyzés: Ezek az irányelvek nem minden helyzetben alkalmazhatók. Az elektromágneses terjedést a szerkezetek, tárgyak és személyek elnyelése és visszaverése is befolyásolja.

a) A rögzített adók térerőssége - pl. rádiótelefonok alapegységei (mobiltelefonok és vezetékmentes telefonok), földi rádiótelefonok, rádióamatőr készülékek, AM és FM rádióadók és TV adók - elméletileg és pontosan nem meghatározhatók. Állandó RF adó által okozott elektromágneses környezet meghatározásához meg kellene határozni a hely egy elektromágneses vizsgálatát. Ha azon a helyen mért térerősség, ahol a Hurrimix² található, nagyobb a fent említett alkalmazható megfelelőségi szintnél, akkor meg kell vizsgálni a készülék normális működését. Ha rendellenességeket észlelnek, akkor további intézkedések válhatnak szükségessé, úgymint a készülék eltérő elhelyezése vagy pozíciója.

b) A 150 kHz és 80 MHz közötti frekvenciák közti térerősség legyen kisebb, mint3 V/m.

HU

Hurrimix² 230Vac/50Hz

A gyártó útmutatója és kijelentése - Elektromágneses mentesség

A Hurrimix² készüléket lentebb megadott elektromágneses környezetben működésre tervezték. Az ügyfél vagy felhasználó ellenőrizze, hogy ilyen környezetben használják.

Prova di IMMUNITÀ	Az EN 60601-2 szabvány szerint megadott szint	Megfelelőségi szint	Elektromágneses környezet – Útmutató
RF vezetett EN 61000-4-6 RF sugárzott EN 61000-4-3	3 V eff 150 kHz és 80 MHz között 3 V/m 80 MHz és 2,5 GHz között	V_1 = 3 V rms E_1 = 3 V / m	A hordozható és mozgatható RF távközlési készülékeket a kábeleket is beleértve ne használja a Hurrimixtől az adó frekvenciájára alkalmazható egyenletből kiszámítható elválasztási távolságon belül.. **Javasolt elválasztási távolságok** $d = [3,5 / V_1] \sqrt{P}$ $d = [3,5 / E_1] \sqrt{P}$ 80 MHz és 800MHz között $d = [7/ E_1] \sqrt{P}$ 800 MHz és 2,5 GHz között Ahol P az adó gyártója szerint megadott kimeneti névleges maximális teljesítmény Wattban (W), d pedig a méterben (m) megadott javasolt elválasztási távolság. Állandó RF mellett az adók térerőssége - az [a] oldalon egy elektromos vizsgálatban meghatározottak szerint, lehet minden egye [b] frekvencia intervallum megfelelőségi szintjénél kisebb. Az interferencia ellenőrizhető a következő szimbólummal jelölt készülékek közelében:

1. megjegyzés: 80 MHz és 800 MHz között a nagyobb frekvencia intervallum érvényes.

2. megjegyzés: Ezek az irányelvek nem minden helyzetben alkalmazhatók. Az elektromágneses terjedést a szerkezetek, tárgyak és személyek elnyelése és visszaverése is befolyásolja.

a) A rögzített adók térerőssége - pl. rádiótelefonok alapegységei (mobiltelefonok és vezetékmentes telefonok), földi rádiótelefonok, rádióamatőr készülékek, AM és FM rádióadók és TV adók - elméletileg és pontosan nem meghatározhatók. Állandó RF adó által okozott elektromágneses környezet meghatározásához meg kellene határozni a hely egy elektromágneses vizsgálatát. Ha azon a helyen mért térerősség, ahol a Hurrimix² található, nagyobb a fent említett alkalmazható megfelelőségi szintnél, akkor meg kell vizsgálni a készülék normális működését. Ha rendellenességeket észlelnek, akkor további intézkedések válhatnak szükségessé, úgymint a készülék eltérő elhelyezése vagy pozíciója.

b) A 150 kHz és 80 MHz közötti frekvenciák közti térerősség legyen kisebb, mint3 V/m.

A hordozható és mozgatható rádiótávközlési készülékek és a Hurrimix² közt javasolt elválasztási távolságok			
A Hurrimix² olyan elektromágneses környezetben való működésre készült, ahol a sugárzott RF zavarokat ellenőrzés alatt tartják. A Hurrimix² ügyfél vagy kezelő segíthetnek megakadályozni az elektromágneses interferenciákat, ha a mozgatható és hordozható RF (adó) távközlési eszközök és a Hurrimix² között az alábbiakban javasoltak szerint, a rádiótávközlési készülékek maximális kimeneti teljesítményétől függően.			
W adó maximális névleges kimeneti teljesítménye W	**Az adó frekvenciájának elválasztási távolsága m**		
	150 kHz és 80 MHz között d = [3,5/V1] √P	80 MHz és 800 MHz között d = [3,5/E1] √P	800 MHz és 2,5 GHz között d = [7/E1] √P
0,01	0,12	0,12	0,23
0,1	0,38	0,38	0,73
1	1,2	1,2	2,3
10	3,8	3,8	7,3
100	12	12	23
A fent nem említett kimeneti maximális névleges teljesítményű adókhoz a méterben (m) meghatározott ajánlott d elválasztási távolságot az adó frekvenciájához alkalmazható egyenlettel lehet kiszámítani, ahol P az adó gyártója által nyilatkozott, Wattban (W) megadott kimeneti névleges maximális teljesítménye. 1. megjegyzés: 80 MHz és 800 MHz között nagyobb frekvencia intervallumhoz nagyobb elválasztási távolság alkalmazandó. 2. megjegyzés: Ezek az irányelvek nem minden helyzetben alkalmazhatók. Az elektromágneses terjedést a szerkezetek, tárgyak és személyek elnyelése és visszaverése is befolyásolja.			

6.7 GYÁRILAG BEÁLLÍTOTT ZHERMACK PROGRAMOK

A Hurrimix² szoftvere 20 programot tartalmaz, amelyek felosztása a következő:
- Alginátok: 10 program, amelyből 7 gyárilag került beállításra (speciálisan Zhermack termékekhez), 3 a felhasználó igényeinek megfelelően változtatható.
- Gipsz: 10 program, amelyből 7 gyárilag került beállításra (speciálisan Zhermack termékekhez), 3 a felhasználó igényeinek megfelelően változtatható.

Bármilyen program módosítható a felhasználó egyéni igényei szerint: a "+" és "-" gombokkal növelheti vagy csökkentheti a keverési időt (minimum 2 másodpercről maximum 30 másodpercre).

Alginates	**Time Mixing**
Hydrocolor 5	6"
Hydrogum 5	6"
Hydrogum	10"
Orthoprint	6"
Tropicalgin	8"
Phase Plus	8"
Neocolloid	10"
Prog. 1	6"
Prog. 2	8"
Prog. 3	10"

Dental Stones	**Time Mixing**
Elite Rock	6"
Elite Master	6"
Elite Model	8"
Elite Model Fast	6"
Elite Stone	6"
Elite Ortho	6"
Elite Arti	8"
Prog. 1	6"
Prog. 2	8"
Prog. 3	10"

A gyári beállításokhoz való visszatéréshez tartsa lenyomva a 8b. nyomógombot (A. ábra) miközben a 7. nyomógombbal bekapcsolja a készüléket (A. ábra).

6.8 RENDELTETÉSSZERŰ HASZNÁLAT

A Hurrimix² keverőgépeket fogorvosi felhasználásra tervezett alginátok és gipsz keverésére tervezték.

6.9 NEM RENDELTETÉSSZERŰ / TILTOTT HASZNÁLAT

Az ebben a kézikönyvben, a 6.7. bekezdésben, "Rendeltetésszerű használat"-ban meg nem nevezett bármilyen használati mód a készülék nem megfelelő használalatát jelenti, ennél fogva ez nem lehet előirányzott a készüléken és megvalósítása tilos.
A készülék nem megfelelő használata miatt a garancia érvényét veszíti és a Zhermack nem vállal semmilyen jellegű felelősséget tárgyi, személyi és harmadik felet érintő károk felmerülése esetén.

A garancia érvénytelenítésének fő okai a 2.2. bekezdésben olvashatók és az ebben a kézikönyvben, a Függelékben, a "Garancia bizonylat"-on.

7. FEJEZET: A KÉSZÜLÉK HASZNÁLATA

7.1 ÁLTALÁNOS TUDNIVALÓK

Ahhoz, hogy meggyőződjön arról, hogy a legnagyobb biztonságban dolgozik, szigorúan tartsa be a következőkben bemutatott munkafázisok sorrendjét.

A nagyobb pontosság céljából a következő bekezdések négyzeteiben található ábrákon levő számok pontosan megegyeznek a"A készülék leírása" c., 3. fejezetben megadott számozással.

Az esetleges közvetett veszélyek elkerülése érdekében az előkészítés során ügyeljen arra, hogy az elektromos feszültséggel rendelkező részekkel ne érintkezzen víz.

Az interferencia elkerülése érdekében a készüléket úgy tervezték, hogy 3 percenként egy keverési ciklus elvégzésére legyen képes.

7.2 A KEVERŐGÉP HASZNÁLATA ALGINÁTTAL

Ne használja a készüléket, ha nincsen anyag a keverőtálban.

A Hurrimix² keveri a leggyakrabban használt alginátokat; ajánlott mennyiség: 60 g, max. 80 g (por + víz). A működési rendellenességek elkerülése érdekében ne lépje túl a maximálisan megengedett mennyiséget.

A készülék a legjobb eredményeket Zhermack alginátok használata esetén biztosítja.

A megfelelő telepítést és üzembe helyezést követően járjon el az alábbiak szerint:
5 ábra: Az Alginates (5 ábra, A) szekcióban a programok közötti léptetéshez és a kívánt program kiválasztásához (A ábra, 8a - 8b) nyomja meg a programozás gombot.
A keverési idő testreszabásához használja a "+" (A ábra, 9) és "-" (A ábra, 10) gombokat. A gyors léptetéshez tartsa nyomva a gombot.
6 ábra: ahhoz hogy ki lehessen nyitni az ajtót, kérjen engedélyt az ajtó kinyitására, röviden megnyomva a kioldó gombot (A, 7 ábra). Ki lehet nyitni az ajtót 3 másodpercen belül, miután megnyomta a gombot.
7 ábra: A gyártó által javasolt adagolókanállal mérje ki a szükséges mennyiségű alginátot, majd öntse az alginátkeverő csészébe.

Az adagolás során kövesse a gyártó utasításait.

8 ábra: A skálázott üveg mérőedény (a készlet része) segítségével adja hozzá a szükséges mennyiségű vizet.

Amikor vizet tesz a csészébe, akkor maradjon a Hurrimix² hatótávolságán kívül, hogy elkerülje a víz véletlen kifröcskölését.

HU

A hivatkozási ábrák ebben a kézikönyvben a 3., 4., 5. és a 6. oldalakon találhatók és a termékre vonatkozó Gyors kalauzban.

9 ábra: Forgassa lassan néhány másodpercig a keveréket tartalmazó edényt.
10 ábra: Ezután a fedél lenyomásával zárja be a keverőcsészét, és az óramutató járásával megegyező irányban ütközésig forgassa el.

A kézi előkeverés fontos, mert ezzel biztosíthatja, hogy a por teljesen elkeveredjen a vízben.

- Azért, hogy az anyag ne folyjon ki, és ne okozzon a készülékben meghibásodásokat, **ellenőrizze hogy az edény fedele megfelelően le van-e zárva**.
- A keverőedény egy elhasználódásnak kitett alkatrész, ezért idővel ki kell cserélni.
- A csésze nem megfelelő zárása okozta esetleges hibákért a gyártó nem vállal felelősséget.

11 ábra: Illessze be a tárolót a készülékbe, és csukja be az ajtót.
12 ábra: A program kiválasztását követően (5 ábra, A) nyomja meg a START gombot a keverés megkezdéséhez.

A Hurrimixszel végzett keverés gyorsítja az anyag megkötési idejét. Ennek kiküszöbölésére használjon hideg vizet.

A készülék automatikusan le fog állni az előzetesen kiválasztott keverési ciklus végén, és lehetővé fogja tenni az ajtó kinyitását a keverés végét jelző hangjelzéstől számított 5 másodpercen belül.

13 ábra: Ha a ciklus véget ért, a keverék készen áll a használatra. Nyissa ki az ajtót a keverési ciklus végétől számított 5 másodpercen belül, és húzza ki a tartályt; ha eltelt 5 másodperc a biztonsági zárás automatikusan aktiválódik és további 5 másodperc után bekapcsol a hangjelzés.
A biztonsági zár kioldásához nyomja meg röviden az ajtótnyitást be-/kikapcsoló gombot (A, 7 ábra). Használja a mellékelt spatulát a keverék felszedéséhez.

Egyáltalán nem tanácsos alginát keverése után gipszet keverni ugyanabban a keverőedényben: ez a kötési idő módosulásával járhat.

A keverés befejezését követően rövid időn belül távolítsa el a keveréket a keverőedényből.

7.3 A KEVERŐGÉP HASZNÁLATA GIPSSZEL

Ne használja a készüléket, ha nincsen anyag a keverőtálban.

A Hurrimix² kizárólag csak a Zhermack Elite Dental Stones gipszeket keveri; ajánlott mennyiség: 80 g, max. 100 g (por + víz). A működési rendellenességek elkerülése érdekében ne lépje túl a maximálisan megengedett mennyiséget.

A megfelelő telepítést és üzembe helyezést követően járjon el az alábbiak szerint:
14 ábra: A DentalStones (14 ábra, B) szekcióban a programok közötti léptetéshez és a kívánt program kiválasztásához (A ábra, 8a - 8b) nyomja meg a programozás gombot. A keverési idő testreszabásához használja a "+" (A ábra, 9) és "-" (A ábra, 10) gombokat. A gyors léptetéshez tartsa nyomva a gombot.
15 ábra: ahhoz hogy ki lehessen nyitni az ajtót, kérjen engedélyt az ajtó kinyitására, röviden megnyomva a kioldó gombot (A, 7 ábra). Ki lehet nyitni az ajtót 3 másodpercen belül, miután megnyomta a gombot.
16 ábra: Az adagoló ampulla (a készlet része) segítségével adja hozzá a megfelelő vízmennyiséget.
17 ábra: Mérje ki a gyártó által javasolt gipsz mennyiséget, és öntse a gipszkeverő csészébe.

Az Elite DentalStones gipszek minőségét a gyártó max. 100 g-ig biztosítja (por + víz). Az adagolás során kövesse a gyártó utasításait.

18 ábra: A készletben található rúd segítségével keverje össze kézzel az összetevőket.
19 ábra: Ezután a fedél lenyomásával zárja be a keverőcsészét, és az óramutató járásával megegyező irányban ütközésig forgassa el.

A kézi előkeverés fontos, mert ezzel biztosíthatja, hogy a por teljesen elkeveredjen a vízben.

- Azért, hogy az anyag ne folyjon ki, és ne okozzon a készülékben meghibásodásokat, **ellenőrizze hogy az edény fedele megfelelően le van-e zárva**.
- A keverőedény egy elhasználódásnak kitett alkatrész, ezért idővel ki kell cserélni.
- A csésze nem megfelelő zárása okozta esetleges hibákért a gyártó nem vállal felelősséget.

20 ábra: Illessze be a tárolót a készülékbe, és csukja be az ajtót.
21 ábra: A program kiválasztását követően (13 ábra, B) nyomja meg a START gombot a keverés megkezdéséhez.

A Hurrimixszel végzett keverés gyorsítja az anyag megkötési idejét. Ennek kiküszöbölésére használjon hideg vizet.

A készülék automatikusan le fog állni az előzetesen kiválasztott keverési ciklus végén, és lehetővé fogja tenni az ajtó kinyitását a keverés végét jelző hangjelzéstől számított 5 másodpercen belül.

22 ábra: Ha a ciklus véget ért, a keverék készen áll a használatra. Nyissa ki az ajtót a keverési ciklus végétől számított 5 másodpercen belül, és húzza ki a tartályt; ha eltelt 5 másodperc a biztonsági zárás automatikusan aktiválódik és további 5 másodperc után bekapcsol a hangjelzés.
A biztonsági zár kioldásához nyomja meg röviden az ajtótnyitást be-/kikapcsoló gombot (A, 7 ábra). Használja a mellékelt spatulát a keverék felszedéséhez.

Egyáltalán nem tanácsos gipszet keverése után alginát keverni ugyanabban a keverőedényben: ez a kötési idő módosulásával járhat.

Gipszkeverést követően mossa el az eszközöket a lehető leghamarabb, hogy az anyag ne kössön bele az eszközökbe.

8. FEJEZET: KARBANTARTÁS

8.1 A KÉSZÜLÉK TISZTÍTÁSA

A berendezés külső részét és a centrifuga nyílást tisztítsa meg száraz ruhával, csak ha szükséges, nedvesítse ezt meg kevés vízzel, vagy nem zsíroldó tisztítószerrel (lásd a 2.4. bekezdés). A gépkezelő feladata, hogy a készüléket megtisztítsa a olyan anyagoktól, mint hulladékok, víz, szigetelő folyadékok, stb. Ennél fogva, a munkaszakasz végén iktasson be egy tisztítási fázist, amelyet stabil készüléken végezhet el.

A kiegészítőket nem lehet sterilizálni.

A készülék külső megtisztítása előtt, kapcsolja le a fő elosztót. Tilos a készüléket az elektromos energiaellátásra rákapcsolva tisztítani.

AZ ALGINÁTKEVERŐ CSÉSZE TISZTÍTÁSA:
Várja meg, hogy a keverék megkössön, majd a spatula segítségével távolítsa el az edényből. A kiegészítőket nem lehet sterilizálni. A készülék felületeinek tisztításához használjon alkoholmentes tisztítószereket.
Figyelem: nem autoklávozható anyag, hidegen sterilizálja.

A GIPSZKEVERŐ CSÉSZE TISZTÍTÁSA:
Öblítse el bő vízzel az edényt és a fedelet, mielőtt az anyag megkeményedne. A készülék felületeinek tisztításához használjon alkoholmentes tisztítószereket.
Figyelem: nem autoklávozható anyag, hidegen sterilizálja.

Tilos a készülék és/vagy részei tisztításához gyúlékony, korrozív, alkáli, vagy mérgező folyadékokat használni.

Tisztítsa meg és fertőtlenítés a készüléket és kiegészítők, mielőtt a szállítás technikai segítségnyújtás.

8.2 RENDES KARBANTARTÁS

Amint a készülék tisztítására sor került (lásd 8.1. bekezdés) a gépkezelőnek ellenőriznie kell, hogy a készüléken nincsenek elkopott, megsérült, vagy nem megfelelően rögzített részek; ugyanakkor, ilyen helyzetekben forduljon a hivatalos asszisztencia központhoz.

Amennyiben az előbbiekben említett helyzetek merülnének fel a gépkezelőnek tilos a készüléket újraindítania, amíg sor nem került a problémák megoldására.

A gépkezelőnek főként akkor, amikor meghibásodásokat, vagy bármilyen jellegű problémát észlelne a készüléken azelőtt, mielőtt eltávolodna a készüléktől, ki kell tennie egy olyan jelzőtáblát, amelyen azt jelzi, hogy a készülék karbantartás alatt áll és bekapcsolása tilos (ezek a jelzések rendszerint a kereskedelemben az Európai Közösségi jogszabályoknak megfelelő kiszerelésben kaphatók). A készülék rendes karbantartása, tisztítása és megfelelő használata annak működése, biztonsága és tartóssága biztosításának alapvető feltételeit képezik.

HU

A Hurrimix² élettartamának növelése érdekében minden 4000. elvégzett ciklust követően érdemes kicseréltetni a hajtás nélküli fogaskereket (XR0250926 kód) egy márkaszervizben.

A gép által elvégzett keverési ciklusok összesített számának a megjelenítéséhez a Hurrimix² bekapcsolását követően, nyomja meg egyszerre a 8a, 8b és a 7 gombokat (3. oldal A ábra).
Ekkor a kijelző alsó felén két szám jelenik meg. A bal oldali kétjegyű szám mutatja az ezreseket a jobb oldali szám a százasokat (pl.: 03 és 5 az 3500 ciklusnak felel meg).

8.3 RENDKÍVÜLI KARBANTARTÁS

A rendkívüli karbantartás a balesetszerű meghibásodások kiigazítását és az elkopott, vagy tévesen használt részek kicserélését jelenti. A Hurrimix² megfelelő működése érdekében a csészéket (XR0250802 alginát keverőcsészék, XR0250804 gipsz keverőcsészék) ki kell cserélni abban az esetben, ha a csésze fedelének lezárásakor nem hallható a lezárást jelző kattanás.

Az összes elektromos és mechanikus jellegű beavatkozást kizárólag a Zhermack által, az erre felhatalmazott karbantartónak kell elvégeznie.

- Bármely olyan módosítás, amely megváltoztatja a készülék tulajdonságait biztonsági és balesetelhárítási szempontból kizárólag a gyártó által végezhető el, aki bizonyítja a készüléknek a biztonsági előírásokkal való megfelelését. Ennél fogva az ebben a kézikönyvben nem jelzett bármilyen típusú módosítás, vagy karbantartási művelet elvégzése szigorúan tilos.
- Szakképzetlen személyek által elvégzett bármilyen módosítás, téves használati mód, vagy javítás és a nem eredeti cserealkatrészek használata felmentik a gyártót bármilyen jellegű felelősségvállalás kötelezettsége alól. Amennyiben a szükséges karbantartási beavatkozások nem szerepelnek abben a Használati és karbantartási kézikönyvben, kizárólag a hivatalos aszisztencia központhoz forduljon segítségül.
- A Gyártó szállítja a Kijelölt Ügyfélszolgálati Központnak a kapcsolási rajzokat, az alkatrészek listáját és a többi szükséges információt.

8.4 ÚJRAINDÍTÁS HOSSZABB IDEIG TARTÓ LEÁLLÁST KÖVETŐEN

Amennyiben a készüléket hosszabb ideig tartó leállást követően újra kellene indítani, a beüzemelésre vonatkozó, 6. fej. útmutatásait kell követni. Abban az esetben, amikor a készülék működése rendellenes, a "Problémafelismerés", 9. fej. útmutatásait kell követni; amennyiben a probléma továbbra is fennáll, vagy nem oldódik meg, azonnal forduljon a hivatalos aszisztencia központhoz.

8.5 A MŰSZAKI ASZISZTENCIA KÉRÉS MÓDJA

A műszaki aszisztencia kérésekor a következő opciók egyikét választhatja:
1. forduljon a hivatalos aszisztencia központhoz;
2. hívja telefonon a Zhermack , ügyfél aszisztencia szolgálatát, a +39 0425 597611 –es telefonszámon a következő módon: adja meg a saját adatait (pl. cím és telefonszám) ; adja meg a gép adattábláján jelenlevő adatokat (lásd 3.3. bekezdés); világosan fogalmazza meg a gépen felmerült problémát;
3. küldje el fax-on keresztül az előbbi pontban említett információkat és a megfelelően kitöltött Beazonosítási űrlapot (lásd 10.2-es függelék) a +39 0425 53596 –os faxszámot használva.

9. FEJEZET: PROBLÉMAFELISMERÉS

9.1 ÁLTALÁNOS TUDNIVALÓK

A következőkben jelzett, bármilyen rendellenesség elkerülése végett alkalmazza, amennyiben engedélyezett, az ebben a kézikönyvben található összes útmuatatást. Amennyiben a felismert probléma továbbra is fennáll, minden alkalommal a hivatalos aszisztencia központot hívja segítségül.

9.2 RENDELLENESSÉGEK ÈS MEGOLDÁSOK

MEGHIBÁSODÁS **A START gomb megnyomását követően a készülék nem indul el.**

OK
1. Nem csatlakoztatta a csatlakozót a hálózatba.
2. Nem kapcsolta be a főkapcsolót.
3. Nem nyomták meg a bekapcsoló gombot.
4. A készülék ajtaja nyitva maradt.
5. Az előzők közül egyik sem.

MEGOLDÁS
1. Csatlakoztassa a csatlakozót a hálózatba.
2. Kapcsolja fel a keverőgép hátulján elhelyezett kapcsolót.
3. Nyomja meg a kezelőfelület bal oldalán elhelyezett kapcsolót.
4. Zárja le a fedelet megfelelően.
5. Forduljon hivatalos márkaszervizhez.

MEGHIBÁSODÁS **Szokatlan zajok vagy rezgések a keverés során.**

OK
1. A keverőcsésze túlságosan tele van.
2. A keverőcsésze üres.
3. A keverés során por és víz távozik a készülékből.

MEGOLDÁS
1. A össztömege nem haladhatja meg a 100 g-ot (por + víz).
2. Ne működtesse a készüléket, ha a keverőcsésze üres.
3. Ellenőrizze, hogy lezárta-e az edény fedelét. Ellenőrizze, hogy a fedélen nincsenek-e sérülések. Ne lépje túl a maximális mennyiségeket.

9.3 HIBAÜZENETEK

A kijelzőn megjelenő hibaüzenetek:
error 1: a keverést nyitott ajtóval próbálta meg elindítani.
error 2: a keverést úgy próbálta meg elindítani, vagy újraindítani, hogy nem nyitotta ki az ajtót, és nem vette ki az előző keveréket.
error 3: motorhiba (keresse fel a műszaki ügyfélszolgálatot).
error 4: túl alacsony hálózati feszültség.
error 5: túl magas hálózati feszültség.
error 6: az elektronikus kártya meghibásodása (lépjen kapcsolatba a műszaki ügyfélszolgálattal).
error 7: fékhiba (lépjen kapcsolatba a műszaki ügyfélszolgálattal).
error 8: ajtórögzítés meghibásodása (lépjen kapcsolatba a műszaki ügyfélszolgálattal).

10. FEJEZET: FÜGGELÉKEK

10.1 EK MEGFELELÉSI BIZONYLAT

A gyártó:

Zhermack S.p.A.
Via Bovazecchino, 100
45021 Badia Polesine, RO, Olaszország
Tel. +39 0425 597 611 - Fax +39 0425 53 596

A műszaki dokumentáció összeállítására felhatalmazott személy:

Zhermack S.p.A.
Via Bovazecchino, 100
45021 Badia Polesine, RO, Olaszország
Tel. +39 0425 597 611 - Fax +39 0425 53 596

saját kizárólagos felelősségére kijelenti, hogy a:

Hurrimix² 230 Vac 50/60 Hz

készülék megfelel az egyes veszélyes anyagok elektromos és elektronikus berendezésekben való alkalmazásának korlátozásáról szóló, 2011. június 8-i 2011/65/UE európai parlamenti és tanácsi irányelvnek.
Megegyezik azokkal a törvényhozói rendelkezésekkel, amelyek a következő irányelveket írják újra:

93/42/EK irányelv és azt követő módosítások, 2007/47/EK irányelv, az I. osztályú Orvosi műszerek szerint (Függ. VII).

A következő harmonizált normák szerint:
EN 60601-1
EN 60601-1-2

A termék csak akkor felel meg, ha a Gyártó által szállított dokumentáció szerint használja.

Emellett kiemeljük, hogy a 85/374/EGK irányelv és további módosításai, valamint az ezeket átültető törvényi rendelkezések értelmében a hibás termékekért való felelősség attól az időponttól számított 10 év elteltével, amikor a gyártó a terméket forgalomba hozta, megszűnik és a fogyasztót terheli.

Badia Polesine, 31/12/2016

Paolo Ambrosini
megbízott igazgató

HU

10.2 GARANCIA BIZONYLAT ÈS BEAZONOSÍTÁSI ŰRLAP

1. Ezen dokumentum által a gyártó tanúsítja a termék megfelelő módon történt elkészítését, elsőosztályú anyagok használatát, az összes szükséges ellenőrzés elvégzését és a termék megfelelését az Európai Közösségi jogszabályok előírásainak. A gyártó a termékre az átadás napját követően 4 évig, de legfeljebb 4000 ciklusig garanciát vállal. Az átadás napját a vevő a bizonylattal és a kitöltött azonosító lap másolatával tudja igazolni. Ezeket a dokumentumokat a készülékkel együtt az asziszstencia központnak át kell adni. A garancia érvényességével élni kívánó személynek az 1495-ös kitét. törvénycikk. értelmében információt kell adnia a meghibásodásról annak észlelésétől számított 8 napon belül. A garancia olyan egyes darabok, vagy alkatrészek kicserélésére, vagy azok elhelyezésére korlátozódik, amelyek gyárilag hibásak, a műszaki szakemberek kiszállási költségeinek, szállítási, csomagolási, stb. költségek kivételével. Nem tartoznak a garancia érvényességi körébe a nem megfelelő karbantartás, a nem megfelelő áremellátás, gondatlanság, hozzá nem értés miatti károk, vagy meghibásodások, vagy a gyártó felelősségét nem terhelő károk és meghibásodások és a rendes használat alatt elkopott tárgyak. Nem tartoznak a garancia érvényességi körébe a felhasználó által gondatlanul végzett rendes karbantartás következtében jelentkező meghibásodások. Ez a garanciavállalás nem jelent személyi, vagy tárgyi kártérítési kötelezettséget sem közvetlen, sem közvetett módon a készülék esetenkénti nem megfelelő működése miatt.
2. A garancia automatikusan semmisnek tekinthető, amennyiben a készülékek az erre nem felhatalmazott kliens, vagy személyek által kerülnek javításra, módosításra, vagy téves használatra. A hibás termékekre vállalt garancia 10 évig érvényes, attól a dátumtól számítva, amikortól a gyártó azt a kereskedelembe bocsátotta, és a termékért való felelősség a felhasználót fogja ezután terhelni az 85/374/EKK irányelvnek megfelelően.
3. A garancia ideje alatti beavatkozások tekintetében a kliensnek kizárólag az eladóhoz kell fordulnia, vagy a gyártó által megnevezett asziszstencia központokhoz, vagy magához a gyártóhoz. A garancia megadja a hibás termék térítésmentes kicseréltetésének jogát. Minden esetben ki van zárva a teljes készülék kicseréltetésének joga.
4. A garancia alkalmazási módjának, az átadott készülékek minőségének, vagy állapotának kontesztálása esetén a kliens nem függesztheti fel, vagy nem késleltetheti a darab árának kifizetését, vagy a darab árára kiszabott részletek kifizetését.
5. A kliens nem kérhet semmilyen jellegű kártérítést a készülékek leállása miatt.
6. A garancia érvénytelen, amennyiben:
   a. A készüléken sérülések észlelhetők zuhanás, tűz, folyadékok ráömlése, vállamcsapás, természeti csapások, vagy egyéb olyan okok miatt, amelyekért a gyártót nem terheli felelősség.
   b. Nem került sor a megfelelő beszerelésre.
   c. Nem került sor a megfelelő hálózati csatlakoztatásra (téves ellátás névleges feszültsége), vagy esetenként, nem a megfelelő biztonsági egységek felszerelésére került sor.
   d. A törzskönyvi szám el van távolítva, le van törölve, vagy módosítva van.
7. A garanciában levő, kicserélendő alkatrészeket át kell adni a Zhermack S.p.A. vállalatnak, és ez rendelkezik a cserealkatrész szállításáról. Amennyiben a cserealkatérszt nem cserélnék ki, ez a kliens feladata lesz.
8. A gyártó, valamint a forgalmazó nem kötelezhető arra, hogy cseregépet biztosítson a javítás idejére.
9. Adóügyi okok miatt a cserealkatrészek kizárólag akkor vannak garancia alatt, amennyiben a garancia érvényességéhez szükséges előírások betartására sor kerül.
10. Bármely egyéb olyan esetben, amely nem szerepel ebben a Garancia bizonylatban és a szabályzatban hivatkozzon a Civil büntetőjogi törvényekre.
11. A kezelési, szállítási kifizetése és a telefonhívás számlák ezeknek megvalósításakor kell megtörténniük.
12. A gyártó és a viszonteladó vállalják, hogy biztonságban kezelik a személyes adatokat az érvényben levő adatkezelésre vonatkozó előírásoknak megfeleően, beleértve a bizonsági óvintézkedések előírásait is és az adatok kiadására vonakozó jogszabályok előírásai alapján.

BEAZONOSÍTÁSI ŰRLAP

A készülék modellje:

.....

A készülék törzskönyvi száma:

.....

Kliens:

.....

Utca:

.....

Város / Irányító szám.:

.....

Tel. sz.:

.....

HÉA azonosítószám / Közösségi Adószám:

.....

Viszonteladó:

.....

A kliens aláírása:

.....

HU

10.3 MŰSZAKI BEAVATKOZÁSOK KÁRTYÁJA

Dátum	A beavatkozás leírása	Aláírás
.....	.....	.....
.....	.....	.....
.....	.....	.....
.....	.....	.....
.....	.....	.....
.....	.....	.....
.....	.....	.....
.....	.....	.....
.....	.....	.....
.....	.....	.....
.....	.....	.....
.....	.....	.....
.....	.....	.....
.....	.....	.....
.....	.....	.....
.....	.....	.....
.....	.....	.....
.....	.....	.....
.....	.....	.....
.....	.....	.....
.....	.....	.....
.....	.....	.....

HU

Preklad pôvodného návodu na použitie

OBSAH

1. PREDHOVOR
1.1 Ako čítať a používať tento návod na obsluhu a údržbu
1.2 Použitá terminológia a symboly

2. OBECNÉ INFORMÁCIE
2.1 Zodpovednosť
2.2 Záruka: všeobecné normy
2.3 Poverení pracovníci
2.4 Obecné bezpečnostné predpisy

3. POPIS ZARIADENIA
3.1 Obecný popis zariadenia
3.2 Popis komponentov
3.3 Identifikačné údaje

4. TECHNICKÉ VLASTNOSTI
4.1 Technické vlastnosti a funkčný princíp
4.2 Technické údaje:
4.2.1 Štandardná výbava
4.2.2 Hmotnosť a obvodové rozmery

5. PREPRAVA A MANIPULÁCIA
5.1 Všeobecné upozornenia
5.2 Obal a vybalenie
5.3 Preprava a manipulácia
5.4 Likvidácia/Demontáž

6. INŠTALÁCIA A UVEDENIE DO PREVÁDZKY
6.1 Upozornenia a opatrnosť
6.2 Povolené podmienky prostredia
6.3 Nezbytný priestor na použitie
6.3.1 Podporná plocha na použitie
6.4 Pripojenie ku zdrojom energie
6.5 Uvedenie do prevádzky
6.6 Elektromagnetická kompatibilita
6.7 Prednastavené programy Zhermack
6.8 Predpokladané použitie
6.9 Nepredpokladané a zakázané použitie

7. POUŽITIE ZARIADENIA
7.1 Všeobecné upozornenia
7.2 Použitie miešača s alginátom
7.3 Použitie miešača so sádrou

8. ÚDRŽBA
8.1 Čistenie zariadenia
8.2 Bežná údržba
8.3 Mimoriadna údržba
8.4 Spustenie po dlhej dobe nečinnosti
8.5 Ako požiadať o technickú pomoc

9. DIAGNOSTIKA
9.1 Všeobecné upozornenia
9.2 Závady a ich odstránenie
9.3 Chybové správy

10. PRÍLOHY
10.1 Prehlásenie o zhode EU
10.2 Záručný list a identifikačný formulár
10.3 List technických zákrokov

Údaje uvedené v tejto príručke sa môžu bez predchádzajúceho upozornenia zmeniť.

SK

Referenčné obrázky nájdete na strane 3, 4, 5 a 6 tejto príručky a v rýchlom sprievodcu k produktu.

KAPITOLA 1: PREDHOVOR

1.1 AKO ČÍTAŤ A POUŽÍVAŤ TENTO NÁVOD NA OBSLUHU A ÚDRŽBU

Tento "Návod na použitie a údržbu" poskytuje informácie o inštalácii, použití a údržbe automatického miešača alginátov a sádry Hurrimix² pre zubné použitie, vyrobeného firmou Zhermack.

- Zariadenie je nutné používať v súlade s informáciami uvedenými v tejto príručke: Odporúča sa preto pozorne si ju prečítať pred inštaláciou zariadenia a jeho uvedením do prevádzky a nevynechať nič, čo je v nej napísané. Mimoriadnu pozornosť venujte tučnému textu a textu v rámčekoch a/lebo textu zvýraznenému symbolmi, ktoré poukazujú na nebezpečie, alebo ktoré vyžadujú väčšiu pozornosť (viď odsek 1.2).
- Rešpektovanie noriem a odporúčaní uvedených v tejto príručke umožňuje bezpečné použitie a správne zásahy do zariadenia.
- Návod na obsluhu a údržbu predstavuje nedielnu súčasť zariadenia: Je teda nezbytné, aby bola zachovaná možnosť prečítať si ho v blízkosti zariadenia, a aby bol uchovaný náležitým spôsobom (na chránenom a suchom mieste skrytom pred slnečným svetlom alebo poveternostnými vplyvmi apod.) počas celej doby prevádzkovej životnosti, a to aj v prípade jeho postúpenia užívateľovi až do jeho konečnej likvidácie.
- Doporučuje sa udržiavať túto príručku neustále aktualizovanú a doplňovať ju o prípadné nedostatky alebo zmeny prevedené výrobcom. Je vhodné, aby sa prípadné poznámky a pripomienky vpisovali do príslušného miesta vyhradeného na konci príručky (viď prílohy: Poznámky).
- Používajte príručku tak, aby ste ju nepoškodili.
- Príručku z akéhokoľvek dôvodu nevyhadzujte, netrhajte a neprepisujte.
- V prípade, že dojde k zničeniu alebo poškodeniu príručky a nebude teda možné prečítať jej úplný obsah, je nutné požiadať o novú u výrobcu.

Tento návod na obsluhu a údržbu je určený pracovníkom obsluhy a špecializovaným pracovníkom, ktorým radí, ako správne zariadenie používať. Uvádza informácie dôležité pre určenie predpokladaného použitia, ku ktorému bolo zariadenie navrhnuté; pracovník obsluhy v nem predovšetkým nájde pokyny a rady pre nasledujúce:
- správna inštalácia zariadenia;
- funkčný popis zariadenia a všetkých jeho súčastí;
- uvedenie do prevádzky;
- správna plánovaná údržba;
- okrem toho sa venuje základným pravidlom bezpečnosti a prevencie úrazov.

Táto príručka je rozdelená do 10 kapitol, z ktorých každá sa venuje špecifickej téme súvisiacej so zariadením.
V záverečnej časti príručky sú okrem toho uvedené prílohy užitočným spôsobom doplňujúcim túto dokumentáciu.

1.2 POUŽITÁ TERMINOLÓGIA A SYMBOLY

SK

Je nezbytne nutné venovať maximálnu pozornosť nasledujúcim symbolom a ich významu, pretože ich funkcia spočíva v zdôrazneniu niektorých informácií, napr. kedy je treba zvýšiť pozornosť; upozorňujú aj na praktické rady a jednoduché informácie. Túto stranu nalistujte v prípade pochybností týkajúcich sa významu symbolu nájdeného pri čítaní.

- Prípadné operácie, pri nerešpektovaní ktorých alebo pri porušovaní orgánov zariadenia môže spôsobiť vážne škody na zdraví osôb, sú označené symbolom:

NEBEZPEČIE!
Tento symbol sa vzťahuje k bezpečnostným normám, ktoré je bezdpodmienečne nutné dodržiavať, aby bola zaručená vaša bezpečnosť, bezpečnosť iných osôb a konečne aby sa zabránilo poškodeniu zariadenia samotného.

- Situácie, pri ktorých je nutné venovať maximálnu pozornosť nebezpečným zónam a situáciám alebo niektorým operáciám; prípadné nedodržanie týchto pokynov by mohlo mať za následok zánik záruky prípadne poškodenie zariadenia a iných prvkov, ktoré sú s ním spojené, poprípade okolitého prostredia, budú označení symbolom:

POZOR!
Tento symbol sa vzťahuje k bezpečnostným normám, ktoré je potreba starostlivo dodržiavať, aby bola zaručená vaša bezpečnosť, bezpečnosť iných osôb a konečne aby sa zabránilo poškodeniu zariadenia samotného.

- Prípadné operácie, ktorých nerešpektovanie alebo porušovanie orgánov zariadenia by mohlo mať za následok škody na zariadení samotnom alebo automatickému zániku záruky, budú označené symbolom:

ZAKÁZANÉ!
Tento symbol upozorňuje na operácie, ktorým je nutné sa bezpodmienečne vyhnúť, teda operácie zakázané.

- Prípadné obecné informácie a/lebo užitočné rady vzťahujúce sa k akejkoľvek téme budú označené symbolom:

POZNÁMKA!
Tento symbol upozorňuje na informácie a/lebo užitočné rady.

Na prístroji sú umiestnené aj iné štítky a symboly, na ktorých je uvedené:

POZOR! NEBEZPEČENSTVO SÚVISIACE S ELEKTRICKÝM PRÚDOM. Neotvárajte a neodstraňujte dvierka alebo ochranné kryty, pokiaľ ste predtým nevypli napájacie napätie.

JE POVINNÉ SKONTROLOVAŤ UZEMNENIE.

JE POVINNÉ PREČÍTAŤ SI POKYNY OBSIAHNUTÉ V TEJTO PRÍRUČKE.

ODPAD Z ELEKTRICKÝCH A ELEKTRONICKÝCH ZARIADENÍ. Prístroj sa nesmie odhadzovať do bežného odpadu, ale odstrániť zvlášť recykláciou alebo likvidáciou v súlade s platnými zákonmi.

KAPITOLA 2: OBECNÉ INFORMÁCIE

2.1 ZODPOVEDNOSŤ

Nerešpektovanie pokynov obsiahnutých v tomto návode na obsluhu a údržbu zbavuje výrobcu akejkoľvek zodpovednosti.
V prípade akéhokoľvek nepochopenia alebo nemožnosti odvodenia z nasledujúcich strán sa doporučuje obrátiť sa priamo na výrobcu.

Zhermack S.p.A.
Via Bovazecchino, 100
45021 Badia Polesine - RO - Italy
Tel. +39 0425 597611, Fax +39 0425 53596
http://www.zhermack.com, e-mail: info@zhermack.com

Predovšetkým ak nebude údržba zariadenia v súlade s uvedenými pokynmi alebo ak bude robená spôsobom, ktorý by mohol porušiť jeho celistvosť alebo zmeniť jeho vlastnosti, bude spoločnosť Zhermack zbavená akejkoľvek zodpovednosti za bezpečnosť osôb a vadnú funkciu zariadenia.

2.2 ZÁRUKA: VŠEOBECNÉ NORMY

V prílohe tohto návodu na obsluhu a údržbu nájdete záručný list a identifikačný formulár, ktorý je potreba kompletne vyplniť.
Na zariadenie sa od dátumu nákupu vzťahuje záruka s dobou trvania 4 roky alebo maximálne 4000 cyklov použitia. Na časti podliehajúce opotrebeniu sa nevzťahuje záruka.
Časti podliehajúce opotrebovaniu sú:
- XR0250802 HURRIMIX NÁDOBKA ALGINATES x2
- XR0250804 HURRIMIX- NÁDOBKA ELITE DENTAL STONES x2
- XR0250830 Predmiešavacia tyčinka Hurrimix
- XR0250820 Sada špachtlí pre Hurrimix
- XR0250926 Kompletný ozubený prevod Hurrimix
- XR0250890 Tesnenie pre dvierka Hurrimix

Obecne sú hlavné dôvody pre zánik záruky nasledujúce:
- nesprávne použitie zariadenia;
- nesprávna inštalácia;
- vážne nedostatky v pravidelnej údržbe;
- úpravy a zásahy neoprávnené výrobcom (najmä do bezpečnostných prvkov);
- použitie neoriginálnych náhradných dielov.

DÔLEŽITÉ UPOZORNENIE: Pôvodný obal výrobku majte odložený počas celej záručnej doby. Obal je nevyhnutný pri odoslaní výrobku do kompetentného servisného strediska kvôli prípadnej oprave/výmene výrobku v prípade výrobnej chyby alebo poruchy (s výnimkou zlovoľného poškodenia, zanedbania starostlivosti o výrobok, v prípade nevykonávania bežnej údržby a v prípade poškodenia pri preprave). V prípade, že nemáte k dispozícii pôvodný obal, kontaktujte spoločnosť Zhermack a vyžiadajte si pokyny (prípadné náklady na opätovné zabalenie budú započítané pri dodávke). V každom prípade, všetky náklady spojené s vhodným zabalením výrobku na doručenie výrobcovi, pôjdu na ťarchu zákazníka. Spoločnosť Zhermack nezodpovedá za chyby, poruchy alebo poškodenia výrobku pochádzajúce alebo vyplývajúce z použitia nevhodného druhu alebo kvality obalu alebo za obaly drahšie ako prepravné obaly.

Zhermack nenesie akúkoľvek zodpovednosť v prípade, že na zariadení bola urobená akákoľvek úprava alebo zmena bez predchádzajúceho písomného schválenia výrobcu. Dôsledok: opravy urobené neautorizovaným personálom, použitie neoriginálnych náhradných dielov a nedodržiavanie inštalačných noriem uvedených v tejto príručke budú mať za následok zánik záruky.

2.3 POVERENÍ PRACOVNÍCI

Poverení pracovníci sa delia nasledujúcim spôsobom:

Pracovník obsluhy - operátor
Osoba vyškolená na používanie prístroja (zubár, asistent, zubný technik). Robí činnosti nezbytné pre prevádzku miešačky Hurrimix², ako je: použitie, čistenie, kontrola a jednoduché zákroky spojené s bežným použitím zariadenia; Pracovník obsluhy musí obsluhovať zariadenie inštalovaný podľa údajov uvedených v tejto príručke.

Pred použitím zariadenia a pred každým zásahom do neho si musí pracovník veľmi pozorne prečítať celú túto príručku zostavenú tak, aby zaručila rozumné a bezpečné použitie zariadenia a musí dodržiavať všetko, čo je v príručke uvedené; okrem toho musí do listu technických záznamov priloženého k tejto príručke uvádzať všetky výmeny dielov zariadenia a podozrení na jeho chybnú funkciu.

Autorizovaný pracovník údržby Zhermack
Osoba, ktorá zasahuje za všetkých prevádzkových podmienok a vo všetkých bezpečnostných úrovniach za účelom mechanických a elektrických opráv a nastavení alebo preventívnej údržby v pravidelných intervaloch spojených s prípadnou výmenou častí.

2.4 OBECNÉ BEZPEČNOSTNÉ PREDPISY

Úlohou pracovníka obsluhy je pozorne sa riadiť radami a odporúčaniami uvedenými nižšie tak, aby bola zachovaná bezpečnosť použitia a zachovalosť zariadenia:
- nedovoľte zariadenie používať nevyškolenými pracovníkmi;
- zaistite optimálnu pracovnú plochu a ošetrite prevádzkový priestor, v ktorom sa nesmú nachádzať prekážky, musí byť čistý a vhodne osvetlený;
- pri práci s prístrojom sa nerozptyľujte;
- je zakázané spracovávať materiál, ktorého vlastnosti sa líšia od materiálu, pre ktorý bolo zariadenie navrhnuté;
- pre odpojenie prístroja uveďte hlavní spínač do polohy "0";
- v prípade poškodenia sa riaďte radami uvedenými v tejto príručke; v prípade pochybností prístroj vypnite, odpojte napájací kábel a okamžite kontaktujte autorizované stredisko servisných služieb;
- neotvárajte priestory zariadenia, v ktorých sú umiestnené elektrické súčasti;
- pred akoukoľvek operáciou spojenou s čistením a bežnou a/lebo mimoriadnou údržbou sa uistite, či bola elektrická zástrčka zariadenia odpojená od elektrickej siete;
- nevymenujte napájací kábel a neporušujte dodanú zástrčku;pri ich výmene z dôvodu poškodenia alebo opotrebenia sa obráťte výhradne na autorizované asistenčné stredisko;
- vždy sa uistite, že v pracovných priestoroch (priestore odstredivky a dvierok) nezostali cudzie predmety, aby nedošlo k poškodeniu prístroja a/alebo poraneniu pracovníkov;
- nepoužívajte benzín alebo horľavé rozpúšťadlá, ale výhradne len nehorľavé, nežieravé a netoxické látky (viď odsek 8.1).

- POZOR: pre zamedzenie riziku úrazu elektrickým prúdom musí byť tento prístroj zapojený výhradne do napájacích sietí s ochranným uzemnením.
- Zhermack nenesie zodpovednosť za prípadné škody na zariadení spôsobené nesprávnou údržbou prevádzanou nešpecializovanými pracovníkmi alebo spôsobom, ktorý nie je v súlade s obsahom tejto príručky.
- Zhermack nenesie zodpovednosť za akúkoľvek škodu na majetku alebo zdrví osôb v prípade, že je zariadenie používané spôsobom, ktorý nie je v súlade s obsahom tejto príručky.

Zariadenie disponuje elektrickým zariadením a v prípade vzniku aj drobného požiaru v zariadení alebo v jeho blízkosti k uhaseniu použite výhradne práškový hasiaci prístroj. Je zakázané používať vodu.

KAPITOLA 3: POPIS ZARIADENIA

3.1 OBECNÝ POPIS ZARIADENIA

Zariadenie popisané v tomto návode je miešač Hurrimix², určený pre automatické miešanie alginátov a sádry per zubné použitie.
Používa sa v zubných ordináciách, pričom je treba ho udržiavať vo vzdialenosti 1,5 m od pacienta, a to z ktorejkoľvek strany.

3.2 POPIS KOMPONENTOV - *Obr. A*

1. Dvierka
2. Priestor odstredivky
3. Digitálny displej
4. Hlavný vypínač 0/I
5. Ochranné poistky (2 x 230V alebo 2 x 115V)
6. Konektor elektrického napájania
7. Tlačidlo zapnutia/vypnutia – otvorenia dvierok
8. Tlačidlo programov (8a, 8b)
9. Tlačidlo "+" mixing time
10. Tlačidlo "-" mixing time
11. Tlačidlo START/STOP
12. Napájací kábel (230V alebo 115V)

3.3 IDENTIFIKAČNÉ ÚDAJE - *Obr. B*

Zariadenie popisané v tejto príručke je opatrené štítkom obsahujúcim identifikačné údaje o zariadení a výrobcovi:

A Názov a adresa výrobcu
B Kód a model zariadenia
C Výrobné číslo
D Údaje o napájaní

Zariadenie bolo navrhnuté v súlade so smernicami Európskeho spoločenstva uvedenými v priloženom "Prehlásení o zhode CE". Identifikačné údaje používajte pri každej žiadosti o náhradné diely, informácie a asistenciu u autorizovaného asistenčného strediska.
V prípade, že by došlo k poškodení štítku, a to aj čiastočnému a/lebo by štítok prestal byť jasne čitateľným, doporučuje sa požiadať o nový u výrobcu.

Štítok neodstraňujte a/lebo nepoškodzujte, aby ste vždy boli schopní rozpoznať identifikačné údaje zariadenia.

KAPITOLA 4: TECHNICKÉ VLASTNOSTI

4.1 TECHNICKÉ VLASTNOSTI A FUNKČNÝ PRINCÍP

Zhermack vytvára pracovné nástroje na vysokej kvalitatívnej a technologickej úrovni, aby pri ich každodennom užívaní zákazník mohol oceniť skutočnosť, že sú dobre navrhnuté a zostrojené podľa pracovných požiadaviek. Pri výrobe svojich produktov spoločnosť Zhermack používa nástroje, ktoré sú inovatívne v oblasti koncepcie a zároveň sú zárukou dosiahnutia maximálnej funkčnosti zariadení. Použitie materiálov najvyššej kvality a výstupná kontrola pre bezpečnosť pracovníka obsluhy sú zárukou kvality výrobkov spoločnosti Zhermack a robí ich konkurencieschopnými na celosvetovej úrovni.
Princíp fungovania, ktorý charakterizuje miešač Hurrimix² je založený na miešaní alginátov a sádry pre zubný sektor. Výhody, ktoré zariadenie ponúka, sú:
- kvalitné konštantné miešanie;
- výsledná homogénna zmes;
- veľmi krátke doby miešania v porovnaní s ručným miešaním;
- software s 20 programami miešania (modifikovateľné podľa želania užívateľa): 10 programov pre algináty a 10 pre sádry, niektoré už prednastavené pre použitie s výrobkami Zhermack;
- jednoduché ovládanie programovania a miešania vďaka veľkému digitálnemu displeju.

4.2 TECHNICKÉ ÚDAJE

Technické údaje týkajúce sa zariadenia Hurrimix²:

Napájacie napätie	230 V ~ ± 10% 50/60Hz (alebo 115 V ~ ± 10% 50/60Hz)
Spotreba energie	550 VA (230 V) | 550 VA (115 V)
Pracovný cyklus	Ton max 20" Toff min 3'
Ochranné poistky (x2 - 5x20)	model 230 Vac: T 6,3A H 250V model 115 Vac: T 10A H 250V
Stupeň ochrany IP	IP20
Hladina akustického výkonu	<80 dB
Prepäťová kategória	II
Nominálny stupeň možného znečistenia	2

SK

Referenčné obrázky nájdete na strane 3, 4, 5 a 6 tejto príručky a v rýchlom sprievodcu k produktu.

4.2.1 ŠTANDARDNÁ VÝBAVA - *Obr. C*

Okrem tohto Návodu na použitie a údržbu a Rýchleho sprievodcu sú vo vybavení zariadenia Hurrimix²:

Komponent	Množstvo	Kód. Obj.*
12a. Elektrický napájací káble 230 V	1	XE2515375
12b. Elektrický napájací káble 115 V	1	XE2512376
12c. Elektrický napájací káble 230 UK	1	_____
13. Nádoby na miešanie alginátu x2	1	XR0250802
14. Nádoby na miešanie sádry x2	1	XR0250804
15. Súprava špachtlí	1	XR0250820
16. Tyčinka na predmiešanie	1	XR0250830
17. Dávkovacia fľaša s odmerkou	1	XR0250840

(*) Kód objednávky, ktorý sa používa pri objednávaní náhradných dielov.

4.2.2 HMOTNOSŤ A OBVODOVÉ ROZMERY

Obvodové rozmery bez obalu
Výška (h) ..... cm. 31
Výška s otvorenými dvierkami (h max) ..... cm. 50
Šírka (l) ..... cm. 27
Hĺbka (p) ..... cm. 32
Hmotnosť na prázdno ..... Kg. 19

KAPITOLA 5: PREPRAVA A MANIPULÁCIA

5.1 VŠEOBECNÉ UPOZORNENIA

Prepravné a skladovacie podmienky:
Temperatura ..... -20°C / +60°C
Vlhkosť ..... Max. 80%
Tlak ..... 500 - 1060 mbar

Aby ste sa vyhli škodám na majetku a zdraví osôb, odporúča sa venovať maximálnu pozornosť a starostlivosť manipulácii so zariadením a prísne dodržiavať všetky bezpečnostné predpisy a pokyny obsiahnuté v nasledujúcich odstavcoch.

5.2 OBAL A VYBALENIE - *Obr. D*

Všetok materiál je pred expedíciou výrobcom starostlivo skontrolovaný. Po prijatí zariadenia sa presvedčite, že neutrpel pri preprave škody, a že nedošlo k strhnutiu obalu a prípadnej strate niektorých častí. V prípade, že objavíte poškodenie alebo ak niektoré časti chýbajú, okamžite to oznámte predajcovi alebo dopravcovi, pričom predložte fotografickú dokumentáciu. Obal tvorený kartónovou krabicou s vnútornou ochrannou penovou hmotou obsahuje nasledujúce:
- Zariadenie Hurrimix²;
- Dodaný materiál (viz ods. 4.2.1);
- Návod na obsluhu a údržbu;
- Rýchly Sprievodca.

DÔLEŽITÉ UPOZORNENIE: Pôvodný obal výrobku majte odložený počas celej záručnej doby. Obal je nevyhnutný pri odoslaní výrobku do kompetentného servisného strediska kvôli prípadnej oprave/výmene výrobku v prípade výrobnej chyby alebo poruchy (s výnimkou zlovoľného poškodenia, zanedbania starostlivosti o výrobok, v prípade nevykonávania bežnej údržby a v prípade poškodenia pri preprave). V prípade, že nemáte k dispozícii pôvodný obal, kontaktujte spoločnosť Zhermack a vyžiadajte si pokyny (prípadné náklady na opätovné zabalenie budú započítané pri dodávke). V každom prípade, všetky náklady spojené s vhodným zabalením výrobku na doručenie výrobcovi, pôjdu na ťarchu zákazníka. Spoločnosť Zhermack nezodpovedá za chyby, poruchy alebo poškodenia výrobku pochádzajúce alebo vyplývajúce z použitia nevhodného druhu alebo kvality obalu alebo za obaly drahšie ako prepravné obaly.

5.3 PREPRAVA A MANIPULÁCIA

V prípade, že je nutné zariadenie premiestiť urobte nasledujúce:
1. Odpojte zariadenie od elektrickej siete;
2. zariadenie uchopte (viz ods. 6.5 Obr. 1), pričom ho udržujte stále v zvislej polohe. Dávajte pozor na hmotnosť a obvodové rozmery zariadenia (viď ods. 4.2.3), aby ste zabránili akýmkoľvek škodám spôsobeným nerešpektovaním uvedených hodnôt.
3. Zabaľte zariadenie do originálneho obalu a v prípade, že to nie je možné, snažte sa maximálne chrániť zariadenie pred nárazmi alebo pádom, pretože zboží cestuje na riziko vlastníka.

Ako počas prepravy, tak aj manipulácie je zakázané uchopiť zariadenie Hurrimix² za veko alebo akýmkoľvek iným spôsobom, než je uvedené.

- Nedodržiavanie vyššie uvedených pravidiel bude mať za následok zánik zodpovednosti a záruky poskytovanej výrobcom na poruchy zariadenia.
- Počas expedície a/lebo odosielania zariadenia do autorizovaného asistenčného strediska je nutné pripojiť kópiu potvrdenia o nákupu a kópiu správne vyplneného identifikačného formulára.
- V prípade prepravy zariadenia sa uistite, že ste vsunuli a dobre upevnili bezpečnostné kolíky a použite pôvodný obal; v opačnom prípade by sa mohlo zariadenie poškodiť.

5.4 LIKVIDÁCIA / DEMONTÁŽ

Čisté a dezinfekciu zariadenie a doplnky pred likvidáciou / demontáže.

V prípade likvidácie obalových materiálov sa musí užívateľ riadiť normami platnými v zemi použitia, ktoré sa vzťahujú na nasledujúce materiály:
- drevo/papier: materiál nespôsobujúci znečistenie, ale vyžadujúci správnu recykláciu;
- polystyrén/plast: materiál spôsobujúci znečistenie, ktorý sa nesmie páliť (toxické plyny), ani vyhadzovať do voľného prostredia, ale musí sa zlikvidovať podľa noriem platných v zemi užívateľa.

V prípade likvidácie zariadenia musí užívateľ podľa smernice EHS a podľa zákonov platných v zemi užívateľa zaistiť odstránenie, likvidáciu alebo recykláciu nasledujúcich materiálov:
- plastové diely, oceľové diely, elektrické diely, elektrické káble, gumové diely;
- toxické a žieravé materiály prístroj neobsahuje.

Pokiaľ ide o likvidáciu miešaných materiálov pozorne sa riaďte pokynmi na štítkoch jednotlivých produktov; v každom prípade dodržujte smernice EHS a platné zákony v krajine použitia.

Výrobok sa nesmie likvidovať ako komunálny odpad, ale po ukončení životnosti sa musí odovzdať v zbernom stredisku na separovaný zber, v súlade s európskou smernicou 2012/19/UE alebo podľa platných noriem v krajine predaja.

KAPITOLA 6: INŠTALÁCIA A UVEDENIE DO PREVÁDZKY

6.1 UPOZORNENIA A OPATRNOSŤ

Pred tým, než pristúpite k inštalácii sa uistite, či boli zaistené všetky bezpečnostné podmienky a riaďte sa pozorne nasledujúcimi pokynmi.

Pre ujasnenie čísla uvedené na obrázkoch v rámčekoch nasledujúcich odsekov presne odpovedajú číslovaniu uvedenému v kapitole 3 venovanej „Popisu zariadenia".

6.2 POVOLENÉ PODMIENKY PROSTREDIA

Ak nebude v objednávke stanovené inak, musí byť zariadenie pripravené správne pracovať v nasledujúcich podmienkach:

Použitie ..... vnútrajšok
Výška ..... do 2000 m (761,5 mbar)
Prevádzková teplota ..... od 10°C do 35°C
Vlhkosť ..... Max 80%

Podmienky líšiace sa od predpísaných podmienok môžu spôsobiť nepredvídateľné poškodenie alebo poruchu.
Osvetlenie priestoru, v ktorom je zariadenie umiestené, musí byť dostatočné na zaistenie dostatočnej viditeľnosti vo všetkých miestach zariadenia.
Je treba najmä zaistiť svetelnosť 200 lux. Jej rovnomernosť a absenciu odleskov, aby sa zabránilo oslneniu pracovníka obsluhy.

Zariadenie nemôže byť zdrojom výbuchu alebo požiaru: nie je ale určený a/lebo navrhnutý na prevádzku vo výbušnom prostredí alebo prostredí s nebezpečím požiaru.

Osvetľovacie zariadenie pracovného priestoru sa považuje za dôležité pre bezpečnosť osôb a kvalitu práce. V Taliansku je táto problematika regulovaná ministerskou vyhláškou, ktorá jasne definuje strednú úroveň predpísaného osvetlenia. V iných krajinách platí aktuálna smernica týkajúca sa prevencie úrazov a hygieny práce.

6.3 NEZBYTNÝ PRIESTOR NA POUŽITIE

Výber miesta a priestoru vhodného pre inštaláciu zariadenia je dôležitý pre kvalitu práce a bezpečnosť ako aj pre správnu údržbu.
Uvedená zóna, okrem toho, že musí byť dostatočne široká, aby zaistila

SK

Referenčné obrázky nájdete na strane 3, 4, 5 a 6 tejto príručky a v rýchlom sprievodcu k produktu.

optimálnu schopnosť prevádzky zariadenia – aj vo fáze čistenia a údržby – musí byť dobre osvetlená, vetraná, bezprašná a nesmie byť vystavená priamemu slnečnému svetlu. Okrem toho, zariadenie musí byť umiestnené tak, aby sa dalo ľahko manévrovať so spojovacou zástrčkou.

6.3.1 PODPORNÁ PLOCHA NA POUŽITIE

Obr. F: Zariadenie Hurrimix² bolo navrhnuté tak, aby pracovalo položené na pevnej ploche rovnobežnej s podlahou. Pre tento účel slúžia vhodné podstavné servisné plochy (na použitie v stoje) alebo modelačné stoly (na použitie v sede) po kontrole stability.

6.4 PRIPOJENIE KU ZDROJOM ENERGIE

Pri zapojovaní sa presvedčite:
- či napätie a frekvencia siete elektrického napájania odpovedá hodnotám uvedeným na štítku (nesprávne napätie môže zariadenie poškodiť);
- či je napájacie napätie vybavené vhodným uzemnením.

Zariadenie umiestnite tak, aby bola elektrická sieťová zástrčka vždy jednoducho prístupná, pretože sa považuje za zariadenie na odpojenie od napájania.

je zakázané upravovať napájací kábel a príslušnú zástrčku. Pri ich výmene z dôvodu poškodenia alebo opotrebenia sa obráťte výhradne na autorizované asistenčné stredisko.

Uzemnenie je povinné. V prípade, že je treba použiť predlžovaciu šnúru, musí byť vybavená uzemnením.

6.5 UVEDENIE DO PREVÁDZKY

Pred spustením miešania odstráňte bezpečnostné kolíky zo spodnej strany zariadenia (***Obr. E***).

Obr. 1: Umiestnite miešač na pracovnú plochu.
Obr. 2: Zasuňte konektor napájacieho kábla do príslušnej zásuvky na zadnej strane zariadenia a následne zapojte zástrčku do elektrickej siete. Za týmto účelom starostlivo dodržujte pokyny uvedené v odst. 6.4.
Obr. 3: Zapnite zariadenie stlačením hlavného vypínača I/0 (obr.A, 4).
Obr. 4: Potom stlačte a 2 sekundy podržte tlačidlo zapnutia/vypnutia – otvorenia dvierok, umiestnené na ovládacom paneli (obr. A, 7).

Zariadenie vypínajte stlačením tlačidla na zapnutie/vypnutie-otvorenie dvierok (obr. A, 7) a potom stlačte hlavný vypínač I/O (obr. A, 4).

Nerešpektovanie jednej z vyššie vymenovaných noriem pre inštaláciu zariadenia môže spôsobiť poruchu funkcie zariadenia a následný zánik záruky.

6.6 ELEKTROMAGNETICKÁ KOMPATIBILITA

Vzhľadom na to, že Hurrimix² je elektromedicínsky prístroj, musia sa v súvislosti s ním dodržiavať zvláštne preventívne opatrenia, pokiaľ ide o elektromagnetickú kompatibilitu, pričom prístroj treba uviesť do prevádzky v súlade s nižšie uvedenými informáciami.

Na tento elektromedicínsky prístroj môžu pôsobiť komunikačné zariadenia (mobilné a prenosné) pracujúce na rádiové frekvencie.

- Vzhľadom na to, že Hurrimix² je elektromedicínsky prístroj, nesmie byť používaný vedľa iných zariadení alebo nad nimi. V prípade, že je to nutné, odporúčame, aby ste pozorovaním zistili, či je výkon obidvoch zariadení ovplyvnený možným nežiadúcim elektromagnetickým spárovaním.
- Musí sa použiť napájací kábel, ktorý bol dodaný spolu s prístrojom. V prípade poškodenia ho vymeňte za nový kábel dodaný spoločnosťou Zhermack.

Nepoužívajte prístroj, ak je prázdny, to znamená bez dodaných miešacích pohárikov.

Hurrimix² 115Vac/60 Hz **Pokyny a vyhlásenie výrobcu - elektromagnetické emisie**		
Prístroj Hurrimix² je určený pre prevádzku v nižšie uvedenom elektromagnetickom prostredí. Zákazník alebo používateľ by sa mal uistiť, že je používaný v tomto prostredí.		
Skúška emisií	**Zhoda**	**Elektromagnetické prostredie - Pokyny**
RF emisie CISPR11	Skupina 1	Hurrimix² používa RF energiu len pre svoju vnútornú prevádzku. Jeho RF emisie sú preto veľmi nízke a pravdepodobne nespôsobujú v blízkych elektronických zariadeniach žiadnu interferenciu.
RF emisie CISPR11	Trieda B	Prístroj Hurrimix² je vhodný pre použitie vo všetkých typoch prostredí vrátanie domova a prostredí priamo napojeného na nízkonapäťové napájanie z verejnej siete, ktorým sú zásobované budovy používané pre domové použitie.
Harmonické IEC 61000-3-2	Trieda A	
Emisie kolísania napätia/flicker IEC 61000-3-3	Vyhovuje	

Hurrimix² 230Vac/50 Hz **Pokyny a vyhlásenie výrobcu - elektromagnetické emisie**		
Prístroj Hurrimix² je určený pre prevádzku v nižšie uvedenom elektromagnetickom prostredí. Zákazník alebo používateľ by sa mal uistiť, že je používaný v tomto prostredí.		
Skúška emisií	**Zhoda**	**Elektromagnetické prostredie - Pokyny**
RF emisie EN 55011	Skupina 1	Hurrimix² používa RF energiu len pre svoju vnútornú prevádzku. Jeho RF emisie sú preto veľmi nízke a pravdepodobne nespôsobujú v blízkych elektronických zariadeniach žiadnu interferenciu.
RF emisie EN 55011	Trieda B	Prístroj Hurrimix² je vhodný pre použitie vo všetkých typoch prostredí vrátanie domova a prostredí priamo napojeného na nízkonapäťové napájanie z verejnej siete, ktorým sú zásobované budovy používané pre domové použitie.
Harmonické EN 61000-3-2	Trieda A	
Emisie kolísania napätia/flicker EN 61000-3-3	Vyhovuje	

SK

Referenčné obrázky nájdete na strane 3, 4, 5 a 6 tejto príručky a v rýchlom sprievodcu k produktu.

Hurrimix² 115Vac/60Hz Pokyny a vyhlásenie výrobcu - Elektromagnetická odolnosť			
Prístroj Hurrimix² je určený pre prevádzku v nižšie uvedenom elektromagnetickom prostredí. Zákazník alebo používateľ prístroja Hurrimix² by sa mal uistiť, že je používaný v tomto elektromagnetickom prostredí.			
Skúška ODOLNOSTI	**Úroveň skúšky IEC 60601**	**Úroveň zhody**	**Elektromagnetické prostredie - Pokyny**
Elektrostatický výboj (ESD) IEC 61000-4-2	+/-6 kV kontakt +/-8 kV vzduch	Zariadenie nemení svoj stav.	Podlahy musia byť drevené, betónové alebo keramické. Ak sú podlahy pokryté syntetickým materiálom, relatívna vlhkosť by mala byť aspoň 30 %.
Tranzistory/sekvencia rýchlych elektrických impulzov IEC 61000-4-4	+/-2 kV pre napájanie +/-1 kV pre vedenie vstupov/výstupov	Zariadenie nemení svoj stav.	Napájanie by malo zodpovedať bežnému napájaniu v obchodných priestoroch alebo nemocnici.
Prepätie IEC 61000-4-5	+/-1 kV rozdielové +/-2 kV smerom k uzemneniu	Zariadenie nemení svoj stav.	Napájanie by malo zodpovedať bežnému napájaniu v obchodných priestoroch alebo nemocnici.
Poklesy napätia, krátke výpadky a kolísanie napätia v prívodnom napájacom vedení IEC 61000-4-11	<5% UT (>95% pokles v U_T) na 0,5 cyklus 40 % U_T (60% pokles v U_T) na 5 cykly 70 % U_T (30% pokles v U_T) na 25 cykly <5 % U_T (>95% pokles v U_T) na 5 s	Zariadenie nemení svoj stav.	Napájanie by malo zodpovedať bežnému napájaniu v obchodných priestoroch alebo nemocnici. Ak používateľ zariadenia Hurrimix² požaduje, aby zariadenie fungovalo neustále, odporúčame, aby bolo používané s neprerušiteľným zdrojom energie.
Magnetické pole vzhľadom na sieťový kmitočet (50/60 Hz) IEC 61000-4-8	3A/m	Zariadenie nemení svoj stav.	Magnetické polia so sieťovou frekvenciou by mali dosahovať hodnôt typických pre zariadenia v obchodných priestoroch a nemocniciach.
NOTA: U_T je sieťové napätie v c.a. pred aplikáciou úrovne skúšky.			

Hurrimix² 230Vac/50Hz Pokyny a vyhlásenie výrobcu - Elektromagnetická odolnosť			
Prístroj Hurrimix² je určený pre prevádzku v nižšie uvedenom elektromagnetickom prostredí. Zákazník alebo používateľ prístroja Hurrimix² by sa mal uistiť, že je používaný v tomto elektromagnetickom prostredí.			
Skúška ODOLNOSTI	**Úroveň skúšky EN 60601**	**Úroveň zhody**	**Elektromagnetické prostredie - Pokyny**
Elektrostatický výboj (ESD) EN 61000-4-2	+/-6 kV kontakt +/-8 kV vzduch	Zariadenie nemení svoj stav.	Podlahy musia byť drevené, betónové alebo keramické. Ak sú podlahy pokryté syntetickým materiálom, relatívna vlhkosť by mala byť aspoň 30 %.
Tranzistory/sekvencia rýchlych elektrických impulzov EN 61000-4-4	+/-2 kV pre napájanie +/-1 kV pre vedenie vstupov/výstupov	Zariadenie nemení svoj stav.	Napájanie by malo zodpovedať bežnému napájaniu v obchodných priestoroch alebo nemocnici.
Prepätie EN 61000-4-5	+/-1 kV rozdielové +/-2 kV smerom k uzemneniu	Zariadenie nemení svoj stav.	Napájanie by malo zodpovedať bežnému napájaniu v obchodných priestoroch alebo nemocnici.
Poklesy napätia, krátke výpadky a kolísanie napätia v prívodnom napájacom vedení EN 61000-4-11	<5% UT (>95% pokles v U_T) na 0,5 cyklus 40 % U_T (60% pokles v U_T) na 5 cykly 70 % U_T (30% pokles v U_T) na 25 cykly <5 % U_T (>95% pokles v U_T) na 5 s	Zariadenie nemení svoj stav.	Napájanie by malo zodpovedať bežnému napájaniu v obchodných priestoroch alebo nemocnici. Ak používateľ zariadenia Hurrimix² požaduje, aby zariadenie fungovalo neustále, odporúčame, aby bolo používané s neprerušiteľným zdrojom energie.
Magnetické pole vzhľadom na sieťový kmitočet (50/60 Hz) EN 61000-4-8	3A/m	Zariadenie nemení svoj stav.	Magnetické polia so sieťovou frekvenciou by mali dosahovať hodnôt typických pre zariadenia v obchodných priestoroch a nemocniciach.
NOTA: U_T je sieťové napätie v c.a. pred aplikáciou úrovne skúšky.			

SK

Referenčné obrázky nájdete na strane 3, 4, 5 a 6 tejto príručky a v rýchlom sprievodcu k produktu.

Hurrimix² 115Vac/60Hz Pokyny a vyhlásenie výrobcu - Elektromagnetická odolnosť			
Prístroj Hurrimix² je určený pre prevádzku v nižšie uvedenom elektromagnetickom prostredí. Zákazník alebo používateľ sa musí uistiť, že je používaný v tomto prostredí.			
Skúška ODOLNOSTI	**Úroveň stanovená v IEC 60601-2**	**Úroveň zhody**	**Elektromagnetické prostredie - Pokyny**
Vykonaná RF IEC 61000-4-6 Vyžarovaná RF IEC 61000-4-3	3 V eff od 150 kHz do 80 MHz 3 V/m od 80 MHz do 2,5 GHz	V_1 = 3 V rms E_1 = 3 V / m	Prenosné a mobilné komunikačné zariadenia na RF by sa nemali používať bližšie k žiadnej časti prístroja Hurrimix², vrátanie káblov, než je oddeľovacia vzdialenosť vypočítaná pomocou rovnice aplikovateľnej na kmitočet vysielača. **Odporúčané oddeľovacie vzdialenosti** $d = [3,5 / V_1]\ \sqrt{P}$ $d = [3,5 / E_1]\ \sqrt{P}$ od 80 MHz do 800MHz $d = [7/ E_1]\ \sqrt{P}$ od 800 MHz do 2,5 GHz Kedy P je maximálny nominálny výstupný výkon vysielača vo wattoch (W) podľa výrobcu vysielača a d je odporúčaná oddeľovacia vzdialenosť v metroch (m). Intenzita poľa pevných vysielačov na RF, ako je uvedené v elektromagnetickom výskume vykonanom na mieste [(a)], by mohla byť menšia vzhľadom na úroveň zhody každého kmitočtového intervalu [(b)]. V blízkosti zariadení označených nasledujúcim symbolom môže dochádzať k interferencii:
Poznámka 1: Na 80 MHz a 800 MHz sa vzťahuje interval najvyššieho kmitočtu. Poznámka 2: Tieto pokyny sa nemusia týkať všetkých situácií. Šírenie elektromagnetických vĺn je ovplyvnené absorpciou a odrazom od konštrukcií, predmetov a osôb. a) Intenzita poľa pre pevné vysielače rovnako ako základné stanice pre rádiotelefóny (mobilné a bezdrôtové telefóny) a pozemné mobilné rádiové zariadenia, prístroje pre rádioamatérov, rádiové vysielače v AM a FM a TV vysielače nie je možné teoreticky a presne stanoviť. Pre stanovenie elektromagnetického prostredia spôsobeného pevnými vysielačmi na RF je treba zobrať do úvahy elektromagnetický prieskum daného miesta. Ak intenzita poľa nameraná na mieste, kde sa používa Hurrimix², prekračuje vyššie uvedenú úroveň zhody, bežné fungovanie prístroja by malo byť pod dohľadom. Ak zistíte nenormálne fungovanie, môže byť nutné prijať dodatočné opatrenia, ako napríklad prístroj inak nasmerovať alebo umiestniť. b) Intenzita poľa v intervalu frekvencií od 150 kHz do 80 MHz by mala byť nižšia ako 3 V/m.			

Hurrimix² 230Vac/50Hz Pokyny a vyhlásenie výrobcu - Elektromagnetická odolnosť			
Prístroj Hurrimix² je určený pre prevádzku v nižšie uvedenom elektromagnetickom prostredí. Zákazník alebo používateľ sa musí uistiť, že je používaný v tomto prostredí.			
Prova di IMMUNITÀ	**Úroveň stanovená v EN 60601-2**	**Úroveň zhody**	**Elektromagnetické prostredie - Pokyny**
Vykonaná RF EN 61000-4-6 Vyžarovaná RF EN 61000-4-3	3 V eff od 150 kHz do 80 MHz 3 V/m od 80 MHz do 2,5 GHz	V_1 = 3 V rms E_1 = 3 V / m	Prenosné a mobilné komunikačné zariadenia na RF by sa nemali používať bližšie k žiadnej časti prístroja Hurrimix², vrátanie káblov, než je oddeľovacia vzdialenosť vypočítaná pomocou rovnice aplikovateľnej na kmitočet vysielača. **Odporúčané oddeľovacie vzdialenosti** $d = [3,5 / V_1]\ \sqrt{P}$ $d = [3,5 / E_1]\ \sqrt{P}$ od 80 MHz do 800MHz $d = [7/ E_1]\ \sqrt{P}$ od 800 MHz do 2,5 GHz Kedy P je maximálny nominálny výstupný výkon vysielača vo wattoch (W) podľa výrobcu vysielača a d je odporúčaná oddeľovacia vzdialenosť v metroch (m). Intenzita poľa pevných vysielačov na RF, ako je uvedené v elektromagnetickom výskume vykonanom na mieste [(a)], by mohla byť menšia vzhľadom na úroveň zhody každého kmitočtového intervalu [(b)]. V blízkosti zariadení označených nasledujúcim symbolom môže dochádzať k interferencii:
Poznámka 1: Na 80 MHz a 800 MHz sa vzťahuje interval najvyššieho kmitočtu. Poznámka 2: Tieto pokyny sa nemusia týkať všetkých situácií. Šírenie elektromagnetických vĺn je ovplyvnené absorpciou a odrazom od konštrukcií, predmetov a osôb. a) Intenzita poľa pre pevné vysielače rovnako ako základné stanice pre rádiotelefóny (mobilné a bezdrôtové telefóny) a pozemné mobilné rádiové zariadenia, prístroje pre rádioamatérov, rádiové vysielače v AM a FM a TV vysielače nie je možné teoreticky a presne stanoviť. Pre stanovenie elektromagnetického prostredia spôsobeného pevnými vysielačmi na RF je treba zobrať do úvahy elektromagnetický prieskum daného miesta. Ak intenzita poľa nameraná na mieste, kde sa používa Hurrimix², prekračuje vyššie uvedenú úroveň zhody, bežné fungovanie prístroja by malo byť pod dohľadom. Ak zistíte nenormálne fungovanie, môže byť nutné prijať dodatočné opatrenia, ako napríklad prístroj inak nasmerovať alebo umiestniť. b) Intenzita poľa v intervalu frekvencií od 150 kHz do 80 MHz by mala byť nižšia ako 3 V/m.			

SK

Odporúčané oddeľovacie vzdialenosti medzi prenosnými a mobilnými rádiokomunikačnými zariadeniami a prístrojom Hurrimix²			
Prístroj Hurrimix² je určený pre fungovanie v elektromagnetickom prostredí, kde je pod kontrolou rušenie vyžarované RF. Zákazník alebo používateľ prístroja Hurrimix² môže prispieť k zamedzeniu vzniku elektromagnetických interferencií zaistením toho, aby sa medzi prenosnými a mobilnými komunikačnými zariadeniami na RF (vysielačmi) a prístrojom Hurrimix² nachádzala nižšie odporúčaná vzdialenosť s ohľadom na maximálny výstupný výkon radiokomunikačných zariadení.			
Maximálny nominálny výstupný výkon vysielača W	**Oddeľovacia vzdialenosť vzhľadom na kmitočet vysielača m**		
	150 kHz do 80 MHz d = [3,5/V1] √P	80 MHz do 800 MHz d = [3,5/E1] √P	800 MHz do 2,5 GHz d = [7/E1] √P
0,01	0,12	0,12	0,23
0,1	0,38	0,38	0,73
1	1,2	1,2	2,3
10	3,8	3,8	7,3
100	12	12	23
Pre vysielače s vyššie uvedeným maximálnym nominálnym výstupným výkonom možno odporúčanú oddeľovaciu vzdialenosť d v metroch (m) vypočítať s použitím rovnice aplikovateľnej na kmitočet vysielača, kedy P je maximálny nominálny výstupný výkon vysielača vo wattoch (W) uvedený výrobcom vysielača. Poznámka 1: Na 80 MHz a 800 MHz sa vzťahuje oddeľovacia vzdialenosť pre interval najvyššieho kmitočtu. Poznámka 2: Tieto pokyny sa nemusia týkať všetkých situácií. Šírenie elektromagnetických vĺn je ovplyvnené absorpciou a odrazom od konštrukcií, predmetov a osôb.			

6.7 PREDNASTAVENÉ PROGRAMY ZHERMACK

Software Hurrimix² obsahuje 20 programov miešania, rozdelených nasledovne:
- Sekcia alginaty: 10 programov, z ktorých 7 prednastavených (špecifické pre výrobky Zhermack) a 3 nastaviteľné užívateľom.
- Sekcia sádry: 10 programov, z ktorých 7 prednastavených (špecifické pre výrobky Zhermack) a 3 nastaviteľné užívateľom.

Všetky programy sú modifikovateľné užívateľom podľa želania: pôsobením na tlačidlá "+" a "-" je možné zvýšiť alebo znížiť dobu miešania (od minima 2 až po maximum 30 sekúnd).

Alginates	**Time Mixing**
Hydrocolor 5	6″
Hydrogum 5	6″
Hydrogum	10″
Orthoprint	6″
Tropicalgin	8″
Phase Plus	8″
Neocolloid	10″
Prog. 1	6″
Prog. 2	8″
Prog. 3	10″

Dental Stones	**Time Mixing**
Elite Rock	6″
Elite Master	6″
Elite Model	8″
Elite Model Fast	6″
Elite Stone	6″
Elite Ortho	6″
Elite Arti	8″
Prog. 1	6″
Prog. 2	8″
Prog. 3	10″

Ak by ste chceli zmeniť nastavenie predvolených programov, podržte stlačené tlačidlo 8b (obr. A) súčasne so zapnutím zariadenia pomocou tlačidla 7 (obr. A).

6.8 PREDPOKLADANÉ POUŽITIE

Miešač Hurrimix² bol naprojektovaný pre miešanie alginátov a sádry v zubnom sektore.

6.9 NEPREDPOKLADANÉ A ZAKÁZANÉ POUŽITIE

Každé použitie, ktoré nie je uvedené v odstavci 6.7 tejto príručky o predpokladaných použitiach predstavuje nesprávne použitie zariadenia a teda užitie nepredpokladané a zakázané.

Nesprávne použitie zariadenia má za následok zánik záruky a Zhermack odmieta niesť akúkoľvek zodpovednosť za škody na veciach, zdraví osôb alebo škody spôsobené tretím stranám.

Hlavné dovody zániku záruky sú uvedené v odstavci 2.2 a v "Záručnom liste", ktorý je súčasťou tejto príručky.

KAPITOLA 7: POUŽITIE ZARIADENIA

7.1 VŠEOBECNÉ UPOZORNENIA

Aby ste dosiahli úplnej istoty a mohli pracovať bezpečne, riaďte sa starostlivo pracovnými pokynmi popísanými nižšie.

Pre ujasnenie čísla uvedené na obrázkoch v rámčekoch nasledujúcich odsekov presne odpovedajú číslovaniu uvedenému v kapitole 3 venovanej „Popisu zariadenia".

Aby sa zabránilo vzniku prípadných zvyškových rizík, počas prípravy neliať vodu na elektrické časti, ktoré sú pod napätím.

Zariadenie je určené na vykonávanie hnetacieho cyklu každé 3 minúty, aby sa zabránilo interferenciám.

7.2 POUŽITIE MIEŠAČA S ALGINÁTOM

Nespúšťajte zariadenie bez materiálu vo vnútri nádoby.

Hurrimix² zmes najbežnejších alginátov; odporúčané množstvo 60 g, max 80 g (prášok + voda). Neprekračujte maximálne povolené množstvo, aby nedošlo k poruchám.

Zariadenie zaručuje najlepšie výsledky s použitím alginátov Zhermack.

Po vykonaní správnej inštalácie a uvedenia do prevádzky, postupujte nasledovne:
Obr. 5: Stlačte tlačidlo programovania (obr.A, 8a - 8b) pre listovanie a voľbu požadovaného programu v sekcii Alginates (obr.5, A).
Je možné upraviť dobu miešania stlačením tlačidiel "+" (obr.A, 9) a "-" (obr.A,10). Podržte tlačidlo stlačené pre rýchlejšie listovanie.
Obr. 6: aby ste mohli otvoriť dvierka požiadajte o súhlas s otvorením dvierok krátkym stlačením tlačidla odblokovania (obr. A, 7). Dvierka sa dajú otvoriť do 3 sekúnd od stlačenia tlačidla.
Obr. 7: Odmerajte alginátový prášok pomocou odmerky, ako odporúča Výrobca a nasypte ho do špeciálnej nádoby na miešanie alginátov.

Dodržiavajte dávkovanie množstva, odporúčané Výrobcom.

Obr. 8: Pridajte správne množstvo vody s použitím dávkovacej fľaše s odmerkou (vo vybavení).

Ak je v poháriku voda, zostaňte mimo dosahu prístroja Hurrimix², aby nedošlo k jeho náhodnému postriekaniu vodou.

Obr. 9: Pomaly otáčajte nádobou so zmesou na niekoľko okamihov.
Obr. 10: Následne zatvorte nádobu na miešanie stlačením veka a potom ho otočte v smere hodinových ručičiek, aby sa zablokovalo.

SK

Referenčné obrázky nájdete na strane 3, 4, 5 a 6 tejto príručky a v rýchlom sprievodcu k produktu.

Je dôležité vykonať ručné predmiešanie tak, aby voda absorbovala všetok prášok.

- Aby nedochádzalo k únikom materiálu alebo k špatnému fungovaniu, **uistite sa či je veko nádoby zatvorené správne**.
- Miešacia nádobka predstavuje spotrebný materiál a preto ju treba po určitom čase vymeniť.
- Na akékoľvek poškodenie spôsobené nesprávnym uzavretím nádobky sa nevzťahuje záruka.

Obr. 11: Vsuňte nádobu do zariadenia a zatvorte dvierka.
Obr. 12: Po tom, čo ste najskôr zvolili program (obr.5, A), stlačte tlačidlo START pre spustenie cyklu miešania.

Miešanie Hurrimix² zrýchľuje settingtime zmesi, pre zachovanie tohto fenoménu používajte studenú vodu.

Spotrebič sa zastaví automaticky po ukončení zvoleného cyklu miešania, a umožní otvorenie dvierok do 5 sekúnd od znamenia „pípnutia" po ukončení miešania.

Obr. 13: Po ukončení cyklu bude zmes pripravená na použitie. Otvorte dvierka do 10 sekúnd od ukončenia cyklu miešania a vyberte nádobu; po uplynutí 10 sekúnd sa automaticky aktivuje uzatvoreni a po ďalších 5 sekundách sa ozve zvuková signalizácia.
Na odblokovanie bezpečnostného uzavretie krátko stlačte tlačidlo na zapnutie/vypnutie- otvorenie dvierok (obr. A, 7). Na zhrnutie pasty použite dodanú škrabku.

Dôrazne vás upozorňujeme, aby ste v tej istej nádobke nemiešali alginát a následne sadru: počas doby tvrdnutia by sa mohli objaviť nedostatky.

Odporúča sa vybrať zmes z nádoby v čo najkratšej dobe.

7.3 POUŽITIE MIEŠAČA SO SÁDROU

Nespúšťajte zariadenie bez materiálu vo vnútri nádoby.

Hurrimix² mieša výhradne sadru Zhermack Elite Dental Stones; odporúčané množstvo 80 g, max 100 g (prášok + voda). Neprekračujte maximálne povolené množstvo, aby nedošlo k poruchám.

Po vykonaní správnej inštalácie a uvedenia do prevádzky, postupujte nasledovne:
Obr. 14: Stlačte tlačidlo programovania (obr.A, 8a - 8b) pre listovanie a voľbu požadovaného programu v sekcii Dental Stones (obr.14, B). Je možné upraviť dobu miešania stlačením tlačidiel "+" (obr.A, 9) a "-" (obr.A,10). Podržte tlačidlo stlačené pre rýchlejšie listovanie.
Obr. 15: aby ste mohli otvoriť dvierka požiadajte o súhlas s otvorením dvierok krátkym stlačením tlačidla odblokovania (obr. A, 7). Dvierka sa dajú otvoriť do 3 sekúnd od stlačenia tlačidla.
Obr. 16: Pridajte správne množstvo vody pomocou dávkovacej fľaštičky (vo vybavení).
Obr. 17: Odmerajte sádru pomocou odmerky, ako odporúča Výrobca a nasypte ju do nádoby na miešanie sádry.

Kvalita sádier Elite Dental Stones je zaručená s maximálnym zmiešaným množstvom 100 g (prášok + voda). Dodržiavajte dávkovanie množstva, odporúčané Výrobcom.

Obr. 18: Zľahka predmiešajte zmes pomocou tyčinky (vo vybavení).
Obr. 19: Následne zatvorte nádobu na miešanie stlačením veka a potom ho otočte v smere hodinových ručičiek, aby sa zablokovalo.

Je dôležité vykonať ručné predmiešanie tak, aby voda absorbovala všetok prášok.

- Aby nedochádzalo k únikom materiálu alebo k špatnému fungovaniu, **uistite sa či je veko nádoby zatvorené správne**.
- Miešacia nádobka predstavuje spotrebný materiál a preto ju treba po určitom čase vymeniť.
- Na akékoľvek poškodenie spôsobené nesprávnym uzavretím nádobky sa nevzťahuje záruka.

Obr. 20: Vsuňte nádobu do zariadenia a zatvorte dvierka.
Obr. 21: Po tom, čo ste najskôr zvolili program (obr.14, B), stlačte tlačidlo START pre spustenie cyklu miešania.

Miešanie Hurrimix² zrýchľuje settingtime zmesi, pre zachovanie tohto fenoménu používajte studenú vodu.

Spotrebič sa zastaví automaticky po ukončení zvoleného cyklu miešania, a umožní otvorenie dvierok do 5 sekúnd od znamenia „pípnutia" po ukončení miešania.

Obr. 22: Po ukončení cyklu bude zmes pripravená na použitie. Otvorte dvierka do 10 sekúnd od ukončenia cyklu miešania a vyberte nádobu; po uplynutí 10 sekúnd sa automaticky aktivuje uzatvoreni a po ďalších 5 sekundách sa ozve zvuková signalizácia.
Na odblokovanie bezpečnostného uzavretie krátko stlačte tlačidlo na zapnutie/vypnutie- otvorenie dvierok (obr. A, 7). Na zhrnutie pasty použite dodanú škrabku.

Dôrazne vás upozorňujeme, aby ste v tej istej nádobke nemiešali sadru a následne alginát: počas doby tvrdnutia by sa mohli objaviť nedostatky.

Po zmiešaní sádry opláchnite čo najskôr príslušenstvo vodou, aby nedošlo k stvrdnutiu materiálu.

KAPITOLA 8: ÚDRŽBA

8.1 ČISTENIE ZARIADENIA

Na čistenie vonkajších častí prístroja a priestora odstredivky použite suchú handru, len v prípade nutnosti ju mierne navlhčite vodou alebo odmasťovacím čistiacim prostriedkom (viď odsek 2.4). Úkolom pracovníka obsluhy je postupovať tak, aby bolo zariadenie udržované v čistote bez potriesnenia cudzími látkami, ako sú usadeniny, voda, izolačné kvapaliny apod. Pre tento účel je nutné zariadenie po pracovnej smene vyčistiť.

Žiadne príslušenstvo nie je možné sterilizovať.

Pred čistením zovňajšku zariadenia vypnite vždy hlavný spínač. Je zakázané zariadenie čistiť pripojené k elektrickej sieti.

ČISTENIE NÁDOBY NA ALGINÁT:
Počkajte, kým zmes nestvrdne a potom ju vyberte z nádoby pomocou špachtle. Opláchnite nádobu a veko vodou. Jemne vyčistite povrch pomocou výrobkov, ktoré neobsahujú alkohol.
Varovanie: materiál sa nedá sterilizovať v autokláve, sterilizujte iba za studena.

ČISTENIE NÁDOBY NA SÁDRU:
Poriadne nádobu a veko vypláchnite ešte pred stvrdnutím zmesi. Jemne vyčistite povrch pomocou výrobkov, ktoré neobsahujú alkohol.
Varovanie: materiál sa nedá sterilizovať v autokláve, sterilizujte iba za studena.

Zakazuje sa použitie horľavých, žieravých, zásaditých a toxických kvapalín pri činnostiach spojených s čistením zariadení a/lebo jeho častí.

Čisté a dezinfekciu zariadenie a doplnky pred dodaním technickej pomoci.

8.2 BEŽNÁ ÚDRŽBA

Po vyčistení zariadenia (viď odsek 8.1) musí pracovník obsluhy skontrolovať, či sa na zariadení nenachádzajú opotrebené, poškodené alebo špatne uchytené diely; ak by došlo k takým situáciám, obráťte sa na autorizované asistenčné centrum.

Ak by k vyššie uvedenej situácii došlo, zakazuje sa pracovníkovi obsluhy zariadenia uvádzať do prevádzky pred urobením nápravného opatrenia.

Predovšetkým musí pracovník, ktorý by zistil akúkoľvek poruchu alebo problém pred tým, než sa od zariadenia vzdiali, zariadenie označiť výstražnou tabuľou, že na zariadení sa robí údržba a spustiť ho by predstavovalo nebezpečie (tieto tabule sú bežne dostupné na trhu vo forme stanovenej normami európskeho spoločenstva). Bežná údržba, čistenie a správne použitie zariadenia sú faktory nezbytné pre zaistenie funkčnosti, bezpečnosti a trvanlivosti zariadenia.

Aby sa predĺžila životnosť Hurrimix², odporúčame po každých 4000 cykloch vymeniť ozubený prevod (kód XR0250926) v autorizovanom servisnom stredisku.

Zobrazenie celkového počtu miešaní vykonaných zariadením na displeji získate po prístupe do Hurrimix² pomocou súčasného stlačenia tlačidiel 8a, 8b a 7 (obr. A strana 3).

SK

V spodnej časti displeja sa zobrazia dve čísla. Dve číslice zľava označujú tisíce, jedna číslica na pravej strane označuje stovky (napr. 3 a 05 zodpovedajú 3500 cyklom).

8.3 MIMORIADNA ÚDRŽBA

Mimoriadna údržba spočíva v opravách náhodného poškodenia a výmene dielov z dôvodu opotrebenia alebo poruchy funkcie.
Ak chcete zabezpečiť správne fungovanie Hurrimix², potom je v momente, keď ste si pri uzatváraní uzáveru nádobky všimli, že nie je počuť cvaknutie, potrebné nahradiť nádobky (XR0250802 nádobky pre algináty, XR0250804 nádobky pre sadru).

Všetky zásahy do elektrických a mechanických častí musia byť zverené výhradne do rúk autorizovaného pracovníka údržby spoločnosti Zhermack.

- Akúkoľvek úpravu, ktorá by pozmenila vlastnosti stroja z hľadiska bezpečnosti a prevencie úrazov, môže previesť výhradne výrobca, ktorý potvrdí zhodu zariadenia s bezpečnostnými normami. Každá úprava alebo zásah údržby neuvedené v tomto technickom dokumente bude považovaný za nepovolený.
- Každá zmena, úprava alebo oprava urobená neautorizovaným pracovníkom a použitie neoriginálnych náhradných dielov zbavujú výrobca akejkoľvek zodpovednosti. Ak nezbytné zásahy spojené s údržbou nie sú uvedené v tomto návode na obsluhu a údržbu, je treba sa obrátiť výhradne na autorizované asistenčné centrum.
- Výrobca poskytuje autorizovaným strediskám servisných služieb schémy obvodov, zoznam súčastí a iné nutné informácie.

8.4 SPUSTENIE PO DLHEJ DOBE NEČINNOSTI

V prípade, že je zariadenie spustené po dlhom období nečinnosti, je nutné postupovať podľa pokynov uvedených v kapitole 6 týkajúcej sa uvedenia do prevádzky. V prípade, že stroj vykazuje poruchy funkcie, postupujte podľa popisu v kapitole 9 týkajúcej sa „Diagnostiky"; ak problém pretrváva alebo tu nie je popísaný, okamžite sa obráťte na autorizované asistenčné centrum.

8.5 AKO POŽIADAŤ O TECHNICKÚ POMOC

Pri žiadosti o technickú pomoc zvoľte jednu z nasledujúcich možností:
1. obráťte sa na autorizované asistenčné centrum;
2. obráťte sa telefonicky na zákaznícku službu spoločnosti Zhermack na telefónnom čísle +39 0425 597611 a postupujte nasledujúcim spôsobom: uveďte vaše údaje (napr. adresa alebo telefónne číslo); uveďte údaje na identifikačnom štítku prístroja (viď odsek 3.3); jasne vysvetlite problém, ktorý sa u zariadení vyskytol;
3. faxom odošlite informácie popísané v predchádzajúcom bode a správne vyplnený identifikačný formulár (viď príloha 10.2) na telefónne číslo +39 0425 53596.

SK

KAPITOLA 9: DIAGNOSTIKA

9.1 VŠEOBECNÉ UPOZORNENIA

V prípade vzniku akejkoľvek poruchy popísanej nižšie sa postarajte o jej odstránenie, ak je to povolené, s ohľadom na všetky pokyny uvedené v tejto príručke. V prípade, že by odhalený problém pretrvával, obráťte sa na autorizované asistenčné centrum.

9.2 ZÁVADY A ICH ODSTRÁNENIE

ZÁVADA Stlačením tlačidla START miešač nefunguje.
PRÍČINA
1. Zástrčka nie je zasunutá správne.
2. Nie je zapnutý hlavný vypínač.
3. Nebolo stlačené tlačidlo zapnutia.
4. Dvierka zostali otvorené.
5. Žiadna z predchádzajúcich.

NÁPRAVA
1. Zapojte správne zástrčku do napájacej elektrickej siete.
2. Zapnite vypínač, nachádzajúci sa na zadnej strane zariadenia.
3. Stlačte tlačidlo zapnutia, nachádzajúce sa na ľavej strane displeja.
4. Zatvorte správne dvierka.
5. Kontaktujte Autorizované Servisné Stredisko.

ZÁVADA Stlačením tlačidla START miešač nefunguje.
PRÍČINA
1. Miešacia nádoba je príliš plná.
2. Miešacia nádoba je prázdna.
3. Únik prášku a vody počas miešania.

NÁPRAVA
1. Celkový obsah nesmie prekročiť 100 g (prášok + voda).
2. Nikdy nespúšťajte zariadenie, ak je nádoba prázdna.
3. Vždy sa uistite, či ste zatvorili miešaciu nádobu. Skontrolujte, či veko nie je poškodené. Neprekračujte maximálne množstvá.

9.3 CHYBOVÉ SPRÁVY

Chybové správy zobrazené na displeji:
error 1: pokúsili ste sa spustiť miešanie s otvorenými dvierkami.
error 2: pokúsili ste sa spustiť miešanie alebo ste reštartovali miešanie bez toho, aby ste predtým otvorili dvere na účely odberu predchádzajúcej namiešanej zmesi.
error 3: porucha motora (obráťte sa na oddelenie technickej podpory).
error 4: príliš nízke sieťové napätie.
error 5: príliš vysoké sieťové napätie.
error 6: porucha elektronickej dosky (obráťte sa na oddelenie technickej podpory).
error 7: porucha brzdy (obráťte sa na oddelenie technickej podpory).
error 8: porucha zámku dvierok (obráťte sa na oddelenie technickej podpory).

KAPITOLA 10: PRÍLOHY

10.1 PREHLÁSENIE O ZHODE EU

Výrobca:

Zhermack S.p.A.
Via Bovazecchino, 100
45021 Badia Polesine, RO, Taliansko
Tel. +39 0425 597 611 - Fax +39 0425 53 596

Osoba oprávnená na zostavenie súboru technickej dokumentácie:

Zhermack S.p.A.
Via Bovazecchino, 100
45021 Badia Polesine, RO, Taliansko
Tel. +39 0425 597 611 - Fax +39 0425 53 596

Na svoju vlastnú zodpovednosť vyhlasuje, že zariadenie:

Hurrimix² 230 Vac 50/60 Hz

spĺňa požiadavky smernice Európskeho parlamentu a Rady 2011/65/ES z 8. júna 2011 o obmedzení používania určitých nebezpečných látok v elektrických a elektronických zariadeniach.
Okrem toho spĺňa platné právne požiadavky nasledujúcich smerníc:

Smernica 93/42/ES, v znení zmien a doplnení, 2007/47/ES ako zdravotnícka pomôcka triedy I (Pr. VII).

Podľa nasledujúcich harmonizovaných noriem:
EN 60601-1
EN 60601-1-2

Aby výrobok spĺňoval požiadavky, musí byť používaný v súlade s dokumentáciou dodanou výrobcom.

Okrem iného sa zdôrazňuje, že zodpovednosť za škody spôsobené chybnými výrobkami sa končí po 10 rokoch od ich uvedenia výrobcom na trh, a zodpovednosť preberá používateľ, v súlade so smernicou 85/374/EHS v znení neskorších úprav a v súlade s platnými harmonizovanými predpismi.

Badia Polesine, 31/12/2016

Paolo Ambrosini
Poverený správca

10.2 ZÁRUČNÝ LIST A IDENTIFIKAČNÝ FORMULÁR

1. Týmto dokumentom výrobca potvrdzuje správnosť konštrukcie výrobku, použitie prvotriednych materiálov, prevedenie všetkých preberacích skúšok a jeho zhodu s európskymi smernicami. Na výrobok sa vzťahuje záručná doba 48 mesiacov alebo až 4000 cyklov od dátumu dodania zákazníkovi, ktorý musí byť preukázaný dokladom o kúpe a kópiou vyplneného identifikačného formulára. Tieto dokumenty musia byť odoslané spoločne so zariadením do asistenčného strediska. Subjekt, ktorý má v úmysle uplatniť záruku, musí oznámiť závadu v zmysle článku 1495 c.c. do 8 dní do jej zistenia. Záruka je obmedzená na výmenu alebo opravu jednotlivých dielov u kusov, ktoré sa javí ako vadné s výnimkou nákladov na vyslanie technikov, dopravu, balenie apod. Záruka sa nevzťahuje na závady alebo škody vzniklé v dôsledku nesprávnej údržby, napájania, nedbalosti, neodbornosti alebo z príčin, ktoré nie je možne pripísať výrobcovi a diely, ktoré podliehajú bežnému prevádzkovému opotrebeniu. Záruka sa ďalej nevzťahuje na poruchy spôsobené absenciou pravidelnej údržby v dôsledku nedbalosti užívateľa. Táto záruka nekryje akúkoľvek náhradu škody spôsobenej na zdraví osôb a veciach v dôsledku prípadnej poruchy zariadenia.
2. Záruka zaniká automaticky po oprave, úprave alebo zásahu zákazníkom alebo neautorizovanými tretími stranami. Zodpovednosť za škody spôsobené vadnými produktmi zaniká po 10 rokoch od dáta, kedy je výrobca uviedol na trh, čím pripadá na užívateľa, ako je stanovené smernicou 85/374/EHS.
3. Pi žiadosti o zákroky v záručnej dobe sa vlastník musí obracať len na predajca alebo asistenčné strediská uvedené výrobcom alebo producentom. Záruka zahrnuje právo na bezplatnú výmenu vadného dielu. Právo na výmenu celého zariadenia je ale zo záruky vylúčené.
4. V prípade sporu o uplatnenie záruky, kvalite alebo stavu dodaných zariadení vlastník nie je oprávnený pozastaviť alebo spozdiť platbu ceny alebo jednotlivých splátok.
5. Vlastník nie je oprávnený požadovať náhradu za nefunkčnosť zariadenia.
6. Záruka zaniká v nasledujúcich prípadoch:
   a. Zariadenie vykazuje poškodenie vyvolané pádom, vystavením ohňu, vyliatím kvapaliny, bleskom, prírodnými katastrofami alebo príčinami, ktoré nie je možné označiť za dôsledok výrobných vád.
   b. Zariadenie nebolo spravne inštalované.
   c. Došlo k nesprávnemu pripojeniu k sieti (menovité napätie nesprávneho napájania), kde neboli inštalované riadne ochranné prvky.
   d. Výrobné číslo bolo odstránené, umazané alebo upravené.
7. Komponenty, ktoré majú byť vymenené v záručnej dobe, musia byť nahradené spoločnosťou Zhermack S.p.A., ktorá zaistí odoslanie náhradného dielu. V prípade, že vymenený kus nebude nahradený, bude pripísaný objednávajúcemu.
8. Výrobca ani Sklad nemajú žiadnu povinnosť poskytovať náhradné vybavenie počas doby potrebnej na vykonanie opráv.
9. Z dôvodu poplatkov budú náhradné diely poskytnuté v záruke výhradne v prípade, keď boli dodržané nezbytné predpisy pre uznanie záruky.
10. V akomkoľvek ďalšom prípade uvedenom v tomto záručnom liste a predpise odkazujeme na normy občianskeho zákonníka.
11. Platba faktúr za prácu, dopravu alebo právo na zavolanie musí byť prevedená po ich predložení.
12. Výrobca a predajca prehlasujú, že bude so zhromaždenými údajmi nakladané v súlade s platnou normou pre zachádzanie s údajmi a rovnako v súlade s normami týkajúcimi sa dodržiavaní bezpečnostných opatrení a v súlade s tým, čo je uvedené v informačnom súbore zachádzania s údajmi.

IDENTIFIKAČNÝ MODUL

Model prístroja:

.....

Výrobné číslo prístroja:

.....

Nadobúdateľ:

.....

Ulica:

.....

Mesto / PSČ:

.....

Tel.:

.....

Kód. IČO / DIČ:

.....

Predajca:

.....

Podpis nadobúdateľa:

.....

SK

10.3 ZOZNAM TECHNICKÝCH ZÁSAHOV

Dátum	Popis zákroku	Podpis
.....	.....	.....
.....	.....	.....
.....	.....	.....
.....	.....	.....
.....	.....	.....
.....	.....	.....
.....	.....	.....
.....	.....	.....
.....	.....	.....
.....	.....	.....
.....	.....	.....
.....	.....	.....
.....	.....	.....
.....	.....	.....
.....	.....	.....
.....	.....	.....
.....	.....	.....
.....	.....	.....
.....	.....	.....
.....	.....	.....
.....	.....	.....

Referenčné obrázky nájdete na strane 3, 4, 5 a 6 tejto príručky a v rýchlom sprievodcu k produktu.

Traducere a instrucțiunilor originale

CUPRINS GENERAL

1. PREMIZĂ
- 1.1 Cum trebuie citit şi utilizat Manualul de Utilizare şi Întreţinere
- 1.2 Terminologie şi simboluri utilizate

2. INFORMAȚII GENERALE
- 2.1 Responsabilitate
- 2.2 Garanție: norme generale
- 2.3 Personal autorizat
- 2.4 Prescrieri generale de siguranță

3. DESCRIEREA APARATULUI
- 3.1 Descrierea generală a aparatului
- 3.2 Descrierea componentelor
- 3.3 Date de identificare

4. CARACTERISTICI TEHNICE
- 4.1 Caracteristici tehnice şi principiul de funcționare
- 4.2 Date tehnice
- 4.2.1 Dotări standard
- 4.2.2 Greutate şi dimensiuni

5. TRANSPORTUL ŞI DEPLASAREA
- 5.1 Avertismente generale
- 5.2 Ambalajul şi dezambalarea
- 5.3 Transport şi deplasare
- 5.4 Eliminarea deşeurilor / Demontare pentru scoatere din uz

6. INSTALAREA ŞI PUNEREA ÎN FUNCȚIONARE
- 6.1 Avertismente şi precauții
- 6.2 Condiții ambientale admise
- 6.3 Spațiul necesar pentru utilizare
- 6.3.1 Spațiul necesar pentru utilizare
- 6.4 Racordarea la surse de electricitate
- 6.5 Punerea în funcționare
- 6.6 Compatibilitate electromagnetică
- 6.7 Programe presetate Zhermack
- 6.8 Utilizări prevăzute
- 6.9 Utilizări neprevăzute / Utilizări interzise

7. UTILIZAREA APARATULUI
- 7.1 Avertismente generale
- 7.2 Folosirea mixerului pentru alginat
- 7.3 Folosirea mixerului pentru gips

8. ÎNTREȚINERE
- 8.1 Curățirea aparatului
- 8.2 Operații de întreținere obişnuită
- 8.3 Operații de întreținere extraordinară
- 8.4 Repornirea după o perioadă lungă de inactivitate
- 8.5 Modalitatea solicitării asistenței tehnice

9. DETERMINAREA PROBLEMELOR
- 9.1 Avertismente generale
- 9.2 Anomalii şi soluții
- 9.3 Mesaje de eroare

10. ANEXE
- 10.1 Declarație de conformitate CE
- 10.2 Certificat de garanție şi Modul de identificare
- 10.3 Fişa intervențiilor tehnice

Informațiile din acest manual pot fi supuse modificărilor fără preaviz.

RO

Imaginile indicative se găsesc la paginile 3, 4, 5 şi 6 din acest manual şi în Ghidul Rapid al produsului.

CAPITOLUL 1: PREMIZĂ

1.1 CUM TREBUIE CITIT ŞI UTILIZAT MANUALUL DE UTILIZARE ŞI ÎNTREŢINERE

Acest "Manual de Utilizare şi Întreţinere" vă oferă informaţii privind instalarea, utilizarea şi întreţinerea mixerului automat Hurrimix² pentru alginat şi gips destinat uzului stomatologic, fabricat de compania Zhermack.

- Aparatul trebuie utilizat în concordanţă cu cele specificate în prezentul Manual: vă sfătuim deci să îl citiţi cu atenţie înainte de instalarea şi punerea în funcţionare a aparatului, fără a omite nicio parte din tot ce s-a scris şi prezentat, fiţi atenţi în mod special la mesajele scrise cu litere îngroşate şi evidenţiate cu ajutorul chenarelor şi/sau cu ajutorul simbolurilor care sunt prezente pentru a indica situaţii de pericol şi necesită atenţie sporită (vezi paragraf 1.2).
- Respectarea normelor şi recomandărilor indicate în prezentul Manual permite o utilizare în siguranţă a aparatului şi efectuarea unor intervenţii adecvate asupra acesteia.
- Manualul de Utilizare şi Întreţinere constituie parte integrală a aparatului: de aceea, consultarea manualului trebuie să fie permisă în apropierea aparatului şi este necesară păstrarea acestuia în mod adecvat (într-un loc protejat, uscat, fără expunerea directă la razele soarelui sau la diverşi agenţi atmosferici) pe toată durata utilizării aparatului, chiar şi în cazul schimbării utilizatorului, şi oricum până la demontarea pentru scoaterea din uz şi eliminare.
- Vă sfătuim să menţineţi prezentul Manual actualizat constant, integrându-i noile modificări, adăugiri sau îmbunătăţiri care provin de la Firma Producătoare. Este oportun ca eventualele însemnări şi comentarii să fie introduse în spaţiul predispus special la sfârşitul Manualului (vezi Anexe: Note).
- Folosiţi Manualul astfel încât să îi nu creaţi daune parţiale sau totale conţinutului.
- Este absolut interzis să extrageţi, rupeţi sau să rescrieţi fragmente ale Manualului.
- În cazul în care pierdeţi Manualul sau acesta este deteriorat parţial şi nu mai este posibilă citirea completă a conţinutului este indicat să solicitaţi un nou manual Firmei Producătoare.

Prezentul Manual de Utilizare şi Întreţinere se adresează operatorilor şi are scopul specific de a permite o utilizare corectă a aparatului. Manualul conţine informaţii utile care indică utilizarea prevăzută a aparatului în ipotezele de proiect; în special, operatorul va găsi instrucţiuni şi indicaţii pentru:
- o instalare corectă a aparatului;
- descrierea funcţională a aparatului şi a componentelor sale;
- punerea în funcţionare;
- o corectă întreţinere programată;
- atenţionează asupra regulilor elementare de siguranţă şi de prevenire a accidentelor de muncă.

Manualul de faţă este împărţit în 10 capitole, fiecare capitol corespunde unei teme specifice cu referire la întregul aparat. În partea finală a Manualului sunt incluse în plus câteva Anexe utile pentru completarea prezentei documentaţii.

RO

1.2 TERMINOLOGIE ŞI SIMBOLURI UTILIZATE

Este fundamental să acordaţi maximă atenţie următoarelor simboluri şi semnificaţiilor acestora deoarece funcţia lor este aceea de a evidenţia informaţii speciale, situaţii care necesită maximă atenţie, sfaturi practice sau chiar informaţii simple. Consultaţi această pagină în cazul în care aveţi dubii referitoare la simbolul întâlnit în timpul lecturii.

- Nerespectarea instrucţiunilor în timpul efectuării diverselor operaţii sau intervenţiile neadecvate asupra organelor aparatului pot cauza daune grave persoanelor, aceste situaţii vor fi evidenţiate cu următorul simbol:

PERICOL!
Acest simbol se referă la norme de siguranţă care trebuie respectate obligatoriu pentru a garanta siguranţa Dumneavoastră şi a persoanelor din apropiere, şi pentru a nu provoca daune aparatului.

- Situaţiile de maximă atenţie pentru zonele sau situaţiile periculoase, sau eventualele operaţii pentru care dacă nu sunt respectate instrucţiunile atunci pot fi provocate pierderea garanţiei şi daune aparatului sau altor elemente asociate acestuia sau mediului înconjurător, vor fi evidenţiate cu acest simbol:

ATENŢIE!
Acest simbol se referă la norme de siguranţă care trebuie respectate în mod atent pentru a garanta siguranţa Dumneavoastră şi a persoanelor din apropiere, şi pentru a nu provoca daune aparatului.

- Eventuale operaţii pentru care nerespectarea instrucţiunilor sau intervenţiile neautorizate făcute organelor aparatului îi pot provoca acestuia daune sau pot cauza pierderea automată a garanţiei, vor fi evidenţiate cu acest simbol:

INTERZIS!
Acest simbol vă atrage atenţia asupra operaţiilor care trebuie evitate în mod absolut, deci care sunt interzise.

- Eventuale informaţii generale şi/sau sfaturi utile cu referire la diverse argumente, vor fi evidenţiate cu acest simbol:

NOTĂ!
Acest simbol evidenţiază informaţii şi/sau sfaturi practice.

Pe aparatură sunt poziţionate alte numere de înmatriculare şi simboluri, care indică:

ATENŢIE! PERICOL CURENT ELECTRIC.
Nu deschideţi şi nu scoateţi uşile sau protecţiile înainte de a scoate sursa de alimentare.

ESTE OBLIGATORIU SĂ VĂ ASIGURAŢI DE EXISTENŢA ÎMPĂMÂNTĂRII.

ESTE OBLIGATORIU SĂ CITIŢI INSTRUCŢIUNILE DIN ACEST MANUAL.

RESTURILE APARATURILOR ELECTRICE ŞI ELECTRONICE. Aparatul nu trebuie aruncat printre resturile generale ci adunat parţial prin operaţiunile de reciclare sau eliminare în baza legii.

CAPITOLUL 2: INFORMAŢII GENERALE

2.1 RESPONSABILITATE

Nerespectarea instrucţiunilor prezente în acest Manual de Utilizare şi Întreţinere va absolvi Producătorul de orice responsabilitate. Pentru orice informaţie pe care nu aţi înţeles-o sau nu aţi putut-o subînţelege din context vă sfătuim să consultaţi direct fabricantul.

Zhermack S.p.A.
Via Bovazecchino, 100
45021 Badia Polesine - RO - Italy
Tel. +39 0425 597611, Fax +39 0425 53596
http://www.zhermack.com, e-mail: info@zhermack.com

În special, dacă întreţinerea aparatului este efectuată non conform cu instrucţiunile furnizate, sau astfel încât sunt puse în pericol integritatea aparatului sau îi sunt modificate caracteristicile , Zhermack se consideră absolvită de orice responsabilitate cu referinţă la siguranţa persoanelor şi funcţionarea defectuoasă a aparatelor.

2.2 GARANŢIE: NORME GENERALE

Anexat la prezentul Manual de Utilizare şi Întreţinere veţi găsi Certificatul de Garanţie şi Modulul de Identificare care va trebui completat în totalitate. Aparatul este acoperit de garanţie pe o durată de 4 ani sau pentru maxim 4000 de cicluri de la data cumpărării. Componentele supuse uzurii nu sunt acoperite de garanţie.
Componentele supuse uzurii sunt:
- XR0250802 HURRIMIX CUPĂ ALGINATES x 2
- XR0250804 HURRIMIX - CUPĂ ELITE DENTAL STONES x2
- XR0250830 Baston pentru amestecare Hurrimix
- XR0250820 Set spatule pentru Hurrimix
- XR0250926 Angrenaj de trimitere complet Hurrimix
- XR0250890 Garnitură pentru uşă Hurrimix

În general, principalele motive de pierdere a garanţiei sunt constituite de:
- utilizarea improprie a aparatului;
- instalarea greşită;
- carenţe grave în întreţinerea prevăzută;
- modificări sau intervenţii neautorizate de Firma Producătoare (în special asupra dispozitivelor de siguranţă);
- utilizarea pieselor de schimb neoriginale.

IMPORTANT: Păstraţi întotdeauna ambalajul original al produsului pe întreaga durată a perioadei de garanţie. Ambalajul este necesar pentru expedierea la centrul de asistenţă din zona dumneavoastră pentru o eventuală reparaţie/înlocuire a produsului în cazul unor defecte de producţie sau deteriorări (fac excepţie daunele voluntare, neglijenţa în utilizarea produsului, neefectuarea întreţinerii obişnuite, daunele cauzate de transport.) În cazul în care nu dispuneţi de ambalajul original, contactaţi Zhermack şi solicitaţi instrucţiuni (eventualele costuri de reambalare vor fi plătite la livrare). Rămâne responsabilitatea exclusivă a clientului orice taxă referitoare la ambalarea necorespunzătoare a produsului care urmează a fi livrat producătorului. Zhermack nu este, prin urmare, responsabilă pentru vicii, defecţiuni sau daune ale produsului care derivă din/sunt urmarea utilizării ambalajelor necorespunzătoare sau a calitatăţii inferioare ori superioare a celor expediate.

Zhermack este absolvită din acest moment de orice responsabilitate dacă i se vor efectua aparatului orice tip de modificări sau intervenţii neautorizate în prealabil prin autorizaţia scrisă din partea Firmei Producătoare. În consecinţă: reparaţiile efectuate de personal neautorizat, utilizarea părţilor de schimb care nu sunt originale şi nerespectarea normelor de instalare specificate în prezentul manual, provoacă pierderea automată a garanţiei.

2.3 PERSONALUL AUTORIZAT

Personalul autorizat pentru a utiliza aparatul se va diferenţia în următorul mod:

Operator - conducător
Persoana responsabilă cu utilizarea aparatului (medic dentist, asistent, tehnician dentar). Are responsabilităţile necesare pentru punerea în funcţionare a omogenizatorului Hurrimix², şi anume: utilizarea, curăţarea, inspecţia şi intervenţii simple care au legătură cu uzul normal al aparatului; Operatorul-conducător trebuie să opereze cu aparatul instalat în conformitate cu tot ceea ce este indicat în acest manual.

Înainte de a utiliza aparatul şi înainte de orice tip de intervenţie, operatorul va trebui să citească în întregime şi cu maximă atenţie manualul de faţă, editat în scopul de a garanta o utilizare raţională şi sigură a aparatului şi pentru a fi respectat în întregime; în plus va trebui să noteze în fişa pentru intervenţiile tehnice, din Anexe, intervenţiile de întreţinere, înlocuirile componentelor şi orice simplă anomalie de funcţionare pe care o suspectează.

Responsabil autorizat pentru întreţinere Zhermack
Persoana care face intervenţii în toate stările de funcţionare şi la toate nivelurile de siguranţă pentru a efectua reparaţii/reglări mecanice, electrice sau operaţii de întreţinere preventivă care au limite periodice şi posibile înlocuiri de piese de schimb.

2.4 PRESCRIERI GENERALE DE SIGURANŢĂ

Este sarcina operatorului să respecte cu atenţie sfaturile furnizate şi avertismentele care sunt indicate în continuare pentru a putea păstra şi folosi aparatul cât mai bine şi cât mai sigur:

- nu permiteţi personalului care nu a fost instruit să utilizeze aparatul;
- asiguraţi o suprafaţă optimă pentru lucrări având grijă ca spaţiul operativ să fie degrevat de obstacole, curat şi iluminat corespunzător;
- evitaţi pierderea atenţiei în timp ce utilizaţi aparatul;
- este interzis să utilizaţi materiale care au caracteristici diferite de cele pentru care aparatul a fost proiectat;
- pentru a izola aparatul, puneţi întrerupătorul general în poziţia "0";
- în caz de defecţiune urmaţi sfaturile din acest manual; îDacă aveţi dubii, opriţi apăratul, deconectaţi cablul de alimentare şi contactaţi imediat Centrul de Service autorizat;
- nu deschideţi compartimentele aparatului care conţin componentele electrice;
- înainte de a efectua orice operaţie de curăţare, de întreţinere obişnuită şi/sau extraordinară, trebuie să vă asiguraţi că ştecărul aparatului este deconectat de la reţeaua electrică;
- nu schimbaţi cablul de alimentare şi nu faceţi intervenţii neregulamentare asupra ştecărului din dotare; pentru necesitatea înlocuirii acestor componente, din cauza deteriorării sau gradului mare de uzură, adresaţi-vă exclusiv Centrului Autorizat pentru Asistenţă;
- asiguraţi-vă că nu există obiecte străine în interiorul zonei de lucru (recipient centrifugă şi uşă), pentru a preveni deteriorarea aparatului şi/sau vătămarea personalului;
- nu folosiţi benzină sau solvenţi inflamabili pentru curăţirea maşinii, ci exclusiv substanţe care nu sunt inflamabile, corozive sau toxice (vezi paragraful 8.1).

- ATENŢIE: Pentru a evita riscul de electrocutare, acest aparat trebuie să fie conectat doar la reţele de alimentare cu împământare.
- Firma Zhermack nu se consideră responsabilă pentru eventualele daune cauzate aparatului de o întreţinere incorectă făcută de personal nespecializat, sau cauzate de operaţii care nu sunt în conformitate cu toate indicaţiile din manualul de faţă.
- Firma Zhermack se consideră din acest moment absolvită de orice responsabilitate pentru daune cauzate persoanelor sau obiectelor, care rezultă dintr-o utilizare neprevăzută în manualul de faţă.

Dacă se produce un incendiu - chiar dacă este unul de mici dimensiuni - în interiorul aparatului sau în apropierea sa, pentru a-l stinge utilizaţi exclusiv un extinctor cu substanţă uscată. Este interzisă utilizarea apei.

CAPITOLUL 3: DESCRIEREA APARATULUI

3.1 DESCRIERE GENERALĂ APARAT

Aparatul descris în prezentul Manual este mixerul Hurrimix², proiectat pentru amestecarea automată a diferitelor tipuri de alginat şi gips destinate uzului stomatologic. Trebuie folosit doar în cabinet stomatologic cu avertizarea de a-l ţine cel puţin la o distanţă de 1,5 mt de pacient pe oricare parte.

3.2 DESCRIEREA COMPONENTELOR - *Fig. A*

1. Uşă
2. Compartiment centrifugă
3. Afişaj digital
4. Întrerupător general 0/I
5. Siguranţe de protecţie (2 x 230V sau 2 x 115V)
6. Conector alimentare electrică
7. Buton pornire/oprire – deschidere uşiţă
8. Buton programe (8a, 8b)
9. Buton "+" timpul de amestec
10. Buton "-" timpul de amestec
11. Buton START/STOP
12. Cablu de alimentare (230V sau 115V)

3.3 DATE DE IDENTEFICARE - *Fig. B*

Aparatul descris în acest manual este prevăzut cu o plăcuţă care conţine datele pentru identificare ale aparatului şi ale Producătorului:

A Numele şi adresa Producătorului
B Codul şi modelul aparatului
C Matricola
D Indicaţii pentru alimentare

Aparatul a fost fabricat în conformitate cu directivele CEE prezente în "Declaraţia de conformitate CE" din Anexe. Folosiţi datele de identificare de fiecare dată când solicitaţi piese de schimb, informaţii şi asistenţă la Centrul Autorizat pentru Asistenţă. Dacă plăcuţa se deteriorează în timp, chiar şi parţial, şi/sau nu mai sunt clare şi lizibile toate informaţiile, vă sfătuim să cereţi o plăcuţă nouă Producătorului furnizându-i datele.

Nu îndepărtaţi şi/sau deterioraţi plăcuţa deoarece este necesar să dispuneţi mereu de toate datele pentru identificarea aparatului.

CAPITOLUL 4: CARACTERISTICI TEHNICE

4.1 CARACTERISTICI TEHNICE ŞI PRINCIPIUL DE FUNCŢIONARE

Firma Zhermack produce instrumente operative cu calităţi şi tehnologii avansate, astfel încât utilizatorul, folosindu-le zilnic, să simtă că au fost studiate şi proiectate special pentru propriile sale exigenţe operative. La realizarea produselor, firma Zhermack a adoptat instrumente de avangardă din sectorul proiectării, capabile să producă maxima funcţionalitate pentru aparatele fabricate. Materialele utilizate sunt de calitate superioară iar efectuarea tuturor verificărilor necesare pentru siguranţa operatorului garantează produsele Zhermack şi le asigură competitivitate de nivel mondial.
Principiul de funcţionare care caracterizează aparatul Hurrimix² are la bază amestecarea diferitelor tipuri de alginat şi gips destinate sectorului dentar. Avantajele oferite de acest aparat sunt următoarele:

- calitatea constantă a amestecului;
- amestec omogen;
- durată redusă a operaţiunii de amestecare în comparaţie cu durata operaţiunii de amestecare efectuată manual;
- software cu 20 de programe de amestecare/mixare (care pot fi modificate în funcţie de dorinţa utilizatorului): 10 programe pentru alginat şi 10 programe pentru gips, câteva deja presetate pentru a fi utilizate cu produsele marca Zhermack;
- gestionarea uşoară a programării şi mixării datorită afişajului digital de dimensiuni mari.

RO

4.2 DATE TEHNICE

Date tehnice referitoare la aparatul Hurrimix²:

Tensiunea la alimentare	230 V ~ ± 10% 50/60Hz (sau 115 V ~ ± 10% 50/60Hz)
Puterea absorbită	550 VA (230 V) | 550 VA (115 V)
Duty cycle	TON max 20" TOFF min 3'
Siguranțe de protecție (x2 - 5x20)	model 230 Vac: T 6,3A H 250V model 115 Vac: T 10A H 250V
Gradul de protecție IP	IP20
Nivelul puterii de zgomot	<80 dB
Categoria de supratensiune	II
Nivelul aplicabil de poluare nominală	2

4.2.1 DOTĂRI STANDARD - *Fig. C*

Pe lângă acest "Manual de Utilizare și Întreținere" și "Ghidul Rapid", aparatul Hurrimix² este dotat și cu:

Componente	Cant.	Cod Com.*
12a. Cablu de alimentare 230 V	1	XE2515375
12b. Cablu de alimentare 115 V	1	XE2512376
12c. Cablu de alimentare 230 UK	1	_____
13. Recipiente pentru amestecare/mixare alginat x2	1	XR0250802
14. Recipiente pentru amestecare/mixare gips x2	1	XR0250804
15. Set spatule	1	XR0250820
16. Bastonaș pentru pre-amestecare	1	XR0250830
17. Sticlă cu măsură gradată	1	XR0250840

(*) Cod pentru Comandă, se va utiliza pentru comandarea pieselor de schimb.

4.2.2 GREUTATE ȘI DIMENSIUNI

Dimensiuni fără ambalaj

Înălțime (h)	cm. 31
Înălțimea cu ușița deschisă (h max)	cm. 50
Lărgime (l)	cm. 27
Profunzime (p)	cm. 32
Greutate aparat gol	Kg. 19

CAPITOLUL 5: TRANSPORTUL ȘI DEPLASAREA

5.1 AVERTISMENTE GENERALE

Condiții de transport si depozitare:

Temperatură	-20°C / +60°C
Umiditate	Max 80%
Presiune	500 - 1060 mbar

Pentru a nu se produce daune obiectelor sau persoanelor, vă sfătuim să acordați maximă atenție și grijă în timp ce faceți deplasarea aparatului, respectând cu strictețe toate precauțiile și instrucțiunile cuprinse în paragrafele care urmează.

5.2 AMBALAJUL ȘI DEZAMBALAREA - *Fig. D*

Toate materialele sunt verificate cu grijă de către Producător înainte de expediere. La primirea aparatului trebuie să vă asigurați că acesta nu a suferit daune în timpul transportului și că ambalajul nu prezintă semne ale unor intervenții neregulamentare prin care au fost extrase părți din interior. În cazul în care întâlniți prezența daunelor sau lipsa unor piese, trebuie să comunicați imediat Concesionarului și Transportatorului prezentând ca dovezi fotografiile cu starea aparatului. Ambalajul, compus dintr-o cutie de carton cu protecții interne din material plastic expandat, conține:

- Aparatul Hurrimix²;
- materialul din dotare (vezi par. 4.2.1);
- Manualul de Utilizare și Întreținere;
- Ghid Rapid.

IMPORTANT: Păstrați întotdeauna ambalajul original al produsului pe întreaga durată a perioadei de garanție. Ambalajul este necesar pentru expedierea la centrul de asistență din zona dumneavoastră pentru o eventuală reparație/înlocuire a produsului în cazul unor defecte de producție sau deteriorări (fac excepție daunele voluntare, neglijența în utilizarea produsului, neefectuarea întreținerii obișnuite, daunele cauzate de transport.) În cazul în care nu dispuneți de ambalajul original, contactați Zhermack și solicitați instrucțiuni (eventualele costuri de reambalare vor fi plătite la livrare). Rămâne responsabilitatea exclusivă a clientului orice taxă referitoare la ambalarea necorespunzătoare a produsului care urmează a fi livrat producătorului. Zhermack nu este, prin urmare, responsabilă pentru vicii, defecțiuni sau daune ale produsului care derivă din/sunt urmarea utilizării ambalajelor necorespunzătoare sau a calitatății inferioare ori superioare a celor expediate.

5.3 TRANSPORTUL ȘI DEPLASAREA

În cazul în care este necesară modificarea locației aparatului trebuie să:

1. deconectați aparatul de la rețeaua electrică;
2. prindeți aparatul (vezi par. 6.5 Fig. 1), având grijă să îl mențineți mereu în poziție verticală. Pentru aceste operații trebuie să luați în considerare greutatea și dimensiunile aparatului (vezi par. 4.2.3), ca să evitați apariția daunelor de orice natură care pot rezulta atunci când nu luați în considerare aceste date.
3. Ambalați aparatul în propriul său ambalaj, cel original, sau dacă nu este posibil, va trebui să folosiți precauții maxime astfel încât aparatul să fie protejat de lovituri sau căzături, deoarece aparatul în timpul transportului este considerat ca fiind responsabilitatea proprietarului.

Este interzisă prinderea aparatului Hurrimix² de capac sau în alt fel decât cel specificat atât pentru a-l transporta sau pentru a-l muta din loc.

- Nerespectarea regulilor de mai sus eliberează Producătorul de orice responsabilitate în ceea ce privește defecțiunile aparatului și comportă pierderea garanției.
- Pentru expedierea și/sau livrarea aparatului la Centrul Autorizat pentru Asistență, este necesar să anexați o copie a documentului de vânzare-cumpărare și o copie a modulului de identificare completat în mod corect.
- În cazul în care aparatul trebuie să fie transportat, asigurați-vă că mânerele de siguranță au fost introduse și fixate bine și utilizați ambalajul original; în caz contrar aparatul poate fi deteriorat.

5.4 ELIMINAREA DEȘEURILOR/DEMONTARE PENTRU SCOATERE DIN UZ

Curat și dezinfectat aparatura și accesorii înainte de evacuare / demontarea.

Pentru eliminarea materialelor de ambalare, utilizatorul va trebui să respecte normele în vigoare din Țara sa pentru următoarele materiale:

- lemn/hârtie: material care nu poluează, dar care trebuie să fie reciclat în mod corect;
- polistiren/plastic: materiale poluante care nu pot fi arse (fumuri toxice) și nici dispersate în ambient, dar care vor fi eliminate conform normelor în vigoare din Țara utilizatorului.

În cazul demontării finale a aparatului pentru scoaterea din uz, operatorul, respectând directivele CEE și legile în vigoare din Țara de utilizare, va trebui să facă demontarea, să se ocupe de reciclarea, eliminarea materialelor separându-le astfel:

- componente din plastic, din oțel,din sticlă,din cauciuc, cablurile electrice izolate;
- nu sunt prezente substanțe toxice și corozive.

În ceea ce privește eliminarea materialelor utilizate pentru omogenizare, respectați cu atenție tot ce este indicat pe etichetele individuale ale fiecărui produs ; în orice caz, respectați directivele CEE și legile în vigoare din Țara de utilizare.

Produsul nu trebuie să fie eliminat ca deșeu urban ci, la sfârșitul vieții sale, va trebui să fie efectuată colectarea diferențiată în conformitate cu Directiva Europeană 2012/19/UE, sau în conformitate cu directivele în vigoare din țările în care a fost vândut.

CAPITOLUL 6: INSTALAREA ȘI PUNEREA ÎN FUNCȚIONARE

6.1 AVERTISMENTE ȘI PRECAUȚII

Înainte de a efectua operațiile de instalare, asigurați-vă că există toate condițiile de siguranță pentru situațiile respective și respectați cu atenție următoarele indicații.

Pentru a fi cât mai clari, numerele care apar în imaginile din cadrul paragrafelor din continuare, corespund în mod precis numerotării date în Cap.3 privind "Descrierea aparatului".

6.2 CONDIȚII AMBIENTALE ADMISE

Cu excepția cazurilor când se precizează altfel, aparatul trebuie să fie utilizat regulamentar în următoarele condiții ambientale:

Utilizare	Interior
Altitudine	Până la 2000 de m (761,5 mbar)
Temperatură de funcționare	De la 10°C la 35°C
Umiditate	Maximum 80%

Condițiile diverse de cele indicate pot cauza anomalii sau ruperi neașteptate. Iluminarea ambientului operativ în care este localizat aparatul trebuie să fie suficientă pentru a garanta o bună vizibilitate în toate punctele aparatului. În mod special trebuie să asigurați o iluminare care să nu aibă nu nivel mai

RO

mic de 200 lux, având grijă să fie uniformă şi lipsită de reflexe pentru a evita orbirea momentană a operatorului.

Aparatul,ca element de sine stătător, nu poate cauza explozii sau incendii, dar nu este predispus şi/sau proiectat pentru a opera în ambiente cu mediu exploziv sau cu risc de incendiu.

Instalaţia de iluminare a zonei de operare se va considera element important pentru siguranţa persoanelor şi pentru calitatea lucrărilor. În Italia acest subiect este reglementat cu decretul ministerial care determină în mod clar nivelul mediu prescris pentru iluminare. În alte Ţări sunt valabile normativele care se referă la prevenirea accidentelor de muncă şi igiena de la locul muncii.

6.3 SPAŢIUL NECESAR PENTRU UTILIZARE

Alegerea locului sau spaţiului potrivit pentru instalarea aparatului sunt importante atât pentru calitatea lucrărilor şi a siguranţei cât şi pentru o corectă întreţinere. Zona respectivă trebuie să fie suficient de amplă pentru a permite operativitatea optimă a aparatului - chiar şi pentru operaţiile din faza de curăţare şi întreţinere - , şi în plus va trebui să fie iluminată suficient, aerisită, fără praf şi nu trebuie să fie expusă la razele directe ale soarelui. Aparatul trebuie amplasat în aşa fel încât fişa de conectare să poată fi manevrată cu uşurinţă.

6.3.1 SPAŢIUL NECESAR PENTRU UTILIZARE

Fig. F: Omogenizatorul Hurrimix² a fost proiectat pentru a fi aşezat pe o suprafaţă rigidă şi paralelă cu solul. În acest scop sunt considerate suprafeţe adecvate pentru aşezarea aparatului: mobilierul de laborator (pentru utilizarea stând în picioare) sau bancurile pentru modelaj (pentru utilizarea stând aşezat), după ce aţi verificat stabilitatea acestora.

6.4 RACORDAREA LA SURSE DE ELECTRICITATE

În timpul racordării verificaţi:
- că voltajul şi frecvenţa din reţeaua electrică corespund cu cele indicate pe plăcuţa date (o tensiune de alimentare greşită poate defecta aparatul);
- că reţeaua de alimentare este prevăzută cu instalaţie adecvată pentru împământare.

Poziţionaţi aparatul astfel încât ştecherul, fiind un dispozitiv de deconectare, să poată fi accesat cu uşurinţă.

Este interzis să faceţi intervenţii neautorizate cablului şi ştecărului. Dacă aceste elemente sunt deteriorate şi/sau prezintă un grad mărit de uzură, adresaţi-vă exclusiv Centrului Autorizat pentru Asistenţă.

Este obligatorie prezenţa sistemului de împământare. În cazul în care există o nevoie de a utiliza o extensie, aceasta trebuie să fie prevăzută cu împământare.

6.5 PUNEREA ÎN FUNCŢIONARE

Scoateţi mânerele de siguranţă de sub aparat înainte de a porni amestecarea (***Fig. E***).

Fig. 1: Aşezaţi aparatul pe suprafaţa de lucru.
Fig. 2: Introduceţi conectorul cablului de alimentare în priza special destinată aflată în spatele aparatului şi, succesiv, conectaţi ştecherul la reţeaua electrică. În acest scop, urmăriţi cu atenţie instrucţiunile din paragraful 6.4.
Fig. 3: Porniţi aparatul apăsând întrerupătorul general I/0 (fig.A, 4).
Fig. 4: Ţineţi apoi apăsat timp de 2 secunde butonul de pornire/oprire - deschidere uşiţă aflat pe panoul de comanda (fig.A,7).

Pentru a-l opri, apăsaţi butonul de pornire/oprire-deschidere uşă (fig.A, 7), iar apoi apăsaţi întrerupătorul general I/O (fig.A, 4).

Nerespectarea uneia dintre normele de instalare a aparatului enumerate mai sus, poate fi cauza unei funcţionări imperfecte a aparatului şi are ca urmare pierderea garanţiei.

6.6 COMPATIBILITATE ELECTROMAGNETICĂ

Întrucât este un dispozitiv electromedical, Hurrimix² necesită măsuri speciale de precauţie cu privire la Compatibilitatea Electromagnetică şi trebuie să fie pus în funcţiune în conformitate cu informaţiile de mai jos.

Aparatele de comunicare în Frecvenţă Radio (mobile şi portabile) pot influenţa acest dispozitiv electromedical.

- Hurrimix², întrucât este un dispozitiv electromedical, nu ar trebui să fie utilizat în apropierea sau suprapus altor aparaturi. În cazul în care ar fi necesar, vă sfătuim să observaţi dacă performanţele ambelor dispozitive sunt influenţate de o posibilă cuplare electromagnetică nedorită.
- Cablul de alimentare trebuie să fie neapărat cel din dotare. În cazul deteriorării, înlocuiţi-l cu unul nou echivalent furnizat de Zhermack.

Nu folosiţi dispozitivul în gol, adică fără bolurile de amestecare din dotare.

Hurrimix² 115Vac/60 Hz Ghid şi declaraţia constructorului - emisii electromagnetice		
Hurrimix² este destinat utilizării în mediul electromagnetic specificat mai jos. Clientul sau utilizatorul trebuie să se asigure că acesta este utilizat într-un astfel de mediu.		
Test de Emisie	**Conformitate**	**Mediu electromagnetic - Ghid**
Emisii RF CISPR11	Grup 1	Hurrimix² foloseste energie RF numai pentru funcţia sa internă. Prin urmare, emisiile sale RF sunt foarte scăzute şi nu cauzează nicio interferenţă în echipamentele electronice din apropiere.
Emisii RF CISPR11	Clasa B	Hurrimix² este adecvat pentru utilizarea în toate mediile, incluse cele domestice şi cele conectate direct la reţeaua de alimentare publică de joasă tensiune care alimentează clădirile utilizate în scopuri domestice.
Armonici IEC 61000-3-2	Clasa A	
Emisii de fluctuaţie tensiune/flicker IEC 61000-3-3	Conform	

RO

Hurrimix² 230Vac/50 Hz Ghid și declarația constructorului - emisii electromagnetice		
Hurrimix² este destinat utilizării în mediul electromagnetic specificat mai jos. Clientul sau utilizatorul trebuie să se asigure că acesta este utilizat într-un astfel de mediu.		
Test de Emisie	**Conformitate**	**Mediu electromagnetic - Ghid**
Emisii RF EN 55011	Grup 1	Hurrimix² foloseste energie RF numai pentru funcția sa internă. Prin urmare, emisiile sale RF sunt foarte scăzute și nu cauzează nicio interferență în echipamentele electronice din apropiere.
Emisii RF EN 55011	Clasa B	Hurrimix² este adecvat pentru utilizarea în toate mediile, incluse cele domestice și cele conectate direct la rețeaua de alimentare publică de joasă tensiune care alimentează clădirile utilizate în scopuri domestice.
Armonici EN 61000-3-2	Clasa A	
Emisii de fluctuație tensiune/flicker EN 61000-3-3	Conform	

Hurrimix² 115Vac/60Hz Ghid și declarația producătorului - imunitate electromagnetică			
Hurrimix² este destinat utilizării în mediul electromagnetic specificat mai jos. Clientul sau utilizatorul Hurrimix² trebuie să se asigure că acesta este utilizat într-un astfel de mediu electromagnetic.			
Test de IMUNITATE	**Nivel de testare IEC 60601**	**Nivel de conformitate**	**Mediu electromagnetic - Ghid**
Descărcare electrostatică (ESD) IEC 61000-4-2	+/-6kV contact +/-8kV aer	Aparatul nu își modifică starea.	Podelele trebuie să fie din lemn, beton sau ceramică. Dacă podelele sunt acoperite cu material sintetic, umiditatea relativă trebuie să fie de cel puțin 30%.
Tranzitori/secvență de impulsuri electrice rapide IEC 61000-4-4	+/-2kV pentru alimentare +/-1kV pentru intrare / ieșire	Aparatul nu își modifică starea.	Alimentarea trebuie să fie cea tipică unui mediu comercial sau spitalicesc.
Supratensiuni IEC 61000-4-5	+/-1 kV mod diferențial +/- 2kV către pământ	Aparatul nu își modifică starea.	Alimentarea trebuie să fie cea tipică unui mediu comercial sau spitalicesc.
Căderi de tensiuni, întreruperi de scurtă durată și variații de tensiune pe liniile de intrare de alimentare IEC 61000-4-11	<5% UT (>95% cădere în U_T) pentru 0,5 ciclu 40 % U_T (60% cădere în U_T) pentru 5 cicluri 70 % U_T (30% cădere în U_T) pentru 25 cicluri <5 % U_T (>95% cădere în U_T) pentru 5 s	Aparatul nu își modifică starea.	Alimentarea trebuie să fie cea tipică unui mediu comercial sau spitalicesc. În cazul în care utilizatorul Hurrimix² dorește ca aparatul să funcționeze în continuu, se recomandă folosirea lui într-un grup de continuitate.
Câmp magnetic la frecvența rețelei (50/60 Hz) IEC 61000-4-8	3A/m	Aparatul nu își modifică starea.	Câmpurile magnetice la frecvența rețelei ar trebui să aibă niveluri caracteristice în mediile comerciale sau spitalicești.
NOTA: U_T este tensiunea de alimentare c.a. înainte de aplicarea nivelului de probă.			

RO

Hurrimix² 230Vac/50Hz Ghid și declarația producătorului - imunitate electromagnetică			
Hurrimix² este destinat utilizării în mediul electromagnetic specificat mai jos. Clientul sau utilizatorul Hurrimix² trebuie să se asigure că acesta este utilizat într-un astfel de mediu electromagnetic.			
Test de IMUNITATE	**Nivel de testare EN 60601**	**Nivel de conformitate**	**Mediu electromagnetic - Ghid**
Descărcare electrostatică (ESD) EN 61000-4-2	+/-6kV contact +/-8kV aer	Aparatul nu își modifică starea.	I pavimenti devono essere in legno, calcestruzzo o in ceramica. Se i pavimenti sono ricoperti di materiale sintetico, l'umidità relativa dovrebbe essere almeno del 30%.
Tranzitori/secvență de impulsuri electrice rapide EN 61000-4-4	+/-2kV pentru alimentare +/-1kV pentru intrare / ieșire	Aparatul nu își modifică starea.	Alimentarea trebuie să fie cea tipică unui mediu comercial sau spitalicesc.
Supratensiuni EN 61000-4-5	+/-1 kV mod diferențial +/- 2kV către pământ	Aparatul nu își modifică starea.	Alimentarea trebuie să fie cea tipică unui mediu comercial sau spitalicesc.
Căderi de tensiuni, întreruperi de scurtă durată și variații de tensiune pe liniile de intrare de alimentare EN 61000-4-11	<5% UT (>95% cădere în U_T) pentru 0,5 ciclu 40 % U_T (60% cădere în U_T) pentru 5 cicluri 70 % U_T (30% cădere în U_T) pentru 25 cicluri <5 % U_T (>95% cădere în U_T) pentru 5 s	Aparatul nu își modifică starea.	Alimentarea trebuie să fie cea tipică unui mediu comercial sau spitalicesc. În cazul în care utilizatorul Hurrimix² dorește ca aparatul să funcționeze în continuu, se recomandă folosirea lui într-un grup de continuitate.
Câmp magnetic la frecvența rețelei (50/60 Hz) EN 61000-4-8	3A/m	Aparatul nu își modifică starea.	Câmpurile magnetice la frecvența rețelei ar trebui să aibă niveluri caracteristice în mediile comerciale sau spitalicești.
NOTA: U_T este tensiunea de alimentare c.a. înainte de aplicarea nivelului de probă.			

Imaginile indicative se găsesc la paginile 3, 4, 5 și 6 din acest manual și în Ghidul Rapid al produsului.

Hurrimix² 115Vac/60Hz Ghid și declarația producătorului - Imunitate electromagnetică			
Hurrimix² este destinat utilizării în mediul electromagnetic indicat mai jos. Clientul sau utilizatorul trebuie să se asigure că acesta este utilizat într-un astfel de mediu.			
Test de IMUNITATE	**Nivel indicat de IEC 60601-2**	**Nivel de conformitate**	**Mediu electromagnetic - Ghid**
RF condotta IEC 61000-4-6 RF irradiata IEC 61000-4-3	3 V eff de la 150 kHz la 80 MHz 3 V/m de la 80 MHz la 2,5 GHz	V_1 = 3 V rms E_1 = 3 V / m	Echipamentele de comunicare cu FR portabile și mobile nu trebuie utilizate în apropierea Hurrimix², inclusiv în apropierea cablurilor, a distanței de separare calculată de ecuația aplicabilă frecvenței transmițătorului. **Distanțe de separare recomandate** d = [3,5 / V_1] √P d = [3,5 / E_1] √P de la 80 MHz la 800MHz d = [7 / E_1] √P de la 800 MHz la 2,5 GHz Unde P este puterea maximă nominală a transmițătorului, în Wați (W), conform datelor producătorului transmițătorului și a distanța de separare recomandată în metri (m). Intensitatea câmpului produs de transmițătoare cu FR fixe, așa cum este stabilită de o anchetă electromagnetică a locului [(a)], ar putea fi mai mică decât nivelul de conformitate a fiecărui interval de frecvență [(b)]. Interferențele pot să apară în vecinătatea echipamentelor marcate cu simbolul următor:

Nota 1: La 80 MHz și 800 MHz se aplică cel mai ridicat interval de frecvență.

Nota 2: Aceste instrucțiuni nu se aplică în toate situațiile. Propagarea electromagnetică este influențată de absorbția și de reflexia structurilor, obiectelor și persoanelor.

a) Intensitatea câmpului pentru transmițătoare fixe cum ar fi stațiile de bază pentru radiotelefoane (celulare și fără fir) și aparate radiomobile terestre, aparate de radioamatori, transmițătoare radio în AM și FM și transmițătoare TV nu pot fi prevăzute teoretic și cu precizie. Pentru a stabili un mediu electromagnetic cauzat de transmițătoare FR fixe, ar trebui să se ia în considerare o investigație electromagnetică a locului. Dacă intensitatea câmpului măsurată în locul în care se utilizează Hurrimix², depășește nivelul de conformitate aplicabil mai sus, ar trebui pusă sub observație funcționarea normală a aparatului. Dacă se observă anomalii, pot fi necesare măsurători suplimentare, cum ar fi o orientare diferită sau poziționare a aparatului.

b) Intensitatea câmpului într-un interval de frecvențe de la 150 kHz la 80 MHz trebuie să fie mai mică De 3 V/m.

Hurrimix² 230Vac/50Hz Ghid și declarația producătorului - Imunitate electromagnetică			
Hurrimix² este destinat utilizării în mediul electromagnetic indicat mai jos. Clientul sau utilizatorul trebuie să se asigure că acesta este utilizat într-un astfel de mediu.			
Prova di IMMUNITÀ	**Nivel indicat de EN 60601-2**	**Nivel de conformitate**	**Mediu electromagnetic - Ghid**
RF condotta EN 61000-4-6 RF irradiata EN 61000-4-3	3 V eff de la 150 kHz la 80 MHz 3 V/m de la 80 MHz la 2,5 GHz	V_1 = 3 V rms E_1 = 3 V / m	Echipamentele de comunicare cu FR portabile și mobile nu trebuie utilizate în apropierea Hurrimix², inclusiv în apropierea cablurilor, a distanței de separare calculată de ecuația aplicabilă frecvenței transmițătorului. **Distanțe de separare recomandate** d = [3,5 / V_1] √P d = [3,5 / E_1] √P de la 80 MHz la 800MHz d = [7 / E_1] √P de la 800 MHz la 2,5 GHz Unde P este puterea maximă nominală a transmițătorului, în Wați (W), conform datelor producătorului transmițătorului și a distanța de separare recomandată în metri (m). Intensitatea câmpului produs de transmițătoare cu FR fixe, așa cum este stabilită de o anchetă electromagnetică a locului [(a)], ar putea fi mai mică decât nivelul de conformitate a fiecărui interval de frecvență [(b)]. Interferențele pot să apară în vecinătatea echipamentelor marcate cu simbolul următor:

Nota 1: La 80 MHz și 800 MHz se aplică cel mai ridicat interval de frecvență.

Nota 2: Aceste instrucțiuni nu se aplică în toate situațiile. Propagarea electromagnetică este influențată de absorbția și de reflexia structurilor, obiectelor și persoanelor.

a) Intensitatea câmpului pentru transmițătoare fixe cum ar fi stațiile de bază pentru radiotelefoane (celulare și fără fir) și aparate radiomobile terestre, aparate de radioamatori, transmițătoare radio în AM și FM și transmițătoare TV nu pot fi prevăzute teoretic și cu precizie. Pentru a stabili un mediu electromagnetic cauzat de transmițătoare FR fixe, ar trebui să se ia în considerare o investigație electromagnetică a locului. Dacă intensitatea câmpului măsurată în locul în care se utilizează Hurrimix², depășește nivelul de conformitate aplicabil mai sus, ar trebui pusă sub observație funcționarea normală a aparatului. Dacă se observă anomalii, pot fi necesare măsurători suplimentare, cum ar fi o orientare diferită sau poziționare a aparatului.

b) Intensitatea câmpului într-un interval de frecvențe de la 150 kHz la 80 MHz trebuie să fie mai mică De 3 V/m.

Imaginile indicative se găsesc la paginile 3, 4, 5 și 6 din acest manual și în Ghidul Rapid al produsului.

Distanțe de separare recomandate între echipamentele de comunicare radio portabile și mobile și Hurrimix²			
Hurrimix² este prevăzut pentru funcționarea într-un mediu electromagnetic în care sunt sub control perturbațiile radiate FR. Clientul sau operatorul Hurrimix² pot contribui la prevenirea interferențelor electromagnetice , asigurând o distanță minimă între aparatele de comunicare mobile și portabile cu FR (transmițătoare) și Hurrimix², așa cum se recomandă mai jos, în raport cu puterea maximă de ieșire a aparatelor de comunicare radio.			
Puterea nominală de ieșire maximă a transmițătorului W	**Distanța de separare a frecvenței transmițătorului m**		
	150 kHz la 80 MHz d = [3,5/V1] √P	80 MHz la 800 MHz d = [3,5/E1] √P	800 MHz la 2,5 GHz d = [7/E1] √P
0,01	0,12	0,12	0,23
0,1	0,38	0,38	0,73
1	1,2	1,2	2,3
10	3,8	3,8	7,3
100	12	12	23
Pentru transmițătoarele cu putere nominală maximă nemenționată mai sus, distanța de separare recomandată d în metri (m) poate fi calculată, utilizând ecuația aplicabilă pentru frecvența transmițătorului, unde P este puterea maximă nominală de ieșire a transmițătorului în Wați (W), conform datelor producătorului transmițătorului. Nota 1: La 80 MHz și 800 MHz se aplică distanșa de separare pentru intervalul frecveței cele mai ridicate. Nota 2: Aceste instrucțiuni nu se aplică în toate situațiile. Propagarea electromagnetică este influențată de absorbția și de reflexia structurilor, obiectelor și persoanelor.			

6.7 PROGRAME PRESTABILITE ZHERMACK

Software-ul Hurrimix² conține 20 de programe de amestecare/mixare, subdivizate astfel:
- Secțiunea alginat: 10 programe, din care 7 prestabilite (specifice produselor Zhermack) și 3 programe care pot fi gestionate de către utilizator.
- Secțiunea gips: 10 programe, din care 7 prestabilite (specifice produselor Zhermack) și 3 programe care pot fi gestionate de către utilizator.

Toate programele pot fi modificate în funcție de dorința utilizatorului: apăsați butoanele "+" și "-", pentru a mări sau reduce timpul de amestecare/mixare (de la un minim de 2 la un maxim de 30 secunde).

Alginates	**Time Mixing**
Hydrocolor 5	6"
Hydrogum 5	6"
Hydrogum	10"
Orthoprint	6"
Tropicalgin	8"
Phase Plus	8"
Neocolloid	10"
Prog. 1	6"
Prog. 2	8"
Prog. 3	10"

Dental Stones	**Time Mixing**
Elite Rock	6"
Elite Master	6"
Elite Model	8"
Elite Model Fast	6"
Elite Stone	6"
Elite Ortho	6"
Elite Arti	8"
Prog. 1	6"
Prog. 2	8"
Prog. 3	10"

În cazul în care doriți să modificați setările de fabrică, țineți apăsat butonul 8b (fig. A) în același timp cu aprinderea aparatului prin butonul 7 (fig.A).

6.8 UTILIZĂRI PREVĂZUTE

Aparatul Hurrimix² a fost proiectat pentru amestecarea/mixarea diferitelor tipuri de alginat sau gips utilizate în sectorul stomatologic.

6.9 UTILIZĂRI NEPREVĂZUTE / UTILIZĂRI INTERZISE

Orice altă utilizare care nu este specificată în paragraful 6.7 referitor la "Utilizări prevăzute" constituie o utilizare improprie a aparatului, deci neprevăzută și interzisă.
Utilizarea improprie a aparatului cauzează pierderea garanției și firma Zhermack este absolvită de orice responsabilitate pentru daune provocate obiectelor, operatorilor sau terților.

Principalele motive de pierdere a garanției sunt indicate în paragraful 2.2 și în "Certificatul de Garanție" din Anexele Manualului de față.

CAPITOLUL 7: UTILIZAREA APARATULUI

7.1 AVERTISMENTE GENERALE

Pentru a avea garanția totală că puteți opera în siguranță, respectați cu strictețe fazele de lucru descrise în continuare.

Pentru a fi cât mai clari, numerele care apar în imaginile din cadrul paragrafelor din continuare, corespund în mod precis numerotării date în Capitolul 3 privind "Descrierea aparatului".

Nu vărsați apă pe aparatura electrică sub tensiune în timpul fazei de pregătire pentru a evita expunerea la riscuri reziduale.

Pentru a preveni interferențele, aparatul este proiectat să efectueze un ciclu de mixare la fiecare 3 minute.

7.2 FOLOSIREA MIXERULUI PENTRU ALGINAT

Nu acționați asupra aparatului atunci când recipientul mixerului este gol.

Hurrimix² amestecă cele mai frecvente alginate; cantitatea recomandată 60g, max 80g (pulbere + apă). Nu depășiți cantitatea maximă admisă pentru a evita o proastă funcționare.

Aparatul garantează cel mai bun rezultat utilizând tipuri de alginat produse de Zhermack.

După ce ați instalat în mod corect mixerul și l-ați pus în funcțiune, procedați după cum urmează:
Fig. 5: Apăsați butonul de programare (fig.A, 8a - 8b) pentru a selecta programul dorit din secțiunea Alginat (fig.5, A).
Timpul de amestecare poate fi personalizat prin acționarea butoanelor "+" (fig.A, 9) și "-" (fig.A,10). Țineți apăsat butonul pentru derularea rapidă.
Fig. 6: pentru a putea deschide ușa, cereți aprobarea de deschidere a ușii apăsând scurt butonul de deblocare (fig. A, 7). Ușa poate fi deschisă în decurs de 3 secunde de la apăsarea tastei.
Fig. 7: Dozați pulberea de alginat cu un dozator precum cel sugerat de producător și vărsați-o în recipientul specific pentru amestecarea "alginatului".

În ceea ce privește dozarea, rezumați-vă la cantitățile indicate de Producător.

Fig. 8: Adăugați cantitatea corectă de apă utilizând sticla cu măsura gradată (din dotare).

Când se pune apă în ceașcă, țineți departe de Hurrimix² pentru a evita vărsarea involuntară a apei pe acesta.

Fig. 9: Rotiți încet recipientul cu amestecul pentru câteva momente.
Fig. 10: După aceea închideți recipientul de amestecare apăsând pe capac și rotindu-l apoi în sensul acelor de ceasornic până la blocarea sa.

RO

Este important să efectuaţi pre-amestecarea manual, astfel încât pulberea să fie complet absorbită de apă.

- Pentru a evita ca amestecul să dea pe dinafară pentru a preveni defecte de funcţionare **verificaţi capacul recipientului - acesta trebuie închis corect**.
- Recipientul de amestecare este un component consumabil, acesta trebuind să fie înlocuit după o perioadă de timp.
- Eventuale daune cauzate de închiderea necorespunzătoare a cupei nu sunt acoperite de garanţie.

Fig. 11: Introduceţi recipientul în interiorul aparatului şi închideţi uşa.
Fig. 12: După selectarea programului (Fig. 5, A), apăsaţi butonul START pentru a porni ciclul de amestecare/mixare.

Amestecarea produselor cu Hurrimix² accelerează timpul de întărire a amestecului, pentru a reduce acest fenomen utilizaţi apă rece.

Aparatul se va opri automat la sfârşitul ciclului de amestecare preselectat, şi va permite deschiderea uşii în decurs de 5 secunde de la semnalul acustic de sfârşit al amestecării.

Fig. 13: După terminarea ciclului, amestecul este gata pentru a fi utilizat.
Deschideţi uşa în decurs de 5 secunde de la terminarea ciclului de amestecare şi extrageţi recipientul; după 5 secunde, închizătoarea de siguranţă se activează automat şi după alte 5 secunde se activează avertizorul acustic.
Pentru deblocarea închizătorii de siguranţă, apăsaţi scurt butonul de pornire/oprire-deschidere uşă (fig. A, 7). Folosiţi spatula din dotare pentru a strânge amestecul.

Este absolt interzisă amestecarea alginatului şi apoi a gipsului în acelaşi recipient; s-ar putea verifica imperfecţiuni în timpul întăririi materialului de amprentă.

Se recomandă strângerea amestecului din recipient în cel mai scurt timp.

7.3 FOLOSIREA MIXERULUI PENTRU GIPS

Nu acţionaţi asupra aparatului atunci când recipientul mixerului este gol.

Hurrimix² amestecă exclusiv gipsurile Zhermack Elite Dental Stones; cantitatea recomandată 80g, max 100g (pulbere + apă). Nu depăşiţi cantitatea maximă admisă pentru a evita o proastă funcţionare.

După ce aţi instalat în mod corect mixerul şi l-aţi pus în funcţiune, procedaţi după cum urmează:
Fig. 14: Apăsaţi butonul de programare (fig.A, 8a - 8b) pentru a selecta programul dorit din secţiunea DentalStones (fig.14, B). Timpul de amestecare poate fi personalizat prin acţionarea butoanelor "+" (fig.A, 9) şi "-" (fig.A,10). Ţineţi apăsat butonul pentru derularea rapidă.
Fig. 15: pentru a putea deschide uşa, cereţi aprobarea de deschidere a uşii apăsând scurt butonul de deblocare (fig. A, 7). Uşa poate fi deschisă în decurs de 3 secunde de la apăsarea tastei.
Fig. 16: Adăugaţi cantitatea corectă de apă cu ajutorul ampulei dozatoare (din dotare).
Fig. 17: Dozaţi gipsul cu ajutorul unei măsuri urmând recomandarea Producătorului şi introduceţi-l în recipientul de amestecare pentru gips.

Calitatea tipurilor de gips Elite DentalStones este garantată folosind cantitatea maximă amestecată de 100 g (pulbere + apă). În ceea ce priveşte dozarea, rezumaţi-vă la cantităţile indicate de Producător.

Fig. 18: Amestecaţi în prealabil uşor amestecul cu ajutorul bastonaşului (din dotare).
Fig. 19: După aceea închideţi recipientul de amestecare apăsând pe capac şi rotindu-l apoi în sensul acelor de ceasornic până la blocarea sa.

Este important să efectuaţi pre-amestecarea manual, astfel încât pulberea să fie complet absorbită de apă.

- Pentru a evita ca amestecul să dea pe dinafară pentru a preveni defecte de funcţionare **verificaţi capacul recipientului - acesta trebuie închis corect**.
- Recipientul de amestecare este un component consumabil, acesta trebuind să fie înlocuit după o perioadă de timp.
- Eventuale daune cauzate de închiderea necorespunzătoare a cupei nu sunt acoperite de garanţie.

Fig. 20: Introduceţi recipientul în interiorul aparatului şi închideţi uşa.
Fig. 21: După selectarea programului (Fig. 14, B), apăsaţi butonul START pentru a porni ciclul de amestecare/mixare.

Amestecarea produselor cu Hurrimix² accelerează timpul de întărire a amestecului, pentru a reduce acest fenomen utilizaţi apă rece.

Aparatul se va opri automat la sfârşitul ciclului de amestecare preselectat, şi va permite deschiderea uşii în decurs de 5 secunde de la semnalul acustic de sfârşit al amestecării.

Fig. 22: După terminarea ciclului, amestecul este gata pentru a fi utilizat.
Deschideţi uşa în decurs de 5 secunde de la terminarea ciclului de amestecare şi extrageţi recipientul; după 5 secunde, închizătoarea de siguranţă se activează automat şi după alte 5 secunde se activează avertizorul acustic.
Pentru deblocarea închizătorii de siguranţă, apăsaţi scurt butonul de pornire/oprire-deschidere uşă (fig. A, 7). Folosiţi spatula din dotare pentru a strânge amestecul.

Este absolt interzisă amestecarea gipsului şi apoi a alginatului în acelaşi recipient; s-ar putea verifica imperfecţiuni în timpul întăririi materialului de amprentă.

După amestecarea gipsului, spălaţi accesoriile în cel mai scurt timp posibil cu apă pentru a evita întărirea materialului.

CAPITOLUL 8: ÎNTREŢINERE

8.1 CURĂŢAREA APARATULUI

Pentru curăţarea exterioară a aparatului şi a recipientului centrifugal, folosiţi o cârpă uscată, folosiţi o cârpă uscată, doar dacă este necesar umeziţi-o cu puţină apă sau cu un detergent care nu are efect degresant (vezi paragraful 2.4). Este sarcina operatorului să se asigure că aparatul este menţinut curat, fără să aibă materiale străine prezente,cum ar fi reziduuri de apă, lichide izolante, etc. În acest scop este necesar să prevedeţi o fază de curăţire la terminarea programului de muncă, care se va efectua cu mecanismul aparatului în stare de imobilitate.

Niciun accesoriu nu poate fi sterilizat.

Înainte de a face operaţiile de curăţire exterioară, asiguraţi-vă mereu ca aparatul să fie stins de la întrerupătorul general. Este interzisă curăţarea aparatului când este conectat la reţeaua de alimentare cu electricitate.

CURĂŢAREA RECIPIENTULUI PENTRU ALGINAT:
Aşteptaţi ca amestecul să se întărească şi scoateţi-l din recipient cu ajutorul spatulei. Clătiţi apoi cu apă recipientul şi capacul. Curăţaţi suprafeţele delicat folosind produse care nu sunt pe bază de alcool.
Atenţie: materialul nu poate fi sterilizat în autoclavă, a se steriliza la rece.

CURĂŢAREA RECIPIENTULUI PENTRU GIPS:
Spălaţi cu apă din abundenţă recipientul şi capacul înainte ca amestecul să se întărească. Curăţaţi suprafeţele delicat folosind produse care nu sunt pe bază de alcool.
Atenţie: materialul nu poate fi sterilizat în autoclavă, a se steriliza la rece.

Este interzis să folosiţi lichide inflamabile, corozive, alcaline sau toxice în operaţiile de curăţare ale aparatului şi/sau ale componentelor acestuia.

Curat şi dezinfectat aparatura şi accesorii înainte de livrarea la asistenţă tehnică.

8.2 OPERAŢII DE ÎNTREŢINERE OBIŞNUITĂ

După ce aţi efectuat curăţarea aparatului (vezi paragraful 8.1), operatorul va trebui să se asigure că nu există părţi cu un grad mare de uzură, cu defecte sau care nu sunt fixate bine; totuşi, dacă aceste situaţii sunt prezente adresaţi-vă Centrului de Asistenţă Autorizată.

Dacă apar situaţiile descrise mai sus, îi este interzis operatorului să pornească aparatul înainte de remedierea problemelor.

În mod special, operatorul care întâlneşte defecţiuni sau probleme de orice natură, înainte de a se îndepărta de aparat, trebuie să expună un panou de avertizare care va indica faptul că aparatul este în revizie şi îi este interzisă repornirea (aceste panouri se găsesc în comerţ şi sunt reglementate de normele comunitare). Întreţinerea obişnuită, curăţirea şi utilizarea corectă a aparatului sunt factori indispensabili pentru a-i garanta funcţionalitatea, siguranţa şi durata de viaţă operativă.

RO

Pentru a prelungi durata de viață a Hurrimix² se recomandă înlocuirea angrenajului de trimitere la fiecare 4000 de cicluri (cod XR0250926). Înlocuirea trebuie efectuată la sediul unui centru de asistență autorizat.

Pentru a afișa pe ecran numărul total de amestecuri efectuate de aparat, porniți Hurrimix², apăsați simultan tastele 8a, 8b și 7 (fig. A pag. 3).
În partea inferioară a ecranului apar două numere. Cel din stânga alcătuit din două cifre indică miile, cel din dreapta alcătuit dintr-o singură cifră, indică sutele (ex.: 03 și 5 corespunde a 3500 de cicluri).

8.3 OPERAȚII DE ÎNTREȚINERE EXTRAORDINARĂ

Întreținerea extraordinară cuprinde reparațiile rupturilor accidentale și înlocuirea părților care au grad ridicat de uzură sau sunt defecte.
Pentru a asigura funcționarea corectă a Hurrimix², trebuie să înlocuiți cupele (XR0250802 cupe alginat, XR0250804 cupe ipsos) atunci când în faza de închidere a capacului cupei nu se mai aude sunetul „clic" care indică blocarea corectă.

Toate intervențiile de natură electrică sau mecanică trebuie să se efectueze în mod exclusiv de un responsabil cu întreținerea care a fost autorizat de Zhermack.

- Orice modificare care alterează caracteristicile aparatului din punct de vedere al siguranței și al prevenirii riscurilor poate fi efectuată doar de Producător, care apoi va atesta conformitatea aparatului cu normele de siguranță. De aceea orice modificare sau intervenție de întreținere care nu este specificată în acest manual se va considera interzisă.
- Orice modificare, intervenție neregulamentară sau reparație efectuată de personal neautorizat și utilizarea pieselor de schimb care nu sunt originale vor absolvi Producătorul de orice fel de responsabilitate. Dacă intervențiile de întreținere necesare dar nu sunt specificate în acest Manual de Utilizare și Întreținere va trebui să vă adresați în mod exclusiv Centrului Autorizat pentru Asistență.
- Producătorul furnizează Centrului de Service Autorizat schemele circuitelor, lista componentelor și alte informații necesare.

8.4 REPORNIREA DUPĂ O PERIOADĂ LUNGĂ DE INACTIVITATE

Dacă aparatul este reactivat după o perioadă lungă de inactivitate, este necesar să procedați așa cum este descris la Cap.6 referitor la punerea în funcționare. În cazul în care aparatul prezintă anomalii în timpul funcționării, procedați așa cum indică Capitolul 9 referitor la "Probleme"; dacă anomalia persistă sau nu este descrisă, contactați imediat Centrul Autorizat de Asistență.

8.5 MODALITATEA SOLICITĂRII ASISTENȚEI TEHNICE

RO

Pentru a solicita asistență tehnică puteți alege una dintre următoarele posibilități:
1. vă puteți adresa Centrului Autorizat de Asistență;
2. vă puteți adresa telefonic Serviciului de Asistență pentru Clienți al firmei Zhermack la nr. +39 0425 597611 și în acest caz procedați astfel: declarați datele dumneavoastră (de ex.: adresă și numărul de telefon); specificați datele de pe plăcuța de identificare a aparatului (vezi paragraful 3.3); explicați clar problema aparatului;
3. puteți să trimiteți un fax cu informațiile de la punctul precedent și Modulul de Identificare completat corect (vezi Anexa 10.2) la nr. +39 0425 53596.

CAPITOLUL 9: PROBLEME

9.1 AVERTISMENTE GENERALE

La apariția uneia dintre anomaliile descrise în continuare încercați să remediați situația, în limitele permise, respectând instrucțiunile din acest manual. În cazul în care problema descoperită persistă, contactați de fiecare dată Centrul Autorizat de Asistență.

9.2 ANOMALII ȘI SOLUȚII

DEFECȚIUNE La apăsarea butonului START aparatul nu funcționează.
CAUZĂ
1. Ștecherul nu este introdus corect.
2. Nu a fost pornit întrerupătorul general.
3. Nu a fost apăsat butonul de aprindere.
4. Ușița a rămas deschisă.
5. Nici unul dintre punctele precedente.

REMEDIU
1. Conectați ștecherul corect la rețeaua de alimentare cu energie electrică.
2. Apăsați întrerupătorul aflat în spatele aparatului.
3. Apăsați butonul de pornire aflat în stânga afișajului.
4. Închideți ușița în mod corect.
5. Adresați-vă Centrului de Asistență Autorizat.

DEFECȚIUNE Zgomote evidente sau vibrații anormale în timpul operațiunii de amestecare.
CAUZĂ
1. Recipientul de amestecare este prea plin.
2. Recipientul de amestecare este gol.
3. Pulbere și apă aruncată afară în timpul operațiunii de amestecare.

REMEDIU
1. Conținutul total de praf nu trebuie să depășească 100 g (pulbere + apă).
2. Nu acționați asupra aparatului niciodată când recipientul este gol.
3. Asigurați-vă întotdeauna că ați închis recipientul de amestecare. Controlați capacul - acesta nu trebuie să fie deteriorat. Nu depășiți cantitățile maxime.

9.3 MESAJE DE EROARE

Mesaje de eroare afișate pe ecran:
error 1: s-a încercat pornirea procesului de amestec cu ușa deschisă.
error 2: s-a încercat pornirea sau repornirea procesului de amestec fără a fi deschis mai întâi ușa pentru a prelua amestecul precedent.
error 3: defecțiune motor (contactați echipa de asistență tehnică).
error 4: tensiune de alimentare prea joasă.
error 5: tensiune de alimentare prea înaltă.
error 6: defecțiune placă electronică (contactați echipa de asistență tehnică).
error 7: defecțiune frână (contactați echipa de asistență tehnică).
error 8: defecțiune blocare ușă (contactați echipa de asistență tehnică).

CAPITOLUL 10: ANEXE

10.1 DECLARAȚIE DE CONFORMITATE CE

Producătorul:

Zhermack S.p.A.
Via Bovazecchino, 100
45021 Badia Polesine, RO, Italy
Tel. +39 0425 597 611 - Fax +39 0425 53 596

Persoana autorizată pentru întocmirea dosarului tehnic:

Zhermack S.p.A.
Via Bovazecchino, 100
45021 Badia Polesine, RO, Italy
Tel. +39 0425 597 611 - Fax +39 0425 53 596

Declară pe propria răspundere că aparatul:

Hurrimix² 230 Vac 50/60 Hz

este în conformitate cu directiva 2011/65/UE a Parlamentului European și a Consiliului din 8 iunie 2011, referitoare la restricțiile de utilizare a anumitor substanțe periculoase în aparatele electrice și electronice.
În plus, este în conformitate cu dispozițiile legislative care transpun următoarele directive:

Directiva 93/42 / CE și modificările ulterioare 2007/47 / CE ca Dispozitiv medical clasa I (Anexa VII).

În funcție de următoarele armonizări:
EN 60601-1
EN 60601-1-2

Produsul, pentru a fi conform, va trebui folosit în conformitate cu documentația furnizată de Producător.

Se mai subliniază că răspunderea pentru daunele cauzate de produsele cu defect se stinge după 10 ani de la data în care producătorul le-a introdus pe piață, devenind responsabilitatea utilizatorului, conform prevederii directivei 85/374/CEE și amendamentele ulterioare, și dispozi iilor legislative care o transpun.

Badia Polesine, 31/12/2016

Paolo Ambrosini
Director General

10.2 CERTIFICAT DE GARANȚIE ȘI MODUL DE IDENTIFICARE

1. Cu prezentul document producătorul certifică fabricarea corectă a produsului, folosirea materialelor de primă calitate, efectuarea tuturor verificărilor necesare și conformitatea produsului cu directivele comunitare. Produsul este acoperit de garanție pe o durată de 48 de luni sau pentru maxim 4000 de cicluri de la data livrării către client, dată care trebuie dovedită prin intermediul documentului de cumpărare și a copiei modulului de identificare completat. Aceste documente vor trebui să fie predate împreună cu aparatul Centrului de Asistență.
Persoana care are intenția să beneficieze de garanție va trebui să comunice defecțiunea, conform art.1495 c.c, în timp de 8 zile de la apariția defecțiunii. Garanția se limitează la înlocuirea sau reglarea doar a componentelor sau pieselor care rezultă defecte din fabricație, și exclude cheltuielile de deplasare ale personalului tehnic, de transport, de ambalare etc. Sunt excluse din garanție defecțiuni sau daune care provin dintr-o întreținere necorespunzătoare, o alimentare incorectă, neglijență, neîndemânare sau cauze ce nu pot fi imputate fabricantului, și părțile care sunt supuse în mod natural uzurii.
Se vor exclude din garanție avariile cauzate de lipsa operațiilor de întreținere obișnuită din cauza neglijenței utilizatorului. Această garanție nu include nicio despăgubire pentru daune directe sau indirecte, de orice tip, aduse persoanelor sau obiectelor din cauza eventualei ineficiențe a aparatului.
2. Garanția decade automat când aparatele sunt reparate, modificate sau suferă intervenții neregulamentare din partea clientului sau a terților neautorizați. Responsabilitatea pentru daune cauzate de produse defecte se stinge după 10 ani de la data la care Producătorul a scos produsul pe piață, revenindu-i utilizatorului, după cum prevede directiva 85/374/CEE și D.P.R. 224/1988.
3. Pentru intervenții în timpul garanției, cumpărătorul va trebui să se adreseze doar vânzătorului, sau centrelor de asistență indicate de fabricant, sau se va adresa direct producătorului. Garanția vă dă dreptul la înlocuirea gratuită a părții defecte. În orice caz, dreptul la înlocuirea totală a aparatului este exclus.
4. În cazul contestațiilor referitoare la aplicarea garanției, la calitatea sau la stările aparatelor livrate, cumpărătorul nu va putea suspenda sau întârzia plata sumei totale sau ratele de plată.
5. Nicio despăgubire nu va putea fi solicitată de către cumpărător din cauza nefolosirii aparatelor.
6. Garanția se pierde dacă:
   a. Aparatul prezintă deteriorări provocate de:căderi sau expunerea la flăcări, vărsări de lichide, fulgere, calamități naturale, sau oricum, cauze care nu pot fi imputate defectelor de fabricație.
   b. Nu a fost efectuată o instalare corectă.
   c. S-a efectuat o conectare greșită la rețea (tensiune nominală de alimentare necorespunzătoare), unde este cazul, sau nu au fost instalate dispozitivele adecvate pentru protecție.
   d. Numărul de matricolă rezultă înlăturat, șters sau alterat.
7. Componentele, care sunt înlocuite în timpul garanției, trebuie să fie înapoiate firmei Zhermack S.p.A. care se va ocupa de expedierea piesei de schimb.
Dacă piesa de schimb nu va fi folosită la înlocuire, va fi plătită de către client.
8. Producătorul, dar nici Distribuitorul, nu sunt obligați să ofere spre utilizare echipamente tehnice de schimb pentru perioada de reparații.
9. Din motive fiscale părțile de schimb vor fi eliberate cu garanție doar dacă sunt respectate prescrierile necesare pentru a recunoaște garanția.
10. Pentru toate celelalte cazuri care nu sunt specificate în acest Certificat de Garanție și în regulament se va lua în considerare Codul Civil.
11. Plata facturilor pentru manoperă, deplasare și tariful pentru apelurile de specialitate, se va efectua la prezentarea documentelor.
12. Fabricantul și concesionarul se obligă să trateze datele primite în conformitate cu normativa în vigoare pentru tratamentul datelor, inclusiv cele care se referă la adaptarea la măsurile de siguranță, și în conformitate cu cele specificate în informativa cu referire la tratamentul datelor.

MODUL PENTRU IDENTIFICARE

Model Aparat:

.....

Număr Matricol Aparat:

.....

Cumpărător:

.....

Via/Strada

.....

Oraș / Cod poștal

.....

Tel:

.....

Cod. Fiscal / Cod TVA firmă:

.....

Concesionar:

.....

Firma Cumpărătoare:

.....

RO

10.3 FIŞĂ INTERVENȚII TEHNICE

Data	Descrierea intervenției	Firma
.....	.....	.....
.....	.....	.....
.....	.....	.....
.....	.....	.....
.....	.....	.....
.....	.....	.....
.....	.....	.....
.....	.....	.....
.....	.....	.....
.....	.....	.....
.....	.....	.....
.....	.....	.....
.....	.....	.....
.....	.....	.....
.....	.....	.....
.....	.....	.....
.....	.....	.....
.....	.....	.....
.....	.....	.....
.....	.....	.....
.....	.....	.....
.....	.....	.....

RO

Перевод оригинальных инструкций

СОДЕРЖАНИЕ

1. **ВВЕДЕНИЕ**
   - 1.1 Чтение и использование руководства по эксплуатации
   - 1.2 Терминология и символы

2. **ОБЩАЯ ИНФОРМАЦИЯ**
   - 2.1 Ответственность
   - 2.2 Гарантия: общие обязательства
   - 2.3 Допускаемый персонал
   - 2.4 Общие правила безопасности

3. **ОПИСАНИЕ УСТРОЙСТВА**
   - 3.1 Общее описание устройства
   - 3.2 Описание компонентов
   - 3.3 Идентификационные данные

4. **ТЕХНИЧЕСКИЕ ХАРАКТЕРИСТИКИ**
   - 4.1 Технические характеристики и принцип работы
   - 4.2 Технические данные
   - 4.2.1 Стандартные дополнительные комплектующие
   - 4.2.2 Масса и размеры

5. **ТРАНСПОРТИРОВКА И ПЕРЕМЕЩЕНИЕ**
   - 5.1 Предупреждение
   - 5.2 Упаковка и распаковка
   - 5.3 Транспортировка и перемещение
   - 5.4 Утилизация / демонтаж

6. **УСТАНОВКА И ПОДГОТОВКА К РАБОТЕ**
   - 6.1 Предупреждение и меры безопаснсти
   - 6.2 Условия окружающей среды
   - 6.3 Пространство необходимое для работы
   - 6.3.1 Рабочая поверхность
   - 6.4 Подсоединение к источникам питания
   - 6.5 Первое использование
   - 6.6 Электромагнитная совместимость
   - 6.6 Предварительно заданные программы Zhermack
   - 6.7 Назначение устройства
   - 6.8 Непредусмотренное и запрещенное использование

7. **ИСПОЛЬЗОВАНИЕ УСТРОЙСТВА**
   - 7.1 Предупреждение
   - 7.2 Использование миксера для альгинатов
   - 7.3 Использование миксера для гипса

8. **УХОД И ОБСЛУЖИВАНИЕ**
   - 8.1 Чистка устройства
   - 8.2 Обычный уход
   - 8.3 Экстренный уход
   - 8.4 Запуск после длительного отключения
   - 8.5 Запрашивание технической поддержки

9. **ВЫЯВЛЕНИЕ НЕИСПРАВНОСТЕЙ**
   - 9.1 Предупреждение
   - 9.2 Выявление и устранение неполадок
   - 9.3 Сообщения об ошибках

10. **ПРИЛОЖЕНИЕ**
   - 10.1 Декларация соответствия CE
   - 10.2 Гарантийный сертификат и идентификационный формуляр
   - 10.3 Карта технических работ

Данные, представленные в настоящем руководстве, могут быть изменены производителем без предупреждения пользователя.

RU

Соответствующие рисунки находятся на страницах 3, 4, 5 и 6 настоящего руководства, а также в Кратких указаниях по эксплуатации.

ГЛАВА 1: ВВЕДЕНИЕ

1.1 ЧТЕНИЕ И ИСПОЛЬЗОВАНИЕ РУКОВОДСТВА ПО ЭКСПЛУАТАЦИИ

Данное "Руководство по эксплуатации и техобслуживанию" предоставляет информацию по установке, эксплуатации и техобслуживанию автоматического миксера Hurrimix² для альгинатов и гипсов, применяемых в стоматологии, производства компании Zhermack.

- Устройство должно использоваться согласно инструкциям настоящего Руководства: перед установкой и запуском устройства рекомендуется тщательно изучить Руководство, прочитав его от начала до конца и уделяя особое внимание фрагментам текста, выделенным жирным шрифтом или снабженным специальными значками в прямоугольной рамке, указывающими на потенциально опасные или особо важные ситуации (см. пункт 1.2).
- Соблюдение всех инструкций, приводимых в настоящем Руководстве, гарантирует безопасное использование и надлежащее функционирование устройства.
- Руководство по эксплуатации является неотъемлемой частью устройства: поэтому его необходимо использовать в непосредственной близи от последнего и хранить в надлежащих условиях (в специальном сухом, защищенном от света или атмосферных факторов, и т.п. месте) на всем протяжении эксплуатации устройства, даже в случае его перехода к другому владельцу, и до полного его демонтажа.
- Рекомендуется обновлять Руководство по мере надобности, внося в него необходимые поправки, добавления или изменения, полученные от компании-производителя. Любые пометки или комментарии должны вноситься на чистых страницах в конце буклета (см. Заметки).
- Необходимо избегать полного или частичного повреждения Руководства во время его использования.
- Ни при каких обстоятельствах не следует изымать, отрывать или переписывать части Руководства.
- В случае утери или частичного повреждения Руководства и невозможности его нормального прочтения следует запросить новый экземпляр Руководства у компании-производителя. Настоящее Руководство предназначено для пользователей в качестве пособия по правильному использованию устройства.

Руководство содержит информацию, необходимую для эксплуатации устройства согласно его предназначению, и в частности содержит инструкции и информацию по:
- правильной установке устройства;
- функциональному описанию устройства и всех его компонентов;
- запуску устройства;
- правильной запрограммированной эксплуатации;
- основным правилам безопасности.

Руководство состоит из десять Частей, каждая из которых посвящена отдельному аспекту использования устройства. В конце Руководства добавлено Приложение, необходимое для дополнения настоящей документации.

1.2 ТЕРМИНОЛОГИЯ И СИМВОЛЫ

RU

Крайне важно максимально внимательно относиться к нижеприведенным символам и их значению, так как они служат для выделения специфической информации: ситуаций, требующих особого внимания, практических советов или дополнительных указаний. Если во время чтения Руководства необходимо разъяснение значения символа, необходимо свериться с этой страницей.

- Возможные действия, в случае несоблюдения инструкций или неправильного использования или порчи компонентов устройства способные привести к серьезным повреждениям организма, выделяются символом:

ОПАСНО!
Этот символ указывает на меры безопасности, обязательные к исполнению для Вашей безопасности и безопасности окружающих, а также во избежание порчи самого устройства.

- Ситуации, требующие повышенного внимания в определенных местах или ситуациях, или возможные действия, в случае несоблюдения инструкций способные привести к отмене гарантии, а также повреждению устройства, относящихся к нему элементов или окружающей среды, выделяются символом:

ВНИМАНИЕ!
Этот символ указывает на меры безопасности, которые необходимо соблюдать с особым вниманием для Вашей безопасности и безопасности окружающих, а также во избежание порчи самого устройства.

- Возможные действия, в случае несоблюдения инструкций или неправильного использования или порчи компонентов устройства способные привести к повреждению самого устройства или автоматической отмене гарантии, выделяются символом:

ЗАПРЕЩАЕТСЯ!
Этот символ указывает на действия, которые необходимо избегать во что бы то ни стало, т.е. на запрещенные действия.

- Общая информация и/или полезные советы по различной тематике выделяются символом:

ПРИМЕЧАНИЕ!
Этот символ указывает на полезную информацию и/или советы.

На оборудовании размещены различные таблички и символы, которые указывают на:

ВНИМАНИЕ! ОПАСНОСТЬ ПОРАЖЕНИЯ ЭЛЕКТРИЧЕСКИМ ТОКОМ. Не открывать и не снимать крышки или защитные приспособления, не отключив подачу напряжения.

ОБЯЗАТЕЛЬНО УБЕДИТЬСЯ В НАЛИЧИИ ЗАЗЕМЛЕНИЯ.

ОБЯЗАТЕЛЬНО ПРОЧИТАТЬ ИНСТРУКЦИИ, СОДЕРЖАЩИЕСЯ В ДАННОМ РУКОВОДСТВЕ.

УТИЛИЗАЦИЯ ЭЛЕКТРИЧЕСКИХ И ЭЛЕКТРОННЫХ ПРИБОРОВ. Прибор нельзя выбрасывать вместе с обычными отходами, его нужно сдать на переработку или утилизировать в соответствии с законодательством.

ГЛАВА 2: ОБЩАЯ ИНФОРМАЦИЯ

2.1 ОТВЕТСТВЕННОСТЬ

Несоблюдение инструкций, содержащихся в Руководстве по эксплуатации, освобождает Производителя от какой бы то ни было ответственности. В случае отсутствия или недостатка какой-либо информации в данном Руководстве рекомендуется обратиться за консультацией напрямую к производителю.

Zhermack S.p.A.
Via Bovazecchino, 100
45021 Badia Polesine • RO • Italy
Тел. +39 0425 597611, Факс +39 0425 53596
http://www.zhermack.com, e-mail: info@zhermack.com

В случае если эксплуатация Hurrimix² осуществляется не в соответствии предоставленным инструкциям, или же неким образом, нарушающим целостность устройства или изменяющим его характеристики, компания Zhermack снимает с себя всю ответственность за нарушенную безопасность людей и неисправную работу устройства.

2.2 ГАРАНТИЯ: ОБЩИЕ ОБЯЗАТЕЛЬСТВА

К настоящему Руководству по эксплуатации прилагается Дополнение, содержащее Гарантийный Сертификат и Идентификационный Формуляр, который должен быть заполнен полностью.
На устройство распространяется гарантия сроком 4 года или максимум 4000 циклов. Гарантия не распространяется на компоненты, подверженные износу.
Компоненты, подверженные износу:
- XR0250802 ЧАША ДЛЯ АЛЬГИНАТОВ HURRIMIX X 2
- XR0250804 HURRIMIX- ЧАША ELITE DENTAL STONES x2
- XR0250830 Палочка для смешивания от Hurrimix
- XR0250820 Лопаточка для накладывания от Hurrimix
- XR0250926 Промежуточная шестерня в комплекте Hurrimix
- XR0250890 Уплотнение для дверцы Hurrimix

Основными мотивами отмены гарантии могут быть:
- неправильное использование устройства;
- неправильная установка;
- серьезное несоблюдение предусмотренных правил эксплуатации/ухода;
- модификации или другие вмешательства, не предусмотренные компанией-производителем (особенно в отношении механизмов безопасности);
- использование неоригинальных запасных частей.

Соответствующие рисунки находятся на страницах 3, 4, 5 и 6 настоящего руководства, а также в Кратких указаниях по эксплуатации.

ОБРАТИТЕ ВНИМАНИЕ: Обязательно храните оригинальную упаковку продукции в течение всего гарантийного периода. Упаковка может понадобиться для отправки продукции в сервисный центр для необходимого ремонта или замены при появлении заводского дефекта (за исключением случаев намеренного повреждения, небрежного обращения с продукцией, отсутствия текущего обслуживания, повреждений во время транспортировки). В случае, если оригинальная упаковка не сохранилась, свяжитесь с Zhermack и запросите инструкции (возможные расходы на новую упаковку будут отнесены на ваш счет при поставке). Прямой обязанностью заказчика остается все действия по подходящей упаковке продукции, передаваемой производителю. Zhermack не отвечает за дефекты, неисправности или повреждение продукции, проистекающие или следующие из использования неподходящей упаковки, от ее не эквивалентного качества или более низкого, чем при получении.

С этого момента Zhermackснимает с себя всякую ответственность в случае, если устройство подвергается какому бы то ни было виду модификации или нарушению целостности без предварительного письменного согласия Фирмы-производителя. Как следствие: ремонтные работы, проводимые неавторизованным персоналом, использование неоригинальных запчастей и несоблюдение норм установки, описываемых в данном Руководстве, приводят к автоматической отмене гарантии.

2.3 ДОПУСКАЕМЫЙ ПЕРСОНАЛ

Персонал, допускаемый к устройству делится на:

пользователь:
Лицо, обученное правильному использованию прибора (стоматолог, ассистент, зубной техник). Исполняет служебные обязанности, связанные с использованием устройства, в частности: контроль и запуск команд включения/выключения, чистка, осмотр и простые действия, связанные с нормальным использованием устройства. Пользователь должен использовать устройство только в том случае, если оно полностью собрано, и все предохранительные устройства функционируют надлежащим образом, как то описано в настоящем Руководстве.

Перед использованием устройства и перед началом каких-либо действий, связанных с ним, пользователь должен максимально внимательно изучить настоящее Руководство, составленное для обеспечения рациональной и безопасной работы с устройством, и в дальнейшем соблюдать все означенные в нем правила; он также обязан заносить любую информацию о работах по обслуживанию устройства, замене его компонентов или же отметки о необычных аномалиях в функционировании устройства в специальную Карту технических работ, включенную в Приложение к настоящему Руководству.

техник по обслуживанию оборудования, авторизованный компанией Zhermack:
лицо, которое может осуществлять вмешательство в любых условиях работы и при любых уровнях защиты для проведения ремонта/отладки механической и электрической частей, а также для периодического превентивного ухода за устройством с последующей заменой его частей.

2.4 ОБЩИЕ ПРАВИЛА БЕЗОПАСНОСТИ

Пользователь должен внимательно изучить все приведенные далее советы и предупреждения, призванные обезопасить работу с устройством и его функционирование:
- не позволять необученному персоналу пользоваться устройством;
- убедиться, что рабочее место подготовлено надлежащим образом: не содержит помех, очищено и достаточно освещено;
- не отвлекаться во время работы с устройством;
- запрещается работать с объектами, чьи характеристики не соответствуют изначальному предназначению устройства;
- чтобы отключить прибор от питания, установите главный выключатель в положение “0”;
- в случае поломки следовать инструкциям настоящего Руководства; в случае сомнений остановить прибор, отсоединить кабель питания, и немедленно обратиться в Авторизованный Сервисный центр;
- не открывать части устройства, содержащие электрические компоненты;
- перед началом каких-либо действий по чистке устройства, а также предусмотренному и/или непредусмотренному уходу, необходимо убедиться, что устройство не включено в электрическую сеть;
- не заменять или модифицировать электрический кабель питания и комплектную штепсельную вилку; в случае необходимости их замены вследствие повреждения или износа следует обратиться в авторизованный центр технической поддержки;
- каждый раз следует убедиться в отсутствии инородных тел внутри рабочей зоны (отсек центрифуги и дверца), во избежание повреждений прибора и/или травм персонала;
- не использовать бензин или горючие растворители в качестве чистящего средства, для этих целей годны только негорючие, некоррозивные и нетоксичные вещества (см. пункт 8.1).

- ВНИМАНИЕ: во избежание риска поражения электрическим током, данный прибор следует подключать исключительно к сети питания с имеющимся заземлением.
- Компания Zhermack не несет ответственность за возможное повреждение устройства в результате неправильной эксплуатации, проводимой неспециализированным или несоответствующим правилам настоящего Руководства персоналом.
- С этого момента компания Zhermack не несет ответственности за любой вред, причиненный людям или объектам вследствие действий непредусмотренных данным Руководством.

В случае пожара или незначительного возгорания для тушения следует пользоваться только порошковыми огнетушителями. Использовать воду запрещается.

ГЛАВА 3: ОПИСАНИЕ УСТРОЙСТВА

3.1 ОБЩЕЕ ОПИСАНИЕ УСТРОЙСТВА

Аппарат, описываемый в данном руководстве, это миксер Hurrimix², разработанный для автоматического смешивания альгинатов и гипсов, используемых в стоматологии. Прибор используется в стоматологическом кабинете с обязательным условием размещения на расстоянии 1,5 метра от пациента со всех сторон.

3.2 ОПИСАНИЕ КОМПОНЕНТОВ - *Рис. A*

1. Дверца
2. Отсек центрифуги
3. Цифровой дисплей
4. Главный выключатель 0/I
5. Защитные плавкие предохранители (2 x 230В или 2 x 115В)
6. Разъём подключения электропитания
7. Кнопка включения/выключения – открытие дверцы
8. Кнопка программ (8a, 8b)
9. Кнопка “+” (увеличения) времени смешивания
10. Кнопка “-” (уменьшения) времени смешивания
11. Кнопка START/STOP (ПУСК/ОСТАНОВКА)
12. Кабель питания (230В или 115В)

3.3 ИДЕНТИФИКАЦИОННЫЕ ДАННЫЕ - *Рис. B*

Устройство, описываемое в данном Руководстве, содержит табличку с идентификационными данными, как самого устройства, так и Производителя:

A Название и адрес Производителя
B Код и модель устройства
C Регистрационный номер
D Данные по электрическому питанию

Смеситель Hurrimix² был произведен в соответствии с нормами CEE, указанными в «Декларации соответствия CE» в Приложении. Идентификационные данные необходимо использовать в каждом случае запроса на замену деталей, информации или помощи авторизованного Сервисного Центра. В случае если идентификационная табличка в результате износа со временем станет частично или полностью нечитаемой, рекомендуется запросить у Производителя ее замену, предоставив ему указанные на ней ранее идентификационные данные.

Не снимайте и/или повреждайте табличку, так как вы должны быть способны прочитать все данные в любое время.

ГЛАВА 4: ТЕХНИЧЕСКИЕ ХАРАКТЕРИСТИКИ

4.1 ТЕХНИЧЕСКИЕ ХАРАКТЕРИСТИКИ И ПРИНЦИП РАБОТЫ

Zhermack разрабатывает и производит рабочие инструменты высокого уровня качества и технологии для того, чтобы максимально удовлетворить все потребности пользователя в его повседневной работе. При создании своих продуктов Zhermack использует самые

RU

последние разработки в области проектирования, помогающие достичь максимальной функциональности производимых устройств. Использование материалов высочайшего качества и проведение всех испытаний, необходимых для обеспечения безопасности пользователя, позволяют компании Zhermack быть одним из ведущих производителей на мировом рынке. Принцип действия, характерный для миксера Hurrimix², основывается на перемешивании альгинатов и гипсов для стоматологической отрасли. Преимущества, которые даёт аппарат:

- неизменное качество перемешивания;
- однородное перемешивание;
- значительное сокращение времени перемешивания, по сравнению с ручным смешиванием;
- программное обеспечение с 20 программами перемешивания (изменяемые по желанию пользователя): 10 программ для альгинатов и 10 - для гипсов, некоторые из них уже предварительно заданы для использования их с продуктами компании Zhermack;
- простое управление программами и смешиванием, благодаря цифровому дисплею большого размера.

4.2 ТЕХНИЧЕСКИЕ ДАННЫЕ

Технические данные смесителя Hurrimix²:

Напряжение	230 В переменного тока ± 10% 50/60 Гц (или 115 В переменного тока ± 10% 50/60 Гц)
Максимальная поглощаемая мощность	550 VA (230 В) | 550 VA (115 В)
Рабочий цикл	Задержка включения макс. 20″ Задержка выключения мин. 3′
Защитные плавкие предохранители (x2 - 5x20)	модель 230 Впер.ток: T 6,3A H 250V модель 115 В пост.тока: T 10A H 250V
Степень защиты IP	IP20
Уровень шума	<80 dB
Категория перенапряжения	II
Номинальная применимая степень загрязнения	2

4.2.1 СТАНДАРТНЫЕ ДОПОЛНИТЕЛЬНЫЕ КОМПЛЕКТУЮЩИЕ - *Рис. C*

Кроме данного Руководства по эксплуатации и техобслуживания и Краткого пособия, в комплект поставки миксера входят:

Компонент	Кол-во	Код заказа*
12a. Кабель питания 230В	1	XE2515375
12b Кабель питания 115В	1	XE2512376
12c. Кабель питания 230 UK	1	_____
13. Ёмкости для смешивания альгинатов x2	1	XR0250802
14. Ёмкости для смешивания гипса x2	1	XR0250804
15. Набор шпателей	1	XR0250820
16. Палочка для предварительного перемешивания	1	XR0250830
17. Бутылка-мензурка со шкалой	1	XR0250840

(*) Код Заказа следует указывать при заказе запчастей.

4.2.2 МАССА И РАЗМЕРЫ

Габариты без упаковки

Высота (в)	31 см
Высота с открытой дверцей (h макс.)	50 см
Ширина (ш)	27 см
Глубина (г)	32 см
Масса	19 кг

RU

ГЛАВА 5: ТРАНСПОРТИРОВКА И ПЕРЕМЕЩЕНИЕ

5.1 ПРЕДУПРЕЖДЕНИЕ

Условия транспортировки и хранения:

Температура	-20°C / +60°C
Влажность	Макс. 80%
Давление	500 - 1060 мбар

Во избежание нанесения вреда объектам или людям рекомендуется крайне внимательно и осторожно осуществлять перемещение устройства, соблюдая все меры предосторожности и инструкции, оговоренные далее.

5.2 УПАКОВКА И РАСПАКОВКА - *Рис. D*

Все продукты проходят тщательный контроль у Производителя перед отгрузкой. При получении устройство необходимо убедиться, что во время транспортировки оно не пострадало, и была сохранена целостность упаковки без утери содержимого. В случае обнаружения повреждений или недостатка компонентов следует незамедлительно сообщить об этом Продавцу и Транспортному Агенту, предоставив доказательства в виде фотографий. Упаковка содержит:

- Смеситель Hurrimix²;
- стандартные дополнительные комплектующие (см. пункт 4.2.1);
- настоящее Руководство по применению и эксплуатации;
- Краткое пособие.

ОБРАТИТЕ ВНИМАНИЕ: Обязательно храните оригинальную упаковку продукции в течение всего гарантийного периода. Упаковка может понадобиться для отправки продукции в сервисный центр для необходимого ремонта или замены при появлении заводского дефекта (за исключением случаев намеренного повреждения, небрежного обращения с продукцией, отсутствия текущего обслуживания, повреждений во время транспортировки). В случае, если оригинальная упаковка не сохранилась, свяжитесь с Zhermack и запросите инструкции (возможные расходы на новую упаковку будут отнесены на ваш счет при поставке). Прямой обязанностью заказчика остается все действия по подходящей упаковке продукции, передаваемой производителю. Zhermack не отвечает за дефекты, неисправности или повреждение продукции, проистекающие или следующие из использования неподходящей упаковки, от ее не эквивалентного качества или более низкого, чем при получении.

5.3 ТРАНСПОРТИРОВКА И ПЕРЕМЕЩЕНИЕ

В случае необходимости перемещения устройства следует:

1. Отсоединить устройство от основных источников питания.
2. Взять устройство за основание, постоянно удерживая его в вертикальном положении. При перемещении устройства следует учитывать его габариты и вес (см. пункт 4.2.3), чтобы избежать возможных повреждений, вызванных неучтением этих величин.
3. Упаковать устройство в оригинальную упаковку или, если это невозможно, с максимальной осторожностью попытаться защитить устройство от ударов или падений, поскольку перемещение устройства осуществляется под ответственность владельца.

Как при транспортировке, так и при перемещении, запрещено держать миксер Hurrimix² за крышку или, любым другим способом, отличным от указанного.

- Несоблюдение вышеприведенных правил освобождают Производителя от ответственности за последующие дефекты работы устройства и автоматически отменяет гарантию.
- Для отправки и/или доставки устройства в авторизованный Сервисный Центр необходимо приложить копию закупочного документа, а также копию правильно заполненного идентификационного листа.
- В случае, если устройство подлежит перевозке, убедитесь, что защитные блокировочные ручки тщательно закреплены, и используйте оригинальную упаковку. Если этого не сделать, прибор может быть поврежден.

5.4 УТИЛИЗАЦИЯ / ДЕМОНТАЖ

Чистый и дезинфицировать оборудование и аксессуары Перед утилизацией / демонтажа.

В случае утилизации упаковочных материалов пользователь должен соблюдать соответствующие местные государственные нормативы:

- дерево/бумага: незагрязняющий материал, который стоит подвергнуть переработке;
- пенопласт/пластик: загрязняющий материал, который нельзя сжигать (токсичные испарения) или разбрасывать в окружающей среде, но следует переработать согласно соответствующим местным государственным нормам.

В случае демонтажа устройства владелец, согласно директивам CEE и действующим местным законам, должен взять на себя все работы по демонтажу, уборке или переработке следующих материалов:

- компоненты из пластика, стали, стекла, резины; электрические кабели в оболочке;
- токсичные и коррозивные вещества отсутствуют.

В части, касаемой утилизации замешиваемых материалов, следует внимательно следовать инструкциям, указанным на этикетках этих конкретных продуктов; в любом случае следует соблюдать нормативы CEE и законы, действующие в стране пользователя.

Устройство не может быть утилизировано как бытовые отходы. В конце срока службы оно должно быть передано в центр по дифференцированному сбору отходов в соответствии с нормой Европейской Директивы 2012/19/UE или по действующим нормам страны, в которой продано устройство.

Соответствующие рисунки находятся на страницах 3, 4, 5 и 6 настоящего руководства, а также в Кратких указаниях по эксплуатации.

ГЛАВА 6: УСТАНОВКА И ПОДГОТОВКА К РАБОТЕ

6.1 ПРЕДУПРЕЖДЕНИЕ И МЕРЫ БЕЗОПАСНСТИ

Перед началом установки устройства необходимо убедиться, что предпринимаются все соответствующие меры безопасности, и внимательно следовать нижеприведенным инструкциям.

Для наибольшей ясности, цифры на иллюстрациях в этом разделе Руководства, полностью соответствуют нумерации, приведенной в Части 3 касательно описания устройства.

6.2 УСЛОВИЯ ОКРУЖАЮЩЕЙ СРЕДЫ

Помимо поддержания порядка на рабочем месте, также подразумевается, что для нормальной повседневной работы устройство должно находиться в следующих условиях:

Применение ..... В помещении
Высота ..... До 2000 м (761,5 мбар)
Температура эксплуатации ..... От 10°C до 35°C
Влажность ..... Макс. 80%

Условия, отличные от рекомендуемых, могут привести к рабочим аномалиям или непредвиденным поломкам. Освещение помещения, в котором установлено устройство, должно быть достаточным, чтобы обеспечивать хорошую видимость каждой части устройства. В частности, необходимо обеспечить яркость освещения не менее 200 люкс, а также равномерность его распределения и отсутствие бликования, чтобы избежать возможного ослепления пользователя.

Устройство не предназначено и/или разработано для работы в условиях взрывоопасной или огнеопасной среды. В случае если неожиданно начался пожар, необходимо действовать согласно инструкциям из пункта общие правила безопасности.

Система освещения рабочего места является важной частью обеспечения качества работы и безопасности трудящихся. В Италии этот вопрос регулируется министерским указом, точно определяющим средний уровень необходимой освещенности. В других странах необходимо руководствоваться местными нормативами по предупреждению несчастных случаев на работе и гигиены рабочего места.

6.3 ПРОСТРАНСТВО НЕОБХОДИМОЕ ДЛЯ РАБОТЫ

Выбор места или пространства, подходящего для установки устройства, крайне важен как для обеспечения безопасности и качества работы, так и для правильного обслуживания. Эта зона должна быть не только достаточно просторной для оптимальной работы с устройством и ухода за ним, но и хорошо освещенной, кондиционируемой, не пыльной и закрытой от прямых солнечных лучей. Кроме того устройство необходимо устанавливать таким образом, чтобы можно было легко манипулировать кабелем питания и розеткой.

6.3.1 РАБОЧАЯ ПОВЕРХНОСТЬ

Рис. F: Устройство разработано для работы, будучи установленным на параллельной земле твердой рабочей поверхности. Подходящие рабочие поверхности обеспечиваются специальной технической мебелью (при работе с которой пользователь находится в положении стоя) или моделировочными столами (где работа осуществляется в положении сидя). Все рабочие поверхности необходимо проверять на устойчивость.

6.4 ПОДСОЕДИНЕНИЕ К ИСТОЧНИКАМ ПИТАНИЯ

Во время подключения важно убедиться в том, что:

- вольтаж и частота электрической сети соответствуют параметрам, указанным на идентификационной табличке устройства (несоответствующее напряжение может повредить устройство);
- что электрическая сеть питания обеспечена соответствующим устройством заземления.

Установить устройство таким образом, чтобы разъем электропитания, т.е. устройство отключения, был легко доступен.

Запрещается заменять или модифицировать электрический кабель питания и комплектную штепсельную вилку; в случае необходимости их замены вследствие повреждения или износа следует обратиться в авторизованный центр технической поддержки.

Обязательно наличие соответствующего заземления. В случае возникновения необходимости использовать удлинитель, убедиться в том, чтобы он был заземлен.

6.5 ПЕРВОЕ ИСПОЛЬЗОВАНИЕ

До того как начать перемешивание, снимите защитные блокировочные ручки, находящиеся под устройством (***РИС. E***).

Рис. 1: Установить аппарат на поверхность стола.
Рис. 2: Вставить разъём кабеля электропитания в соответствующее гнездо на задней стороне аппарата, а затем подсоединить штепсельную вилку к сети электропитания. Ток в электросети должен соответствовать указанному в параграфе 6.4.
Рис. 3: Включить аппарат, нажав на главный выключатель I/0 (рис.A, 4).
Рис. 4: Удерживать нажатой 2 секунды кнопку включения/выключения – открытие дверцы, расположенную на панели управления (рис. A, 7).

Для выключения устройства нажать кнопку включения/выключения – открывания дверцы (рис. A, 7), после чего нажать главный выключатель I/O (рис. A, 4).

Нарушение любого пункта правил установки устройства может привести к неисправностям в его работе, а гарантия на устройство в этом случае станет недействительной.

6.6 ЭЛЕКТРОМАГНИТНАЯ СОВМЕСТИМОСТЬ

Поскольку прибор считается электромедицинской аппаратурой, имеются особые предостережения, касающиеся Hurrimix² в отношении Электромагнитной совместимости, и данный прибор должен быть введен в эксплуатацию в соответствии с нижеуказанными данными.

Коммуникационные радиочастотные устройства (мобильные и переносные) могут воздействовать на данный электромедицинский аппарат.

- Hurrimix², будучи электромедицинским аппаратом, нельзя использовать, прислонив его или поставив сверху на других устройствах. В случае возникновения такой необходимости, следует внимательно проверить воздействие обоих устройств на производительность другого при нежелательном электромагнитном взаимодействии.
- Необходимо использовать тот кабель питания, который поставляется в комплекте. В случае повреждения кабеля, замените его новым, заказав такой же у компании Zhermack.

Не использовать аппарат вхолостую, то есть без смешивающих чаш, поставляемых в комплекте.

RU

Hurrimix² 115В переменного тока/60 Гц **Руководство и декларация изготовителя - электромагнитное излучение**		
Hurrimix² предназначен для работы в нижеуказанном электромагнитном поле. Заказчик или пользователь должен убедиться, что прибор используется именно в таком поле.		
Испытание на излучение	**Соответствие**	**Электромагнитное поле - Норма**
Радиочастотные излучения CISPR11	Группа 1	Hurrimix² использует радиочастотную энергию для внутреннего функционирования. Таким образом, его радиоизлучение очень низкое и, вероятно, не вызывает никаких помех в работе соседнего электронного оборудования.
Радиочастотные излучения CISPR11	Класс B	Hurrimix² подходит для использования в любых условиях, в том числе бытовых и в тех, которые подключены к общей сети низкого напряжения, питающей здания, используемые для бытовых целей.
Унифицированные стандарты IEC 61000-3-2	Класс A	
Колебание напряжения/фликер IEC 61000-3-3	Соответствует	

Соответствующие рисунки находятся на страницах 3, 4, 5 и 6 настоящего руководства, а также в Кратких указаниях по эксплуатации.

Hurrimix² 230В переменного тока/50Гц Руководство и декларация изготовителя - электромагнитное излучение		
Hurrimix² предназначен для работы в нижеуказанном электромагнитном поле. Заказчик или пользователь должен убедиться, что прибор используется именно в таком поле.		
Испытание на излучение	**Соответствие**	**Электромагнитное поле - Норма**
Радиочастотные излучения EN 55011	Группа 1	Hurrimix² использует радиочастотную энергию для внутреннего функционирования. Таким образом, его радиоизлучение очень низкое и, вероятно, не вызывает никаких помех в работе соседнего электронного оборудования.
Радиочастотные излучения EN 55011	Класс B	Hurrimix² подходит для использования в любых условиях, в том числе бытовых и в тех, которые подключены к общей сети низкого напряжения, питающей здания, используемые для бытовых целей.
Унифицированные стандарты EN 61000-3-2	Класс A	
Колебание напряжения/фликер EN 61000-3-3	Соответствует	

Hurrimix² 115В переменного тока/60Гц Руководство и декларация изготовителя - электромагнитная устойчивость			
Hurrimix² предназначен для работы в нижеуказанном электромагнитном поле. Заказчик или пользователь Hurrimix² должен убедиться, что прибор используется именно в таком электромагнитном поле.			
Испытание на УСТОЙЧИВОСТЬ	**Уровень испытания согласно IEC 60601**	**Степень соответствия**	**Электромагнитное поле - Норма**
Электростатический разряд (ESD) IEC 61000-4-2	+/-6кВ контакт +/-8кВ воздух	Прибор не меняет свое состояние.	Полы должны быть изготовлены из дерева, бетона или керамики. Если напольное покрытие выполнено из синтетических материалов, относительная влажность должна составлять как минимум 30%.
Устойчивость к быстрым переходным процессам/пакетам импульсов IEC 61000-4-4	+/-2кВ на питание +/-1кВ для линий входа/выхода	Прибор не меняет свое состояние.	Электропитание должно быть обычным, как для коммерческих структур или больниц.
Устойчивость к скачкам напряжения IEC 61000-4-5	+/-1 кВ дифференциальный режим +/-2 кВ на заземление	Прибор не меняет свое состояние.	Электропитание должно быть обычным, как для коммерческих структур или больниц.
Устойчивость к провалам, кратковременным прерываниям и изменениям напряжения на входящей линии электропитания IEC 61000-4-11	<5% UT (>95% провал в U_T) на 0,5 цикла 40 % U_T (60% провал в U_T) на 5 циклов 70 % U_T (30% провал в U_T) на 25 циклов <5 % U_T (>95% провал в U_T) на 5 с	Прибор не меняет свое состояние.	Электропитание должно быть обычным, как для коммерческих структур или больниц. Если пользователь Hurrimix² требует, чтобы прибор работал непрерывно, рекомендуем использовать его совместно с источником бесперебойного питания.
Устойчивость к магнитному полю промышленной частоты (50/60 Гц) IEC 61000-4-8	3A/m	Прибор не меняет свое состояние.	Магнитные поля на частоте сети должны быть на уровне, характерные для установок в коммерческой или больничной среде.
ПРИМЕЧАНИЕ: U_T - это напряжение сети с переменным током перед применением испытательного уровня.			

Hurrimix² 230В переменного тока/50Гц Руководство и декларация изготовителя - электромагнитная устойчивость			
Hurrimix² предназначен для работы в нижеуказанном электромагнитном поле. Заказчик или пользователь Hurrimix² должен убедиться, что прибор используется именно в таком электромагнитном поле.			
Испытание на УСТОЙЧИВОСТЬ	**Уровень испытания согласно EN 60601**	**Степень соответствия**	**Электромагнитное поле - Норма**
Электростатический разряд (ESD) EN 61000-4-2	+/-6кВ контакт +/-8кВ воздух	Прибор не меняет свое состояние.	Полы должны быть изготовлены из дерева, бетона или керамики. Если напольное покрытие выполнено из синтетических материалов, относительная влажность должна составлять как минимум 30%.
Устойчивость к быстрым переходным процессам/пакетам импульсов EN 61000-4-4	+/-2кВ на питание +/-1кВ для линий входа/выхода	Прибор не меняет свое состояние.	Электропитание должно быть обычным, как для коммерческих структур или больниц.
Устойчивость к скачкам напряжения EN 61000-4-5	+/-1 кВ дифференциальный режим +/-2 кВ на заземление	Прибор не меняет свое состояние.	Электропитание должно быть обычным, как для коммерческих структур или больниц.
Устойчивость к провалам, кратковременным прерываниям и изменениям напряжения на входящей линии электропитания EN 61000-4-11	<5% UT (>95% провал в U_T) на 0,5 цикла 40 % U_T (60% провал в U_T) на 5 циклов 70 % U_T (30% провал в U_T) на 25 циклов <5 % U_T (>95% провал в U_T) на 5 с	Прибор не меняет свое состояние.	Электропитание должно быть обычным, как для коммерческих структур или больниц. Если пользователь Hurrimix² требует, чтобы прибор работал непрерывно, рекомендуем использовать его совместно с источником бесперебойного питания.
Устойчивость к магнитному полю промышленной частоты (50/60 Гц) EN 61000-4-8	3A/m	Прибор не меняет свое состояние.	Магнитные поля на частоте сети должны быть на уровне, характерные для установок в коммерческой или больничной среде.
ПРИМЕЧАНИЕ: U_T - это напряжение сети с переменным током перед применением испытательного уровня.			

RU

Соответствующие рисунки находятся на страницах 3, 4, 5 и 6 настоящего руководства, а также в Кратких указаниях по эксплуатации.

Hurrimix² 115В переменного тока/60 Гц
Руководство и декларация изготовителя - Электромагнитная устойчивость

Hurrimix² предназначен для работы в нижеуказанном электромагнитном поле. Заказчик или пользователь должен убедиться, что прибор используется именно в такой среде.

Испытание на УСТОЙЧИВОСТЬ	Уровень, указанный в IEC 60601-2	Степень соответствия	Электромагнитное поле - Норма
Кондуктивные радиочастотные помехи IEC 61000-4-6 Излучаемые радиочастотные помехи IEC 61000-4-3	3 В эфф. от 150 кГц до 80 МГц 3 V/m от 80 МГц до 2,5 ГГц	V_1 = 3 V rms E_1 = 3 V / m	Коммуникационные устройства, радиочастотные портативные и мобильные, не должны использоваться вблизи какой-либо из частей Hurrimix², в том числе кабелей, ближе чем на рекомендуемом расстоянии, которое рассчитывается из уравнения, применимого к частоте передатчика. **Рекомендуемые расстояния** $d = [3,5 / V_1] \sqrt{P}$ $d = [3,5 / E_1] \sqrt{P}$ от 80 мГц до 800мГц $d = [7/ E_1] \sqrt{P}$ от 800 мГц до 2,5гГц Где P - это максимальная номинальная мощность на выходе из передатчика, в Ваттах (W), в соответствии с данными изготовителя передатчика и d - рекомендуемое расстояние в метрах (m). Напряженность поля от стационарных радиопередатчиков, как определено с помощью электромагнитного исследования объекта [(a)], может быть меньше, чем степень соответствия в каждом частотном диапазоне [(b)]. Помехи могут возникать в непосредственной близости от оборудования, обозначенного следующим символом:

Примечание 1: От 80 МГц до 800 МГц применяется более высокий частотный диапазон.

Примечание 2: Эти нормы могут не применяться во всех ситуациях. На распространение электромагнитных волн влияет поглощение и отражение от конструкций, объектов и людей.

a) Напряженность поля от стационарных передатчиков, таких как базовые станции для радиотелефонов (сотовых и беспроводных), а также наземных мобильных радиостанций, любительских радио, радиопередатчиков AM и FM диапазона, ТВ-вещания не могут быть теоретически и точно предусмотрены. Чтобы установить электромагнитное поле, вызванное стационарными радиочастотными передатчиками, нужно провести электромагнитное исследование рабочего места. Если напряженность поля, измеренного в месте, где используется Hurrimix², превышает допустимую степень соответствия, следует проверить правильное функционирование самого прибора. Если вы заметили неисправности в работе, могут потребоваться дополнительные меры, например, сменить расположение устройства.

b) Напряженность поля в диапазоне частот от 150 кГц до 80 МГц должна быть меньше 3 V/m.

Hurrimix² 230В переменного тока/50Гц
Руководство и декларация изготовителя - Электромагнитная устойчивость

Hurrimix² предназначен для работы в нижеуказанном электромагнитном поле. Заказчик или пользователь должен убедиться, что прибор используется именно в такой среде.

Испытание на УСТОЙЧИВОСТЬ	Уровень, указанный в EN 60601-2	Степень соответствия	Электромагнитное поле - Норма
Кондуктивные радиочастотные помехи EN 61000-4-6 Излучаемые радиочастотные помехи EN 61000-4-3	3 В эфф. от 150 кГц до 80 МГц 3 V/m от 80 МГц до 2,5 ГГц	V_1 = 3 V rms E_1 = 3 V / m	Коммуникационные устройства, радиочастотные портативные и мобильные, не должны использоваться вблизи какой-либо из частей Hurrimix², в том числе кабелей, ближе чем на рекомендуемом расстоянии, которое рассчитывается из уравнения, применимого к частоте передатчика. **Рекомендуемые расстояния** $d = [3,5 / V_1] \sqrt{P}$ $d = [3,5 / E_1] \sqrt{P}$ от 80 мГц до 800мГц $d = [7/ E_1] \sqrt{P}$ от 800 мГц до 2,5гГц Где P - это максимальная номинальная мощность на выходе из передатчика, в Ваттах (W), в соответствии с данными изготовителя передатчика и d - рекомендуемое расстояние в метрах (m). Напряженность поля от стационарных радиопередатчиков, как определено с помощью электромагнитного исследования объекта [(a)], может быть меньше, чем степень соответствия в каждом частотном диапазоне [(b)]. Помехи могут возникать в непосредственной близости от оборудования, обозначенного следующим символом:

Примечание 1: От 80 МГц до 800 МГц применяется более высокий частотный диапазон.

Примечание 2: Эти нормы могут не применяться во всех ситуациях. На распространение электромагнитных волн влияет поглощение и отражение от конструкций, объектов и людей.

a) Напряженность поля от стационарных передатчиков, таких как базовые станции для радиотелефонов (сотовых и беспроводных), а также наземных мобильных радиостанций, любительских радио, радиопередатчиков AM и FM диапазона, ТВ-вещания не могут быть теоретически и точно предусмотрены. Чтобы установить электромагнитное поле, вызванное стационарными радиочастотными передатчиками, нужно провести электромагнитное исследование рабочего места. Если напряженность поля, измеренного в месте, где используется Hurrimix², превышает допустимую степень соответствия, следует проверить правильное функционирование самого прибора. Если вы заметили неисправности в работе, могут потребоваться дополнительные меры, например, сменить расположение устройства.

b) Напряженность поля в диапазоне частот от 150 кГц до 80 МГц должна быть меньше 3 V/m.

RU

Соответствующие рисунки находятся на страницах 3, 4, 5 и 6 настоящего руководства, а также в Кратких указаниях по эксплуатации.

Рекомендуемое расстояние между портативными и мобильными радиокоммуникационными устройствами и Hurrimix²			
Hurrimix² предназначен для работы в электромагнитном поле, где контролируются излучаемые радиочастотные помехи. Клиент или оператор Hurrimix² могут поспособствовать избежать электромагнитных помех, обеспечив минимальное расстояние между коммуникационным мобильным и портативным радиочастотным оборудованием (передатчиками) и Hurrimix², как рекомендуется ниже, в соответствии с максимальной выходной мощностью радиокоммуникационного оборудования.			
Максимальная номинальная выходная мощность передатчика Вт	**Удаленное расстояние по частоте передатчика м**		
	150 кГц до 80 МГц d = [3,5/V1] √P	80 МГц до 800 МГц d = [3,5/E1] √P	800 МГц до 2,5 ГГц d = [7/E1] √P
0,01	0,12	0,12	0,23
0,1	0,38	0,38	0,73
1	1,2	1,2	2,3
10	3,8	3,8	7,3
100	12	12	23
Для передатчиков, для которых не указана максимальная номинальная выходная мощность, рекомендуемое расстояние d в метрах (м) можно рассчитать по уравнению, применяемого для частоты передатчика, где P - это максимальная номинальная выходная мощность передатчика в Ваттах (W) согласно данным производителя передатчика. Примечание 1: От 80 МГц до 800 МГц применяется удаленное расстояние для более высокого частотного диапазона. Примечание 2: Эти нормы могут не применяться во всех ситуациях. На распространение электромагнитных волн влияет поглощение и отражение от конструкций, объектов и людей.			

6.7 ПРЕДВАРИТЕЛЬНО ЗАДАННЫЕ ПРОГРАММЫ ZHERMACK

Программное обеспечение Hurrimix² содержит 20 программ смешивания, подразделённых следующим образом:

- Раздел альгинаты: 10 программ, 7 из которых предварительно заданные (специально для продуктов Zhermack) и 3 задаваемые пользователем.
- Раздел гипсы: 10 программ, 7 из которых предварительно заданные (специально для продуктов Zhermack) и 3 задаваемые пользователем.

Все программы могут изменяться пользователем по желанию: воздействовав на кнопки "+" и "-", можно увеличить или уменьшить время смешивания (от минимально 2 секунд до максимально 30 секунд).

Alginates	**Time Mixing**
Hydrocolor 5	6″
Hydrogum 5	6″
Hydrogum	10″
Orthoprint	6″
Tropicalgin	8″
Phase Plus	8″
Neocolloid	10″
Prog. 1	6″
Prog. 2	8″
Prog. 3	10″

Dental Stones	**Time Mixing**
Elite Rock	6″
Elite Master	6″
Elite Model	8″
Elite Model Fast	6″
Elite Stone	6″
Elite Ortho	6″
Elite Arti	8″
Prog. 1	6″
Prog. 2	8″
Prog. 3	10″

Если необходимо вновь установить заводские программы, одновременно с включением устройства при помощи кнопки 7 (рис. A) держите нажатой кнопку 8b (рис. A).

6.8 НАЗНАЧЕНИЕ УСТРОЙСТВА

Миксер Hurrimix² был разработан для смешивания альгинатов и гипсов, применяемых в стоматологии.

6.9 НЕПРЕДУСМОТРЕННОЕ И ЗАПРЕЩЕННОЕ ИСПОЛЬЗОВАНИЕ

Любое использование устройства, не оговоренное в пункте 6.7 (НАЗНАЧЕНИЕ УСТРОЙСТВА), является неправильным, т.е. непредусмотренным и запрещенным. Неправильное использование устройства приводит к отмене гарантии, а Zhermack в этом случае снимает с себя ответственность за любой вред, причиненный объектам, пользователям или третьим лицам.

Основные причины возможной отмены гарантии перечисляются в пункте 2.2 и «Гарантийном сертификате» в Приложении к настоящему Руководству.

ГЛАВА 7: ИСПОЛЬЗОВАНИЕ УСТРОЙСТВА

7.1 ПРЕДУПРЕЖДЕНИЕ

Для полной уверенности в безопасности работы следует тщательно соблюдать все приводимые далее правила.

Для наибольшей ясности, цифры на иллюстрациях в этом разделе Руководства, полностью соответствуют нумерации, приведенной в Части 3 касательно описания устройства.

Во избежание возможных остаточных рисков во время работы следует избегать попадания воды на электрические части устройства, находящиеся под напряжением.

Во избежание создания помех, устройство разработано так, чтобы выполнять 1 цикл смешивания каждые 3 минуты.

7.2 ИСПОЛЬЗОВАНИЕ МИКСЕРА ДЛЯ АЛЬГИНАТОВ

Не запускать аппарат без находящегося внутри ёмкости материала.

Hurrimix² перемешивает наиболее распространенные альгинаты. Рекомендуемое количество – 60 г, максимальное – 80 г (порошок + вода). Чтобы избежать неполадок, не превышайте максимально допустимое количество.

Аппаратом гарантируется наилучший результат с использованием альгинатов Zhermack.

Выполнив правильную установку и запуск в эксплуатацию, действовать, как указано ниже:
Рис. 5: Нажать на кнопку программирования (рис.A, 8a - 8b), чтобы прокрутить программы и выбрать нужную в разделе Alginates (альгинаты - рис.5, A). Можно индивидуально выбрать время смешивания, воздействовав на кнопки "+" (рис.A, 9) и "-" (рис.A,10). Держать кнопку нажатой для быстрого прокручивания значений.
Рис. 6: для открытия дверцы необходимо дать разрешение на открытие дверцы нажатием на кнопку разблокирования (рис. A, 7). Дверцу можно открыть только в течение 3 секунд с нажатия на кнопку.
Рис. 7: Дозировать порошок альгината при помощи мензурки, следуя указаниям Изготовителя, и пересыпать его в специальную ёмкость для смешивания "альгинатов".

При дозировке придерживаться количества, указанного Изготовителем.

Рис. 8: Добавить правильное количество воды, используя бутылку-мензурку со шкалой (из комплекта).

Когда вы наливаете воду в чашку, старайтесь держаться вдали от прибора Hurrimix², чтобы избежать случайного разлития воды на сам прибор.

RU

Соответствующие рисунки находятся на страницах 3, 4, 5 и 6 настоящего руководства, а также в Кратких указаниях по эксплуатации.

Рис. 9: Перемешать медленно в течении нескольких секунд смесь в ёмкости.
Рис. 10: Затем закройте контейнер для перемешивания, нажав на крышку и повернув ее по часовой стрелке до блокировки.

Важно выполнить предварительное перемешивание вручную, чтобы порошок полностью впитал воду.

- Во избежание выхода материала и неисправной работы, **убедиться в том что крышка ёмкости закрыта правильно.**
- Контейнер для перемешивания – это компонент, подверженный износу и со временем подлежит замене.
- Гарантия не распространяется при возможном повреждении, вызванном неправильным закрытием чаши.

Рис. 11: Поместите емкость внутрь аппарата и закройте дверцу.
Рис. 12: Выбрав предварительно программу (рис.5, A), нажать на кнопку START (ПУСК), чтобы начать цикл смешивания.

Смешивание аппаратом Hurrimix² ускоряет время схватывания; с целью противодействия данному явлению, использовать холодную воду.

Аппарат автоматически останавливается по окончании выбранного цикла смешивания, и дает 5 секунд на открытие дверцы после звукового сигнала окончания смешивания.

Рис. 13: По окончании смешивания смесь готова к использованию.
Открыть дверцу в течение 5 секунд после окончания цикла смешивания и вынуть емкость; по прошествии 5 секунд включается автоматическая блокировка дверцы и по прошествии еще 5 секунд включается звуковой сигнал. Для разблокирования замка безопасности нажать кнопку включения/выключения-открывания дверцы (рис. A, 7). Для сбора смеси используйте лопатку, входящую в комплект оборудования.

Категорически не рекомендуется в одном контейнере перемешивать альгинат, а затем гипс: во время схватывания могут возникнуть дефекты.

Рекомендуется собирать смесь из ёмкости в короткие сроки.

7.3 ИСПОЛЬЗОВАНИЕ МИКСЕРА ДЛЯ ГИПСА

Не запускать аппарат без находящегося внутри ёмкости материала.

Hurrimix² перемешивает только гипс Zhermack Elite Dental Stones. Рекомендуемое количество – 80 г, максимальное – 100 г (порошок + вода). Чтобы избежать неполадок, не превышайте максимально допустимое количество.

Выполнив правильную установку и запуск в эксплуатацию, действовать, как указано ниже:
Рис. 14: Нажать на кнопку программирования (рис.A, 8a - 8b), чтобы прокрутить программы и выбрать нужную в разделе DentalStones (гипсы - рис.14, B). Можно индивидуально выбрать время смешивания, воздействовав на кнопки "+" (рис.A, 9) и "-" (рис.A,10). Держать кнопку нажатой для быстрого прокручивания значений.
Рис. 15: для открытия дверцы необходимо дать разрешение на открытие дверцы нажатием на кнопку разблокирования (рис. A, 7). Дверцу можно открыть только в течение 3 секунд с нажатия на кнопку.
Рис. 16: Добавить правильное количество воды при помощи дозировочного сосуда (из комплекта).
Рис. 17: Дозировать гипс при помощи мензурки в соответствии с указаниями Изготовителя и пересыпать его в ёмкость для смешивания гипсов.

Качество гипсов Elite DentalStones гарантируется при максимально перемешиваемом количестве 100 г (порошок + вода). При дозировке придерживаться количества, указанного Изготовителем.

Рис. 18: Предварительно слегка перемешать смесь при помощи палочки (из комплекта).
Рис. 19: Затем закройте контейнер для перемешивания, нажав на крышку и повернув ее по часовой стрелке до блокировки.

Важно выполнить предварительное перемешивание вручную, чтобы порошок полностью впитал воду.

- Во избежание выхода материала и неисправной работы, **убедиться в том что крышка ёмкости закрыта правильно.**
- Контейнер для перемешивания – это компонент, подверженный износу и со временем подлежит замене.
- Гарантия не распространяется при возможном повреждении, вызванном неправильным закрытием чаши.

Рис. 20: Поместите емкость внутрь аппарата и закройте дверцу.
Рис. 21: Выбрав предварительно программу (Рис. 14, B), нажать на кнопку START (ПУСК), чтобы начать цикл смешивания.

Смешивание аппаратом Hurrimix² ускоряет время схватывания; с целью противодействия данному явлению, использовать холодную воду.

Аппарат автоматически останавливается по окончании выбранного цикла смешивания, и дает 5 секунд на открытие дверцы после звукового сигнала окончания смешивания.

Рис. 22: По окончании смешивания смесь готова к использованию.
Открыть дверцу в течение 5 секунд после окончания цикла смешивания и вынуть емкость; по прошествии 5 секунд включается автоматическая блокировка дверцы и по прошествии еще 5 секунд включается звуковой сигнал. Для разблокирования замка безопасности нажать кнопку включения/выключения-открывания дверцы (рис. A, 7). Для сбора смеси используйте лопатку, входящую в комплект оборудования.

Категорически не рекомендуется в одном контейнере перемешивать гипс, а затем альгинат: во время схватывания могут возникнуть дефекты.

После выполнения смешивания гипса, необходимо как можно раньше промыть все комплектующие водой, во избежание затвердения материала.

ГЛАВА 8: УХОД И ОБСЛУЖИВАНИЕ

8.1 ЧИСТКА УСТРОЙСТВА

Для очистки прибора снаружи и отсека центрифуги используйте сухую ткань, которую только в случае особой необходимости можно слегка смачивать водой или необезжиривающим моющим средством. В обязанность пользователя входит чистка устройства и уборка посторонних материалов, таких как рабочие отходы, вода, изолирующие жидкости, и т.п. Для этого по окончании каждого рабочего цикла устройство стоит очищать от остаточных продуктов обработки. Это необходимо делать при остановленном устройстве в его стабильном состоянии.

Никакие детали прибора нельзя стерилизовать.

Перед внешней уборкой устройства убедиться, что главный выключатель переведен в положение «выключено». Запрещается чистить или смазывать части устройства, находящиеся в движении, при подключении к электрической сети.

ОЧИСТКА ЁМКОСТИ ДЛЯ АЛЬГИНАТА:
Выждать затвердения смеси, а затем удалить её из ёмкости лопаткой. Затем промыть контейнер и крышку водой. Осторожно очистить поверхности, используя безспиртовые чистящие средства.
Внимание: не автоклавируемый материал, для холодной стерилизации.

ОЧИСТКА ЁМКОСТИ ДЛЯ ГИПСА:
Обильно промыть водой ёмкость и крышку прежде, чем смесь застынет. Осторожно очистить поверхности, используя безспиртовые чистящие средства.
Внимание: не автоклавируемый материал, для холодной стерилизации.

При чистке устройства запрещается использовать легковоспламеняющиеся, коррозийные, щелочные или токсичные жидкости.

Чистый и дезинфицировать оборудование и аксессуары, прежде чем поставки технической помощи.

8.2 ОБЫЧНЫЙ УХОД

После очистки устройства (см. пункт 8.1) пользователь должен убедиться, что после работы устройство не содержит изношенных, поврежденных или ненадежно закрепленных частей, и в случае выявления подобных ситуаций обратиться в авторизованный Сервисный Центр.

В случае выявления вышеописанных ситуаций пользователю воспрещается запускать устройство до полного решения проблемы.

RU

В частности, пользователь, обнаруживший какие-либо дефекты или неполадки, перед тем как отойти от устройства, обязан оставить на нем объявление о том, что устройство находится на этапе обслуживания и включать его воспрещается (специальные таблички с подобными объявлениями обычно имеются в свободной продаже и выпускаются в стандартной, оговоренной местными нормативами форме). Обычный уход, чистка и правильное использование устройства являются важными факторами, обеспечивающими его функциональность, безопасность и долговечность.

Для продления срока службы оборудования Hurrimix² рекомендуется осуществлять каждые 4000 циклов замену промежуточной шестерни (код XR0250926) в авторизованном сервисном центре.

Для отображения на дисплее общего количества смешиваний, осуществленных устройством, после получения доступа Hurrimix², нажать одновременно на кнопки 8a, 8b и 7 (Рис. A, стр. 3).
В нижней части дисплея появятся два числа. Цифры слева показывают тысячи, а цифры справа - сотни (напр.: 03 и 5 соответствуют 3500 циклов).

8.3 ЭКСТРЕННЫЙ УХОД

Экстренный уход включает в себя починку случайных поломок и замену деталей вследствие износа или дефектов в работе.
Для гарантии правильного функционирования оборудования Hurrimix² нужно заменять чаши (XR0250802 чаша для альгинатора, XR0250804 чаша для гипса), когда в стадии закрытия заглушки чаши не слышен щелчок блокировки.

Для работы с любыми электрическими или механическими компонентами необходимо обращаться исключительно к услугам авторизованного Zhermack техника по обслуживанию оборудования.

- Любая модификация, изменяющая характеристики устройства, связанные с обеспечением безопасности и устранением рабочих рисков, может осуществляться только Производителем, который удостоверит соответствие устройства нормам безопасности. В этой связи любая модификация или эксплутационное вмешательство, не предусмотренные в настоящем Руководстве, считаются недопустимыми.
- Любые модификации, эксплутационные вмешательства или ремонт, осуществленные неавторизованным персоналом, а также использование неоригинальных запасных частей, освобождают Производителя от любой ответственности. В случае, если необходимые работы по уходу за устройством не оговариваются в данном Руководстве по эксплуатации, следует обратиться в авторизованный Сервисный Центр.
- Изготовитель предоставляет Авторизованному Сервисному центру электрические схемы, перечень компонентов и другие необходимые данные.

8.4 ЗАПУСК ПОСЛЕ ДЛИТЕЛЬНОГО ОТКЛЮЧЕНИЯ

В случае необходимости запуска устройства после долгого простоя в отключенном состоянии следует действовать согласно инструкциям из Главы 6 (ПОДГОТОВКА К РАБОТЕ). В случае если в работе устройства выявляются неисправности, следует действовать согласно инструкциям из Главы 9 о выявлении неисправностей; если проблема остается или не упоминается в настоящем Руководстве, необходимо незамедлительно связаться с авторизованным Сервисным Центром.

8.5 ЗАПРАШИВАНИЕ ТЕХНИЧЕСКОЙ ПОДДЕРЖКИ

Для запроса технической поддержки следует воспользоваться одним из вариантов:
1. обратиться в авторизованный Сервисный Центр;
2. обратиться в Сервис клиентской поддержки Zhermack по телефонному номеру +39 0425 597611 и предоставить информацию о себе (напр.: адрес и номер телефона); предоставить данные с идентификационной таблички устройства (см. пункт 3.3); объяснить проблему, возникшую с устройством;
3. отослать по факсу информацию, описываемую пунктом выше, а также правильно заполненный Идентификационный Формуляр (см. Приложение 10.2) на номер +39 0425 53596.

ГЛАВА 9: ВЫЯВЛЕНИЕ НЕИСПРАВНОСТЕЙ

9.1 ПРЕДУПРЕЖДЕНИЕ

В случае возникновения одной из описанных ниже неисправностей попытаться исправить ее с учетом всех инструкций настоящего Руководства. В случае если проблему исправить не удается, обратиться в авторизованный Сервисный Центр.

9.2 ВЫЯВЛЕНИЕ И УСТРАНЕНИЕ НЕПОЛАДОК

НЕПОЛАДКА **Нажав на кнопку START (ПУСК), миксер не работает.**

ПРИЧИНА
1. Неправильно вставлен штепсель в розетку.
2. Не был включён главный выключатель.
3. Не нажата кнопка включения.
4. Дверца осталась открытой.
5. Ни одна из указанных.

РЕШЕНИЕ
1. Правильно подсоединить штепсельную вилку к сети электропитания.
2. Включить выключатель, расположенный сзади миксера.
3. Нажать кнопку включения, расположенную слева от дисплея.
4. Закрыть правильно Дверца.
5. Обратиться в Авторизованный Сервисный центр.

НЕПОЛАДКА **Очевидные странные шумы или вибрации во время смешивания.**

ПРИЧИНА
1. Ёмкость для смешивания чрезмерно загружена.
2. Ёмкость для смешивания пуста.
3. Выход порошка и воды во время смешивания.

РЕШЕНИЕ
1. Общее количество не должно превышать 100 г (порошок + вода).
2. Никогда не запускать аппарат при пустой ёмкости.
3. Всегда проверять, если крышка ёмкости для смешивания хорошо закрыта. Проверить, что крышка не повреждена.
   Не превышайте максимального количества.

9.3 СООБЩЕНИЯ ОБ ОШИБКАХ

Сообщения об ошибках, отображаемых на дисплее:
error 1: Попытка запуска смешивания с открытой дверцей.
error 2: Попытка запуска или перезапуска смешивания без предварительного открытия дверцы, чтобы забрать предыдущее смешивание.
error 3: неисправность двигателя (связаться с центром техобслуживания).
error 4: слишком низкое напряжение сети.
error 5: слишком высокое напряжение сети.
error 6: неисправность электронной платы (связаться с центром техобслуживания).
error 7: неисправность тормоза (связаться с центром техобслуживания).
error 8: неисправность замка дверцы (связаться с центром техобслуживания).

RU

Соответствующие рисунки находятся на страницах 3, 4, 5 и 6 настоящего руководства, а также в Кратких указаниях по эксплуатации.

ГЛАВА 10: ПРИЛОЖЕНИЕ

10.1 ДЕКЛАРАЦИЯ СООТВЕТСТВИЯ НОРМАТИВАМ CE

Производитель:

Zhermack S.p.A.
Via Bovazecchino, 100
45021 Badia Polesine - RO - Italy
Тел. +39 0425 597 611, Факс +39 0425 53 596

Специалист, уполномоченный для подготовки технической документации:

Zhermack S.p.A.
Via Bovazecchino, 100
45021 Badia Polesine - RO - Italy
Тел. +39 0425 597 611, Факс +39 0425 53 596

Заявляет под собственную исключительную ответственность, что оборудование:

Hurrimix² 230 В перем. тока 50/60 Гц

Соответствует директиве 2011/65/EC Европейского Парламента и Совета от 8 июня 2011 г. по ограничению использования определенных опасных веществ в электронной и электрической аппаратуре .
роме этого соответствует законодательным постановлениям, которые основываются на следующих директивах:

Директива 93/42/EC и последующие поправки 2007/47/EC как Медицинский прибор класса I (Прил. VII).

В соответствии со следующими унифицированными стандартами:
EN 60601-1
EN 60601-1-2

Товар считается таковым, который соответствует нормам, только в случае его использования согласно документации, предоставляемой Изготовителем.

Кроме этого, подчеркивается, что ответственность за ущерб от дефектной продукции прекращается через 10 лет с даты, когда она была выпущена на рынок и ложится на пользователя, как предусмотрено директивой 85/374/EC и в последующих дополнениях и законодательных актах, на которых она основывается.

Badia Polesine, 31/12/2016

Paolo Ambrosini
Генеральный директор

10.2 ГАРАНТИЙНЫЙ СЕРТИФИКАТ И ИДЕНТИФИКАЦИОННЫЙ ФОРМУЛЯР

1. Настоящим документом производитель гарантирует качество сборки продукта, использование материалов высокого качества, проведение всех необходимых испытаний и соответствие директивам ЕС. Изделие имеет гарантийный срок 48 месяцев или максимум 4000 циклов, дата поставки Пользователю должна подтверждаться заполненным документом покупки и копией бланка идентификации.. В случае обращения в Центр Поддержки эти документы должны быть предоставлены вместе с устройством. Лицо, желающее воспользоваться гарантией, должно сообщить о неполадке, в соответствии со Статьей 1495 с.с., не позднее 8 дней с момента ее выявления. Гарантия покрывает исключительно замену или ремонт отдельных деталей или частей с выявленным заводским браком, и не включает в себя покрытие стоимости перевоза технического персонала, транспортировки, упаковки, и т.п. Под гарантию не подпадают поломки или повреждения, являющиеся следствием неправильной эксплуатации, неправильного питания, халатности, неопытности или независящих от производителя причин, а также части, изначально рассчитанные на износ в процессе работы. Из гарантии исключаются повреждения, являющиеся результатом недостаточного общего ухода за устройством вследствие небрежности пользователя. Гарантия также не включает в себя какое-либо возмещение любого прямого или непрямого вреда, нанесенного людям или объектам в случае возможных сбоев в работе устройства.
2. Гарантия устройства автоматически отменяется в случае ремонта, модификации или любого другого технического вмешательства со стороны покупателя или неавторизованных третьих лиц. Ответственность за ущерб, нанесенный неисправными продуктами, истекает по прошествии десяти лет с момента их выставления на продажу Производителем и переходит к пользователю, в соответствии с Директивой 85/374/CE.
3. Для гарантийного обслуживания владелец должен обращаться напрямую продавцу, указанным производителем центрам поддержки или самому производителю. Гарантия распространяется на бесплатную замену поврежденной части устройства, но не всего устройства целиком.
4. В случае возникновения спора по поводу применения гарантии, качества или состояния предоставленных устройств, покупатель не может удерживать или задерживать оплату цены устройства, тарифа или взноса.
5. Покупатель не может требовать никакого возмещения за простой устройства.
6. Отмена гарантии происходит если:
   a. Устройство содержит повреждения, являющиеся следствием падения, подверганию действию огня, разливания жидкостей, удара молний, стихийных бедствий, или других причин, не связанных с дефектами производства.
   b. Установка была произведена неверно.
   c. Было произведено неправильное подключение к сети (несоответствующее напряжение источника питания), либо не были установлены необходимые устройства или меры защиты.
   d. Регистрационный номер был удален, стерт или изменен.
7. Детали, подлежащие замене по гарантии, должны быть возвращены компании Zhermack S.p.A., которая в свою очередь вышлет их замену. В случае невозврата заменяемой детали, ее стоимость будет вычтена с покупателя.
8. Производитель, а также продавец не несут обязанности предоставлять замещающее оборудование на период ремонта.
9. Гарантийная замена поврежденных частей устройства осуществляется только в случае соблюдения всех инструкций по использованию и признанию гарантии.
10. Для разрешения любого другого вопроса, не включенного в настоящий Гарантийный Сертификат и директивы, следует обращаться к Гражданскому Кодексу.
11. Погашение счетов за работу персонала, транспортировку и переговоры должно быть осуществлено по их получении.
12. Производитель и продавец обязаны обрабатывать полученные данные в соответствии с действующим нормативом об обработке данных, включая информацию, связанную с мерами безопасности, и согласно указаниям по обработке данных.

RU

ИДЕНТИФИКАЦИОННЫЙ ФОРМУЛЯР

Модель устройства:

.....

Идентификационный номер устройства:

.....

Покупатель:

.....

Улица:

.....

Город / почтовый индекс:

.....

Тел:

.....

Налоговый код плательщика/ИНН:

.....

Продавец:

.....

Подпись покупателя:

.....

10.3 КАРТА ТЕХНИЧЕСКИХ РАБОТ

Дата	Описание работы	Подпись
.....	.....	.....
.....	.....	.....
.....	.....	.....
.....	.....	.....
.....	.....	.....
.....	.....	.....
.....	.....	.....
.....	.....	.....
.....	.....	.....
.....	.....	.....
.....	.....	.....
.....	.....	.....
.....	.....	.....
.....	.....	.....
.....	.....	.....
.....	.....	.....
.....	.....	.....
.....	.....	.....
.....	.....	.....
.....	.....	.....
.....	.....	.....
.....	.....	.....

RU

Соответствующие рисунки находятся на страницах 3, 4, 5 и 6 настоящего руководства, а также в Кратких указаниях по эксплуатации.

Prijevod izvornih uputa

SADRŽAJ

1. UVOD
- 1.1 Kako čitati i koristiti ovaj priručnik za uporabu i održavanje
- 1.2 Terminologija i simboli

2. OPĆE INFORMACIJE
- 2.1 Odgovornost
- 2.2 Jamstvo: opći standardi
- 2.3 Ovlašteno osoblje
- 2.4 Opće sigurnosne odredbe

3. OPIS UREĐAJA
- 3.1 Opći opis uređaja
- 3.2 Opis komponenti
- 3.3 Identifikacijski podaci

4. TEHNIČKE KARAKTERISTIKE
- 4.1 Tehničke karakteristike i princip rada
- 4.2 Tehnički podaci
- 4.2.1 Standardni dodaci
- 4.2.2 Težina i opće dimenzije

5. TRANSPORT I RUKOVANJE
- 5.1 Opća upozorenja
- 5.2 Pakiranje i raspakiranje
- 5.3 Transport i rukovanje
- 5.4 Odlaganje/demontaža

6. INSTALACIJA I PRVA UPORABA
- 6.1 Upozorenja i mjere opreza
- 6.2 Prihvatljivi uvjeti radne okoline
- 6.3 Potreban radni prostor
- 6.3.1 Radna površina
- 6.4 Spajanje na izvor napajanja
- 6.5 Prva uporaba
- 6.6 Elektromagnetska kompatibilnost
- 6.7 Prethodno podešeni Zhermack programi
- 6.8 Deklarirana namjena
- 6.9 Deklarirana namjena/nedeklarirana i zabranjena uporaba

7. UPORABA UREĐAJA
- 7.1 Opća upozorenja
- 7.2 Uporaba miješalice s alginatom
- 7.3 Uporaba miješalice s gipsom

8. ODRŽAVANJE
- 8.1 Čišćenje uređaja
- 8.2 Redovno održavanje
- 8.3 Izvanredno održavanje
- 8.4 Ponovno uključivanje nakon duljeg razdoblja neaktivnosti
- 8.5 Kako zatražiti tehničku podršku

9. PROBLEMI, UZROCI I OTKLANJANJE
- 9.1 Opća upozorenja
- 9.2 Problemi, uzroci i otklanjanje
- 9.3 Poruke za greške

10. PRILOZI
- 10.1 CE Deklaracija o usklađenosti
- 10.2 Jamstveni list i identifikacijski list
- 10.3 Radni list za tehničke intervencije

HR

Podaci sadržani u ovom priručniku mogu se mijenjati bez prethodne obavijesti.

POGLAVLJE 1: UVOD

1.1 KAKO ČITATI I KORISTITI OVAJ PRIRUČNIK

Ovaj "Priručnik o Uporabi i Održavanju" pruža informacije u svezi sa instalacijom, uporabom i održavanjem automatske miješalice Hurrimix² alginata i gipsa za zube koju je proizvelo poduzeće Zhermack.

- Uređaj za miješanje Hurrimix² mora se koristiti u skladu s uputama iz ovog priručnika: stoga se preporuča da iste pažljivo pročitate prije instalacije i početka rada. Svakako pročitajte cijeli priručnik i obratite posebnu pozornost na obavijesti napisane podebljanim slovima, uokvirene dijelove i/ili simbole: simboli su izrađeni da bi istaknuli situacije koje uključuju opasnost ili zahtijevaju oprez (vidjeti poglavlje 1.2).
- Pridržavanje standarda i odredbi navedenih u ovom priručniku osigurat će pravilno korištenje uređaja i sigurno obavljanje održavanja.
- Ovaj Priručnik za uporabu i održavanje čini sastavni dio uređaja, te ga zato treba držati zajedno s uređajem kako bi u njemu mogli potražiti savjet kada je potrebno (knjižicu držati na sigurnom mjestu udaljenom od svjetla, atmosferskih tvari, itd.). Knjižica mora biti dostupna za traženje savjeta tijekom cijelog životnog vijeka Hurrimix², čak i kada se uređaj prodaje ili demontira na kraju životnog vijeka.
- Preporučuje se da ovaj priručnik stalno ažurirate unoseći u njega sve nadopune, dodatke ili izmjene koje izvrši proizvođač. Sve bilješke ili napomene treba upisivati na praznu stranicu na poleđini knjižice (vidjeti poglavlje Prilozi: Bilješke).
- Pravilno koristite priručnik kako se isti ne bi ni na koji način oštetio.
- Nemojte izbacivati, kidati ili pisati na stranicama priručnika ni iz kojeg razloga.
- U slučaju da se priručnik izgubi, ošteti ili njegov sadržaj postane nečitak, od proizvođača možete zatražiti zamjenski primjerak.

Svrha ovog priručnika za uporabu i održavanje je da pruži korisniku informacije o tome kako ispravno raditi s uređajem za miješanje Hurrimix². Priručnik sadrži sve informacije potrebne za uporabu uređaja u skladu s namjenom: priručnik posebice uključuje upute i informacije o sljedećem:
- pravilna instalacija uređaja za miješanje Hurrimix²;
- funkcionalni opis uređaja za miješanje Hurrimix² i svih dijelova;
- stavljanje u uporabu;
- pravilno održavanje;
- osnovne informacije o sigurnosti i sprječavanju nezgoda.

Ovaj priručnik sadrži 10 poglavlja od kojih svako pokriva određeni segment. Prilozi u zadnjem dijelu priručnika čine koristan dodatak ovim poglavljima.

1.2 TERMINOLOGIJA I SIMBOLI

Važno je da obratite maksimalnu pozornost na sljedeće simbole i njihov značaj budući da oni ističu važne informacije kao što su kritične situacije, praktični savjeti ili direktne informacije.
Ukoliko imate ikakve nedoumice o značenju nekog simbola, uvijek konzultirajte ovu stranicu.

- Aktivnosti kod kojih nepridržavanje uputa ili neovlašteno rukovanjem uređajem ili dijelovima može dovesti osoblje u ozbiljnu opasnost označeni su simbolom:

OPASNOST!
Ovaj simbol odnosi se na sigurnosne standarde kojih se MORA pridržavati u svakom trenutku kako bi se zajamčila sigurnost Vas i drugih osoba te spriječilo oštećenje uređaja.

- Kritične situacije koje se odnose na opasna područja ili zadatke u kojima nepridržavanje uputa može jamstvo učiniti nevažećim i ništavnim, ili prouzročiti oštećenje opreme, priključenih komponenti ili okolnog prostora, naglašene su pomoću simbola:

UPOZORENJE!
Ovaj simbol odnosi se na sigurnosne standarde kojih se potrebno pažljivo pridržavati da bi se zajamčila Vaša i sigurnost drugih ljudi te da bi se spriječilo oštećenja uređaja.

- Sve aktivnosti koji nisu u skladu s uputama u ovom priručniku, ili neovlašteno rukovanje dijelovima uređaja, koje kože prouzročiti oštećenje uređaja i jamstvo učiniti nevažećim i ništavnim, označeni su simbolom:

ZABRANJENO!
Ovaj simbol upozorava na aktivnosti koje su zabranjene.

- Sve opće informacije i/ili korisni savjeti koji se odnose na ovaj uređaj označeni su simbolom:

NAPOMENA!
Ovaj simbol označava informacije i/ili korisne savjete.

Na uređaju su postavljene druge pločice i simboli koji označuju:

POZOR! OPASNOST OD ELEKTRIČNE STRUJE.
Ne otvarajte niti uklanjajte vratašca ili zaštite prije nego što isključite strujno napajanje.

OBVEZATNO PROVJERITE UZEMLJENJE.

OBVEZATNO PROČITAJTE UPUTE SADRŽANE U OVOM PRIRUČNIKU.

OTPAD IZ ELEKTRIČNIH I ELEKTRONIČKIH UREĐAJA.
Uređaj se ne smije odbaciti u obični otpad, već se mora odvojiti radi postupka riciklaže ili zbrinjavanja u skladu sa zakonom.

POGLAVLJE 2: OPĆE INFORMACIJE

2.1 ODGOVORNOST

Nepridržavanje uputa iz ovog priručnika za uporabu i održavanje oslobađa proizvođača od svake odgovornosti. Za bilo koja pitanja koja nisu pokrivena ovim priručnikom ili o kojima postoji dvojba molimo obratite se direktno proizvođaču:

Zhermack S.p.A.
Via Bovazecchino, 100
45021 Badia Polesine - RO - Italy
Tel. +39 0425 597611, Fax +39 0425 53596
http://www.zhermack.com, e-mail: info@zhermack.com

Ukoliko se prilikom održavanja uređaja ne pridržava ovih uputa ili se isto vrši na način kojim se ugrožava integritet uređaja ili mijenjaju njegove karakteristike Zhermack oslobođen je od svake odgovornosti glede sigurnosti radnika i/ili radne učinkovitosti uređaja.

2.2 JAMSTVO: OPĆI STANDARDI

U prilogu ovog priručnika za uporabu i održavanje nalaze se jamstveni i identifikacijski list koji moraju biti u cijelosti popunjeni.
Od datuma kupovine, aparat je pokriven jamstvom u trajanju od 4 godine ili najduže 4000 ciklusa. Dijelovi koji podliježu trošenju nisu pokriveni jamstvom.
Slijedeći dijelovi podliježu trošenju:
- XR0250802 HURRIMIX POSUDA ZA ALGINAT x 2
- XR0250804 HURRIMIX- POSUDA ELITE DENTAL STONES x2
- XR0250830 Štapić za miješanje Hurrimix
- XR0250820 Komplet lopatica za Hurrimix
- XR0250926 Komplet povratni zupčanik Hurrimix
- XR0250890 Brtva za vrata za Hurrimix

Općenito, jamstvo se smatra ništavnim i nevažećim u sljedećim slučajevima:
- Neprimjerena uporaba uređaja.
- Nepravilna instalacija.
- Ozbiljno zanemarivanje plana održavanja.
- Izmjene ili radovi na uređaju koji nisu odobreni od strane proizvođača (posebice na sigurnosnim elementima).
- Korištenje neoriginalnih rezervnih dijelova.

VAŽNO: Originalnu ambalažu proizvoda čuvajte tijekom čitavog jamstvenog razdoblja. Ambalaža je potrebna za slanje u ovlašteni servisni centar radi eventualnog popravka/zamjene proizvoda u slučaju proizvodnog nedostatka ili kvara (isključujući namjerno oštećivanje, nemarno postupanje s proizvodom, nedostatak redovitog održavanja, oštećenje u transportu). U slučaju da nemate originalnu ambalažu, obratite se tvrtki Zhermack i zatražite upute (eventualni troškovi ponovnog pakiranja bit će razaračunati pri isporuci). Svaki trošak vezan uz neprikladnu ambalažu proizvoda koji se šalje proizvođaču bit će na teret kupca. Stoga Zhermack ne odgovara za nedostatke, kvarove i oštećenja proizvoda nastala zbog uporabe neodgovarajuće ambalaže ili one čija je kvaliteta niža od one u kojoj su isporučeni.

Od ovog trenutka Zhermack se oslobađa od svake odgovornosti ako se na uređaju vrše izmjene ili se s istim neovlašteno postupa bez prethodne pisane suglasnosti proizvođača. Stoga bilo koji popravci koje izvrši neovlašteno osoblje, korištenje neoriginalnih rezervnih dijelova ili nepridržavanje standarda za instalaciju navedenih u ovom priručniku bez odlaganja čine ovo jamstvo ništavnim i nevažećim.

HR

2.3 OVLAŠTENO OSOBLJE

Osoblje zaduženo za uređaj može se podijeliti u sljedeće kategorije:

Operater - korisnik
Osoba obučena za uporabu uređaja (stomatolog, asistent, zubotehničar). Obavlja sve aktivnosti potrebne za rad uređaja za miješanje Hurrimix², kao što su: uporaba, čišćenje, inspekcije i jednostavne intervencije vezane za svakodnevnu uporabu uređaja. Operater-korisnik smije koristiti uređaj samo kada je isti instaliran kako je opisano u ovom priručniku.

Prije uporabe ovog uređaja ili izvođenja bilo kojih intervencija na njemu, operater mora pročitati ukupni sadržaj ovog priručnika. Ovaj priručnik sastavljen je kako bi pružio korisniku najvažnije informacije o racionalnom, sigurnom korištenju ovog uređaja. Korisnik se u svako doba mora pridržavati danih informacija. Nadalje, korisnik mora koristiti radne liste koje se nalaze u prilogu ovog priručnika za vođenje evidencije o održavanju, zamjeni dijelova kao i za unos bilješki o svim nepravilnostima u radu uređaja.

Tehničar za održavanje ovlašten od strane tvrtke Zhermack:
Osoba koja izvodi radove u svim radnim uvjetima i na svim sigurnosnim razinama za izvođenje popravaka/ mehaničkih i električnih usklađenja, periodičnog preventivnog održavanja i zamjena bilo kojeg sastavnog dijela.

2.4 OPĆE SIGURNOSNE ODREDBE

Operater se mora pridržavati savjeta i upozorenja dana u nastavku da bi osigurao siguran, dugotrajan rad uređaja:
- ne dozvolite da nestručno osoblje koristi uređaj;
- pripremite optimalnu radnu površinu, osigurajte da radni prostor bude bez prepreka, čist i odgovarajuće osvijetljen;
- izbjegavajte odvlačenje pozornosti kada koristite uređaj;
- zabranjeno je raditi s objektima čije se karakteristike razlikuju od onih za koje je ovaj uređaj konstruiran;
- za isključenje uređaja postavite glavni prekidač u položaj „0";
- u slučaju nepravilnosti u radu slijedite upute dane u ovom priručnik; u slučaju nedoumice zaustavite uređaj, iskopčajte kabel za napajanje i odmah se obratite ovlaštenom servisnom centru;
- ne otvarajte pretince koji sadrže električne dijelove;
- prije svakog čišćenja, redovnog i/ili izvanrednog održavanja vodite računa da uređaj bude isključen iz glavne utičnice;
- ne mijenjajte strujni kabel i ne pokušavajte zamijeniti isporučeni utikač; da biste isto zamijenili zbog oštećenja ili istrošenosti, obratite se ovlaštenom servisnom centru;
- uvijek provjerite da unutar radnog područja (odjeljku za centrifugu i vratašcima) ne zaostanu strana tijela kako bi se izbjegla oštećenja samog uređaja i/ili ozljede osoblja;
- ne koristite benzin ili zapaljiva otapala kao deterdžente; koristite samo nezapaljive, nekorozivne i netoksične supstance (vidjeti poglavlje 8.1).

- POZOR: da bi se izbjegao rizik od električnog udara, ovaj se uređaj mora priključiti isključivo na električne mreže s uzemljenjem kao zaštitom.
- Zhermack se ne može smatrati odgovornim za to bilo koje oštećenje uređaja uslijed nepravilnog održavanja izvedenog od strane nekvalificiranog osoblja ili radova održavanja koji nisu u skladu s uputama iz ovog priručnika.
- Zhermack je, od ovog trenutka; oslobođen svake odgovornosti u vezi ozljeda nanesenih osobama ili oštećenja objekata koji mogu nastati iz korištenja ovog uređaja na način suprotan opisanom u ovom priručniku.

U slučaju požara, neovisno koliko malog, unutar uređaja ili u njegovoj blizini, koristiti samo sredstva za gašenje požara u prahu. Ne koristiti vodu.

POGLAVLJE 3: OPIS UREĐAJA

3.1 OPĆI OPIS UREĐAJA

Uređaj koji se opisuje u ovom Priručniku je miješalica Hurrimix² a namijenjena je automatskom miješanju alginata i gipsa za dentalnu uporabu. Upotrebljava se u stomatološkoj ordinaciji s time da ga je sa svih strana potrebno držati na udaljenosti od najmanje 1,5 m od pacijenta.

3.2 OPIS KOMPONENTI - *Sl. A*

1. Vrata
2. Odjeljak za centrifugu
3. Digitalni zaslon
4. Opći prekidač 0/I
5. Zaštitni osigurači (2 x 230V ili 2 x 115V)
6. Priključak za električno napajanje
7. Gumb za uključivanje/isključivanje – otvaranje vrata
8. Gumb programa (8a, 8b)
9. Gumb "+" vremena miješanja
10. Gumb "-" vremena miješanja
11. Gumb za START/STOP
12. Kabel za napajanje (230V ili 115V)

3.3 IDENTIFIKACIJSKI PODACI - *Sl. B*

Uređaj opisan u ovom priručniku ima identifikacijsku pločicu s informacijama o uređaju i proizvođaču:

A Naziv i adresa proizvođača
B Šifra i model uređaja
C Serijski broj
D Podaci o naponu struje

Uređaj je izrađen u skladu s EU smjernicom navedenoj u priloženoj „EC izjavi o usklađenosti". Prilikom traženja rezervnih dijelova, informacija ili pomoći od našeg ovlaštenog servisnog centra uvijek navedite podate s identifikacijske pločice. Ukoliko se identifikacijska pločica istroši i postane nečitka, makar samo djelomično, naručite zamjensku pločicu od proizvođača: ne zaboravite navesti relevantne podatke.

Nemojte skidati i/ili oštetiti pločicu jer je potrebno da u svakom trenutku možete pročitati podatke.

POGLAVLJE 4: TEHNIČKE KARAKTERISTIKE

4.1 TEHNIČKE KARAKTERISTIKE I PRINCIP RADA UREĐAJA

Zhermack konstruira radne instrumente najsuvremenije tehnologije i vrhunske kvalitete, dizajnirane da omoguće rješenja po mjeri za svakodnevne radne potrebe korisnika. Za izradu ovih proizvoda Zhermack koristi najsuvremenije alate za konstruiranje, tako da gotovi uređaju budu što je moguće više funkcionalni. Korištenje vrhunskih materijala i temeljito testiranje u cilju pružanja maksimalne sigurnosti korisnicima predstavlja konstantu kod tvrtke Zhermack čineći naše proizvode sigurnim i internacionalno konkurentnim.
Princip rada koji karakterizira miješalicu Hurrimix² se bazira na miješanju alginata i gipsa u dentalnoj industriji. Prednosti koje pruža ovaj uređaj su slijedeće:
- konstantna kvaliteta miješanja;
- homogena smjesa;
- vrijeme miješanja je izuzetno kratko u odnosu na ručno miješanje;
- software s 20 programa miješanja (mogu se modificirati po želji korisnika): 10 programa za alginate i 10 za gips, neki su već prethodno podešeni da bi se koristili s proizvodima Zhermack;
- jednostavno upravljanje programiranjem i miješanjem zahvaljujući digitalnom zaslonu velikih dimenzija.

4.2 TEHNIČKI PODACI

Tehnički podaci o uređaju za miješanje Hurrimix²:

Izvor napajanja	230 V ~ ± 10% 50/60Hz (ili 115 V ~ ± 10% 50/60Hz)
Apsorbirana snaga	550 VA (230 V) | 550 VA (115 V)
Duty cycle	T_{ON} max. 20" T_{OFF} min. 3'
Zaštitni osigurači (x2 - 5x20)	model 230 Vac: T 6,3A H 250V model 115 Vac: T 10A H 250V
Stupanj zaštite IP	IP20
Razina buke	<80 dB
Kategorija prenapona	II
Stupanj onečišćenja	2

HR

4.2.1 STANDARDNI DODACI - *Sl. C*

Osim ovog Priručnika i Uporabi i Održavanju i Brzog Vodiča, miješalica Hurrimix se prilaže zajedno s:

Dijelovi	Količina	Šifra narudžbe*
12a. Kabel za napajanje 230 V	1	XE2515375
12b. Kabel za napajanje 115 V	1	XE2512376
12c. Kabel za napajanje 230 UK	1	_____
13. Posudama za miješanja alginata x2	1	XR0250802
14. Posudama za miješanja gipsa x2	1	XR0250804
15. Komplet špatula	1	XR0250820
16. Štapićem za prethodno miješanje	1	XR0250830
17. Bocom koja ima mjericu dozirač	1	XR0250840

(*) Molimo navedite šifru narudžbe kada naručujete rezervne dijelove.

4.2.2 TEŽINA I OPĆE DIMENZIJE

Opće dimenzije bez pakiranja
Visina (v) ..... cm. 31
Visina s otvorenim vratima (h maks.) ..... cm. 50
Širina (š) ..... cm. 27
Dubina (p) ..... cm. 32
Težina praznog uređaja ..... Kg. 19

POGLAVLJE 5: TRANSPORT I RUKOVANJE

5.1 OPĆA UPOZORENJA

Uvjeti transporta i skladištenja:
Temperatura ..... -20°C / +60°C
Vlažnost ..... Max 80%
Tlak ..... 500 - 1060 mbar

Da bi se izbjegle ozlijede osoba ili oštećenja predmeta uvijek postupajte s krajnjom pažnjom kada rukujete s ovim uređajem. Pridržavajte se savjesno svih mjera opreza i uputa sadržanih u narednim poglavljima.

5.2 PAKIRANJE I RASPAKIRANJE - *Sl. D*

Proizvođač temeljito kontrolira sav materijal prije isporuke. Kada preuzmete uređaj provjerite da nije došlo do oštećenja tijekom transporta i da nitko nije neovlašteno dirao paket i odstranio neke dijelove sadržane u istom. Ukoliko primijetite bilo kakva oštećenja ili nedostatak dijelova, molimo da o tome bez odlaganja obavijestite Vašeg dobavljača i prijevoznika: napravite fotografije i pošaljite ih i dobavljaču i prijevozniku. Pakiranje koje se sastoji od kartonske kutije ispunjene plastičnom oblogom sadrži:
- uređaj za miješanje Hurrimix^2;
- dodatke (vidjeti poglavlje 4.2.1);
- ovaj priručnik za uporabu i održavanje;
- brzi Vodič;.

VAŽNO: Originalnu ambalažu proizvoda čuvajte tijekom čitavog jamstvenog razdoblja. Ambalaža je potrebna za slanje u ovlašteni servisni centar radi eventualnog popravka/zamjene proizvoda u slučaju proizvodnog nedostatka ili kvara (isključujući namjerno oštećivanje, nemarno postupanje s proizvodom, nedostatak redovitog održavanja, oštećenje u transportu). U slučaju da nemate originalnu ambalažu, obratite se tvrtki Zhermack i zatražite upute (eventualni troškovi ponovnog pakiranja bit će razaračunati pri isporuci). Svaki trošak vezan uz neprikladnu ambalažu proizvoda koji se šalje proizvođaču bit će na teret kupca. Stoga Zhermack ne odgovara za nedostatke, kvarove i oštećenja proizvoda nastala zbog uporabe neodgovarajuće ambalaže ili one čija je kvaliteta niža od one u kojoj su isporučeni.

5.3 TRANSPORT I RUKOVANJE

Ukoliko je potrebno premjestiti uređaj:
1. Isključiti uređaj iz napajanja;
2. Pridržavati uređaj (vidjeti poglavlje 6.5 sl. 1), držeći ga uvijek u horizontalnom položaju. Potrebno je uvijek imati na umu težinu i dimenzije uređaja (vidjeti poglavlje 4.2.3) kako bi se izbjegla oštećenja uzrokovana ne vođenjem računa o ovim mjerama;
3. Zapakirajte uređaj u originalnu kutiju. Ako to nije moguće, poduzmite sve mjere da biste zaštitili uređaj od udaraca ili padova, jer se uređaj transportira na vlastiti rizik vlasnika.

Zabranjuje se držanje miješalice Hurrimix^2 za poklopac bilo tijekom prijenosa bilo pokreta i u svakom slučaju na način drugačiji od onog navedenog.

- Nepridržavanje gore navedenog oslobađa proizvođača od bilo svake odgovornosti vezano za nefunkcioniranje uređaja i čini jamstvo ništavnim i nevažećim.
- Kada šaljete/dostavljate uređaj Vašem ovlaštenom servisnom centru uvijek priložite kopiju dokumenta o kupnji i kopiju identifikacijskog lista.
- U slučaju da transportirate uređaj, provjerite jeste li umetnuli i dobro pričvrstili sigurnosne čepove, upotrijebiti originalnu ambalažu; u suprotnom bi se uređaj mogao oštetiti.

5.4 ODLAGANJE/DEMONTAŽA

Očistite i dezinficirajte uređaja i pribor prije prodaje / demontaže.

Prilikom zbrinjavanja materijala za pakiranje korisnik se mora pridržavati standarda koji važe u njegovoj zemlji vezano za sljedeće materijale:
- drvo/papir: materijali koji ne zagađuju, ali moraju biti na odgovarajući način reciklirani;
- polistiren/plastika: zagađivači koji se ne smiju paliti (otrovni dim) niti odlagati u okoliš, već zbrinjavati u skladu sa standardima koji važe u zemlji korištenja.

Ako je uređaj potrebno demontirati, korisnik mora, u skladu sa smjernicama EU i zakonima koji su na snazi u zemlji korištenja, izvršiti demontažu i recikliranje sljedećih materijala:
- plastični i stakleni dijelovi, izolirana električna žica, gumeni dijelovi;
- nema otrovnih ili korozivnih dijelova.

Glede zbrinjavanja materijala koji se koristi za miješanje, pažljivo slijedite specifikacije na etiketi pojedinog proizvoda; u svim slučajevima poštujte EU smjernice i zakone koju su na snazi u zemlji korištenja.

Proizvod se ne smije odlagati kao komunalni otpad, već ga po završetku radnog vijeka treba odložiti u razdvojeni otpad u skladu s europskom direktivom 2012/19/UE ili u skladu s važećim lokalnim propisima.

POGLAVLJE 6: INSTALACIJA I PRVA UPORABA

6.1 UPOZORENJA I MJERE OPREZA

Prije početka instalacije vodite računa o tome da budu zadovoljeni svi sigurnosni uvjeti i pažljivo se pridržavajte uputa navedenih u nastavku.

Radi boljeg pojašnjenja brojke navedene u dijagramima u ovom poglavlju identične su brojkama u poglavlju 3 („Opis uređaja“).

6.2 PRIHVATLJIVI UVJETI RADNE OKOLINE

Ukoliko nije drugačije navedeno u vrijeme naručivanja, uređaj će biti konfiguriran za pravilan rad u sljedećim uvjetima okoline:

Mjesto korištenja ..... zatvoreni prostor
Visina ..... do 2000 m (761,5 mbar)
Radna temperatura ..... od 10°C do 35°C
Vlažnost ..... Max 80%

Uvjeti okoline koji se razlikuju od navedenih mogu uzrokovati nepravilnosti u radu ili iznenadne kvarove. Osvjetljenje u prostoru instalacije mora biti dostatno da omogući dobru vidljivost na svakoj pojedinoj točci uređaja. Osvjetljenje ne smije biti slabije od 200 luksa. Rasvjeta mora biti što ravnomjernija i ne smije biti reflektirajućeg svjetla jer bi to moglo zbuniti operatera.

Uređaj sam ne može izazvati eksploziju ili požar: uređaj nije namijenjen za rad u prostorima u kojima postoji opasnost od eksplozije i/ili rizik od požara.

Osvjetljenje radne površine važan je faktor sigurnosti osoblja kao i kvalitete rada koji se izrađuje. U Italiji rasvjeta mora biti u skladu sa zakonom koji jasno definira minimalne uvjete za rasvjetu. U ostalim zemljama uvjeti rasvjete sastavni su dio standarda za prevenciju nezgoda i higijenu radnog mjesta.

6.3 POTREBAN RADNI PROSTOR

Odabir dobrog radnog mjesta s odgovarajućim prostorom za instalaciju ovog uređaja bitan je faktor sigurnosti radnika, kvalitete rada i odgovarajućeg održavanja.
Taj prostor ne samo da mora biti dovoljno velik da omogući optimalan rad uređaja, već mora biti i dobro osvijetljen, prozračan, bez prašine, i ne smije biti izložen direktnom svijetlu. Napominjemo također da uređaj mora biti tako pozicioniran da se s lakoćom može rukovati s priključnim utikačem.

HR

6.3.1 RADNA POVRŠINA

Sl. F: Uređaj za miješanje Hurrimix² konstruiran je za rad na čvrstoj radnoj površini paralelnoj s podom. Odgovarajuće radne površine uključuju stolove za kojima operater stoji ili stolove za kojima operater sjedi). Kod svih radnih površina potrebno je provjeriti stabilnost.

6.4 PRIKLJUČAK NA NAPAJANJE

Nakon spajanja na glavnu utičnicu provjerite:
- da voltaža i frekvencija napajanja odgovaraju onoj na identifikacijskoj pločici (pogrešna snaga napajanja može prouzročiti oštećenje uređaja);
- da glavno napajanje ima odgovarajuće, efikasno uzemljenje.

Uređaj postavite tako da utikač, kao sredstvo za iskopčavanje iz mreže, bude lako dostupan.

Ne mijenjajte strujni kabel i ne pokušavajte zamijeniti isporučeni utikač. Radi zamjene istog zbog oštećenja i/ili istrošenosti, kontaktirajte isključivo ovlašteni servisni centar.

Odgovarajuće uzemljenje je obavezno. NU slučaju da je potrebno upotrijebiti produžni kabel, on mora biti s uzemljenjem.

6.5 POKRETANJE

Prije miješanja uklonite sigurnosne čepove ispod uređaja (***Sl. E***).

Slika broj 1: Položite uređaj na ravnu površinu.
Slika broj 2: Spojite kabel za napajanje sa prikladnom utičnicom koja se nalazi na stražnjem dijelu uređaja i naknadno ukopčajte utikač u mrežnu utičnicu. Sada se pozorno pridržavajte onoga što se navodi u paragrafu 6.4.
Slika broj 3: Uključite uređaj na način da pritisnete opći prekidač I/0 (sl.A, 4).
Slika broj 4: Zatim 2 sekunde držite pritisnut gumb za uključivanje/isključivanje – otvaranje vrata koji se nalazi na upravljačkoj ploči (sl.A, 7).

Za isključivanje pritisnite tipku za uključivanje/isključivanje-otvaranje vrata (sl. A, 7) i zatim pritisnite glavni prekidač I/O (sl. A, 4).

Nepridržavanje neke od gore navedenih uputa za instalaciju uređaja može dovesti do nepravilnosti u radu uređaja i učiniti jamstvo ništavnim i nevažećim.

6.6 ELEKTROMAGNETSKA KOMPATIBILNOST

S obzirom na to da je riječ o elektromagnetskom uređaju, potrebne su posebne mjere opreza u pogledu proizvoda Hurrimix² koji se mora pustiti u rad u skladu s informacijama navedenima u nastavku.

Komunikacijski uređaji kod kojih se primjenjuje radiofrekvencija (mobilni i prijenosni) mogu utjecati na ovaj elektromagnetski uređaj.

- Budući da je Hurrimix² elektromagnetski uređaj ne bi se smio upotrebljavati pored ili iznad ostalih uređaja. U slučaju da je to potrebno trebalo bi promatranjem obaju uređaja utvrditi utječe li moguće neželjeno elektromagnetsko preklapanje na njihov rad.
- Neophodno je da kabel za napajanje onaj koji je isporučen zajedno s uređajem. Ako dođe do njegova oštećenja zamijenite da istovrsnim novim koji isporučuje tvrtka Zhermack.

Ne upotrebljavajte uređaj na prazno, tj. bez čaša za miješanje koje se isporučuju zajedno s njim.

Hurrimix² 115Vac/60 Hz **Vodič i izjava proizvođača – elektromagnetska emisija**		
Hurrimix² je namijenjen za rad u elektromagnetskom okruženju navedenom u nastavku. Kupac ili korisnik trebao bi se pobrinuti da se upotrebljava u takvom okruženju.		
Ispitivanje emisije	**Sukladnost**	**Elektromagnetsko okruženje - Vodič**
RF emisije CISPR11	Skupina 1	Hurrimix² upotrebljava radiofrekventnu (RF) energiju samo za svoj unutarnji rad. Stoga su njegove RF emisije vrlo niske i vjerojatno ne uzrokuju nikakvu interferenciju u okolnim elektroničkim uređajima.
RF emisije CISPR11	Razred B	Hurrimix² je prikladan za uporabu u svim prostorima, uključujući u kućanskim i onima koji su izravno povezani na javnu električnu mrežu niskog napona kojom se napajaju zgrade namijenjene potrebama domaćinstava.
Emisije harmonika IEC 61000-3-2	Razred A	
Emisije kolebanja napona/treperenja IEC 61000-3-3	Sukladno	

Hurrimix² 230Vac/50 Hz **Vodič i izjava proizvođača – elektromagnetska emisija**		
Hurrimix² je namijenjen za rad u elektromagnetskom okruženju navedenom u nastavku. Kupac ili korisnik trebao bi se pobrinuti da se upotrebljava u takvom okruženju.		
Ispitivanje emisije	**Sukladnost**	**Elektromagnetsko okruženje - Vodič**
RF emisije EN 55011	Skupina 1	Hurrimix² upotrebljava radiofrekventnu (RF) energiju samo za svoj unutarnji rad. Stoga su njegove RF emisije vrlo niske i vjerojatno ne uzrokuju nikakvu interferenciju u okolnim elektroničkim uređajima.
RF emisije EN 55011	Razred B	Hurrimix² je prikladan za uporabu u svim prostorima, uključujući u kućanskim i onima koji su izravno povezani na javnu električnu mrežu niskog napona kojom se napajaju zgrade namijenjene potrebama domaćinstava.
Emisije harmonika EN 61000-3-2	Razred A	
Emisije kolebanja napona/treperenja EN 61000-3-3	Sukladno	

HR

Hurrimix² 115Vac/60Hz Vodič i izjava proizvođača – Elektromagnetska otpornost			
Hurrimix² je namijenjen za rad u elektromagnetskom okruženju navedenom u nastavku. Kupac ili korisnik trebao bi se pobrinuti da se upotrebljava u takvom elektromagnetskom okruženju.			
Ispitivanje OTPORNOSTI	**Ispitna razina prema IEC 60601**	**Razina sukladnosti**	**Elektromagnetsko okruženje – Vodič**
Elektrostatičko izbijanje (ESD) IEC 61000-4-2	+/–6 kV dodir +/–8 kV zrak	Ne mijenja se stanje uređaja.	Podna obloga mora biti od drva, betona ili keramike. Ako je pod obložen sintetičkim materijalom relativna bi vlažnost trebala iznositi najmanje 30 %.
Električni brzi tranzijenti/rafali IEC 61000-4-4	+/–2 kV po napajanju +/–1 kV po ulaznim/izlaznim linijama	Ne mijenja se stanje uređaja.	Napajanje bi trebalo biti ono uobičajeno za poslovne ili bolničke prostore.
Udarni naponi IEC 61000-4-5	+/–1 kV diferencijalan mod +/–2 kV prema podu	Ne mijenja se stanje uređaja.	Napajanje bi trebalo biti ono uobičajeno za poslovne ili bolničke prostore.
Propadi napona, kratki prekidi i promjene napona na ulaznim linijama napajanja IEC 61000-4-11	<5% UT (>95% propada u U_T) na 0,5 ciklusa 40 % U_T (60% propada u U_T) na 5 ciklusa 70 % U_T (30% propada u U_T) na 25 ciklusa <5 % U_T (>95% propada u U_T) na 5 s	Ne mijenja se stanje uređaja.	Napajanje bi trebalo biti ono uobičajeno za poslovne ili bolničke prostore. Ako korisnik Hurrimixa zahtijeva da uređaj stalno radi preporučuje se njegova uporaba zajedno s uređajem za neprekidno napajanje (UPS).
Magnetsko polje pri mrežnoj frekvenciji (50/60 Hz) IEC 61000-4-8	3A/m	Ne mijenja se stanje uređaja.	Magnetska polja pri mrežnoj frekvenciji trebala bi imati razine tipične za instalacije u poslovnim ili bolničkim prostorima.
NAPOMENA: U_T je mrežni napon pri izmjeničnoj struji prije primjene ispitne razine.			

Hurrimix² 230Vac/50Hz Vodič i izjava proizvođača – Elektromagnetska otpornost			
Hurrimix² je namijenjen za rad u elektromagnetskom okruženju navedenom u nastavku. Kupac ili korisnik trebao bi se pobrinuti da se upotrebljava u takvom elektromagnetskom okruženju.			
Ispitivanje OTPORNOSTI	**Ispitna razina prema EN 60601**	**Razina sukladnosti**	**Elektromagnetsko okruženje – Vodič**
Elektrostatičko izbijanje (ESD) EN 61000-4-2	+/–6 kV dodir +/–8 kV zrak	Ne mijenja se stanje uređaja.	Podna obloga mora biti od drva, betona ili keramike. Ako je pod obložen sintetičkim materijalom relativna bi vlažnost trebala iznositi najmanje 30 %.
Električni brzi tranzijenti/rafali EN 61000-4-4	+/–2 kV po napajanju +/–1 kV po ulaznim/izlaznim linijama	Ne mijenja se stanje uređaja.	Napajanje bi trebalo biti ono uobičajeno za poslovne ili bolničke prostore.
Udarni naponi EN 61000-4-5	+/–1 kV diferencijalan mod +/–2 kV prema podu	Ne mijenja se stanje uređaja.	Napajanje bi trebalo biti ono uobičajeno za poslovne ili bolničke prostore.
Propadi napona, kratki prekidi i promjene napona na ulaznim linijama napajanja EN 61000-4-11	<5% UT (>95% propada u U_T) na 0,5 ciklusa 40 % U_T (60% propada u U_T) na 5 ciklusa 70 % U_T (30% propada u U_T) na 25 ciklusa <5 % U_T (>95% propada u U_T) na 5 s	Ne mijenja se stanje uređaja.	Napajanje bi trebalo biti ono uobičajeno za poslovne ili bolničke prostore. Ako korisnik Hurrimixa zahtijeva da uređaj stalno radi preporučuje se njegova uporaba zajedno s uređajem za neprekidno napajanje (UPS).
Magnetsko polje pri mrežnoj frekvenciji (50/60 Hz) EN 61000-4-8	3A/m	Ne mijenja se stanje uređaja.	Magnetska polja pri mrežnoj frekvenciji trebala bi imati razine tipične za instalacije u poslovnim ili bolničkim prostorima.
NAPOMENA: U_T je mrežni napon pri izmjeničnoj struji prije primjene ispitne razine.			

HR

Hurrimix² 115Vac/60Hz Vodič i izjava proizvođača – Elektromagnetska otpornost			
Hurrimix² je namijenjen za rad u elektromagnetskom okruženju navedenom u nastavku. Kupac ili korisnik treba se pobrinuti da se upotrebljava u takvom okruženju.			
Ispitivanje OTPORNOSTI	**Razina prema IEC 60601-2**	**Razina sukladnosti**	**Elektromagnetsko okruženje – Vodič**
Vođene RF smetnje IEC 61000-4-6 Zračena RF IEC 61000-4-3	3 V ef. od 150 kHz do 80 MHz 3 V/m od 80 MHz do 2,5 GHz	V_1 = 3 V rms E_1 = 3 V / m	Prijenosni i mobilni RF komunikacijski uređaji ne bi se smjeli upotrebljavati blizu nijednog dijela Hurrimixa, uključujući kabele, na udaljenosti manjoj od one koja se dobije izračunom iz jednadžbe koja se primjenjuje na frekvenciju odašiljača. **Preporučene udaljenosti** $d = [3,5 / V_1] \sqrt{P}$ $d = [3,5 / E_1] \sqrt{P}$ od 80 MHz do 800MHz $d = [7/ E_1] \sqrt{P}$ od 800 MHz do 2,5 GHz pri čemu je P maksimalna nominalna izlazna snaga odašiljača izražena u wattima (W), kako je navodi proizvođač odašiljača, a d preporučena udaljenost izražena u metrima (m). Jakost polja fiksnih RF odašiljača, kako je određeno u elektromagnetskom ispitivanju na lokaciji [a], mogla bi biti manja od razine sukladnosti svakog pojedinog raspona frekvencije [b]. Može doći do interferencije u blizini uređaja koji su označeni sljedećim simbolom:
Napomena 1.: Pri 80 MHz i 800 MHz primjenjuje se raspon više frekvencije. Napomena 2.: Ove se smjernice možda neće primjenjivati u svim situacijama. Na elektromagnetsko širenje utječu apsorpcija i refleksija koju vrše strukture, predmeti i osobe. a) Jakost polja za fiksne odašiljače kao što su bazne stanice za radiotelefone (mobilne uređaje i bežične telefone) i radiomobilne uređaje koji se upotrebljavaju na kopnu, radioamaterske uređaje AM i FM radioodašiljače te TV odašiljače, ne mogu se teoretski i precizno predvidjeti. Za utvrđivanje elektromagnetskog okruženja koje uzrokuju fiksni RF odašiljači, trebalo bi razmotriti elektromagnetsko ispitivanje lokacije. Ako jakost polja izmjerena na mjestu na kojem se upotrebljava Hurrimix² prelazi razinu prethodno navedene primjenjive sukladnosti, trebalo bi promatrati uobičajeni rad samog uređaja. U slučaju da se uoči nepravilan rad možda će biti potrebne dodatne mjere kao što je drugačije usmjerenje ili položaj uređaja. b) Jakost polja u rasponu frekvencija od 150 kHz do 80 MHz trebala bi biti manja od 3 V/m.			

Hurrimix² 230Vac/50Hz Vodič i izjava proizvođača – Elektromagnetska otpornost			
Hurrimix² je namijenjen za rad u elektromagnetskom okruženju navedenom u nastavku. Kupac ili korisnik treba se pobrinuti da se upotrebljava u takvom okruženju.			
Ispitivanje OTPORNOSTI	**Razina prema EN 60601-2**	**Razina sukladnosti**	**Elektromagnetsko okruženje – Vodič**
Vođene RF smetnje EN 61000-4-6 Zračena RF EN 61000-4-3	3 V ef. od 150 kHz do 80 MHz 3 V/m od 80 MHz do 2,5 GHz	V_1 = 3 V rms E_1 = 3 V / m	Prijenosni i mobilni RF komunikacijski uređaji ne bi se smjeli upotrebljavati blizu nijednog dijela Hurrimixa, uključujući kabele, na udaljenosti manjoj od one koja se dobije izračunom iz jednadžbe koja se primjenjuje na frekvenciju odašiljača. **Preporučene udaljenosti** $d = [3,5 / V_1] \sqrt{P}$ $d = [3,5 / E_1] \sqrt{P}$ od 80 MHz do 800MHz $d = [7/ E_1] \sqrt{P}$ od 800 MHz do 2,5 GHz pri čemu je P maksimalna nominalna izlazna snaga odašiljača izražena u wattima (W), kako je navodi proizvođač odašiljača, a d preporučena udaljenost izražena u metrima (m). Jakost polja fiksnih RF odašiljača, kako je određeno u elektromagnetskom ispitivanju na lokaciji [a], mogla bi biti manja od razine sukladnosti svakog pojedinog raspona frekvencije [b]. Može doći do interferencije u blizini uređaja koji su označeni sljedećim simbolom:
Napomena 1.: Pri 80 MHz i 800 MHz primjenjuje se raspon više frekvencije. Napomena 2.: Ove se smjernice možda neće primjenjivati u svim situacijama. Na elektromagnetsko širenje utječu apsorpcija i refleksija koju vrše strukture, predmeti i osobe. a) Jakost polja za fiksne odašiljače kao što su bazne stanice za radiotelefone (mobilne uređaje i bežične telefone) i radiomobilne uređaje koji se upotrebljavaju na kopnu, radioamaterske uređaje AM i FM radioodašiljače te TV odašiljače, ne mogu se teoretski i precizno predvidjeti. Za utvrđivanje elektromagnetskog okruženja koje uzrokuju fiksni RF odašiljači, trebalo bi razmotriti elektromagnetsko ispitivanje lokacije. Ako jakost polja izmjerena na mjestu na kojem se upotrebljava Hurrimix² prelazi razinu prethodno navedene primjenjive sukladnosti, trebalo bi promatrati uobičajeni rad samog uređaja. U slučaju da se uoči nepravilan rad možda će biti potrebne dodatne mjere kao što je drugačije usmjerenje ili položaj uređaja. b) Jakost polja u rasponu frekvencija od 150 kHz do 80 MHz trebala bi biti manja od 3 V/m.			

HR

Preporučene udaljenosti između prijenosnih i mobilnih radiokomunikacijskih uređaja i Hurrimix²			
Za Hurrimix² je predviđeno da se upotrebljava u elektromagnetskom okruženju u kojem se nadziru smetnje zračene RF. Kupac ili korisnik Hurrimixa mogu doprinijeti sprečavanju elektromagnetskih interferencija tako da osiguraju minimalnu udaljenost između mobilnih i prijenosnih RF komunikacijskih uređaja (odašiljača) i Hurrimixa, kako se preporučuje u nastavku, s obzirom na maksimalnu izlaznu snagu radiokomunikacijskih uređaja.			
Maksimalna nominalna izlazna snaga odašiljača W	**Udaljenost pri frekvenciji odašiljača m**		
	150 kHz do 80 MHz d = [3,5/V1] √P	80 MHz do 800 MHz d = [3,5/E1] √P	800 MHz do 2,5 GHz d = [7/E1] √P
0,01	0,12	0,12	0,23
0,1	0,38	0,38	0,73
1	1,2	1,2	2,3
10	3,8	3,8	7,3
100	12	12	23
Za odašiljače s maksimalnom nominalnom izlaznom snagom koja nije navedena, preporučena udaljenost d u metrima (m) može se izračunati uporabom jednadžbe koja se primjenjuje na frekvenciju odašiljača, pri čemu je P maksimalna nominalna snaga odašiljača izražena u wattima (W) kako je navodi proizvođač odašiljača. Napomena 1.: Pri 80 MHz i 800 MHz primjenjuje se udaljenost za raspon više frekvencije. Napomena 2.: Ove se smjernice možda neće primjenjivati u svim situacijama. Na elektromagnetsko širenje utječu apsorpcija i refleksija koju vrše strukture, predmeti i osobe.			

6.7 PRETHODNO PODEŠENI ZHERMACK PROGRAMI

Software Hurrimix² sadrži 20 programa miješanja koji su podijeljeni na ovaj način:
- Odjeljak alginata: 10 programa od kojih je 7 prethodno podešeno (specifično za proizvode Zhermack) a s 3 programa može upravljati korisnik.
- Odjeljak gips: 10 programa od kojih je 7 prethodno podešeno (specifično za proizvode Zhermack) a s 3 programa može upravljati korisnik.

Svi se programi mogu izmijeniti po želji korisnika: pritiskom na gumbove "+" i "-", može se povećati ili smanjiti vrijeme miješanja (od minimalno 2 do maksimalno 30 sekundi).

Alginates	**Time Mixing**
Hydrocolor 5	6″
Hydrogum 5	6″
Hydrogum	10″
Orthoprint	6″
Tropicalgin	8″
Phase Plus	8″
Neocolloid	10″
Prog. 1	6″
Prog. 2	8″
Prog. 3	10″

Dental Stones	**Time Mixing**
Elite Rock	6″
Elite Master	6″
Elite Model	8″
Elite Model Fast	6″
Elite Stone	6″
Elite Ortho	6″
Elite Arti	8″
Prog. 1	6″
Prog. 2	8″
Prog. 3	10″

Ako želite ponovno postaviti početne vrijednosti programa, pritisnite i držite gumb 8b (sl. A) istovremeno s pritiskom na gumb 7 (sl. A).

6.8 DEKLARIRANA NAMJENA

Miješalica Hurrimix² je dizajnirana da bi miješala alginate i gips u zubnoj industriji.

6.9 NEDEKLARIRANA / ZABRANJENA UPORABA

Uporaba uređaja za bilo koju svrhu osim opisane u poglavlju 6.7 (Namjena uređaja) smatrat će se nepravilnom i stoga zabranjenom.
Nepravilna uporaba čini jamstvo ništavnim i nevažećim, a Zhermack neće biti odgovoran za bilo kakva oštećenja objekata, radnika ili trećih strana.

Osnovni razlozi zbog kojih se jamstvo može smatrati ništavnim i nevažećim dani su u poglavlju 2.2. i u „jamstvenom listu" priloženom ovom priručniku.

POGLAVLJE 7: UPORABA UREĐAJA

7.1 OPĆA UPOZORENJA

Da biste osigurali apsolutnu sigurnost rada, uvijek pažljivo slijedite faze rada opisane u nastavku.

Radi boljeg pojašnjenja brojke navedene na slikama u ovom poglavlju identične su podacima u poglavlju 3 koje se odnosi na „Opis uređaje".

Da biste spriječili nastanak bilo kojeg rizika, vodite računa da izbjegavate prolijevanje vode na dijelove pod električnim naponom tijekom pripreme.

Da bi se izbjegle smetnje, stroj je dizajniran za obavljanje ciklusa miješanja smjese svako 3 minuta.

7.2 UPORABA MIJEŠALICE S ALGINATOM

Ne pokrećite uređaj kada je bez materijala unutra.

Hurrimix² miješa različite alginate; preporučena količina 60g, maks. 80g (prah + voda). Nemojte prekoračiti maksimalne preporučene količine kako ne bi došlo do kvara.

Uređaj jamči najbolji rezultat ako koristite alginate poduzeća Zhermack.

Nakon što ste obavili pravilnu instalaciju i puštanje u pogon, postupite na ovaj način:
Slika broj 5: Pritisnite gumb za programaciju (sl.A, 8a - 8b) da biste klizili i odabrali program koji želite u odjeljku Alginates (sl.5, A).
Moguće je prilagoditi vrijeme miješanja na način da pritisnete gumb "+" (sl.A, 9) i "-" (sl.A,10). Držite gumb pritisnutim kako biste brzo klizili.
Slika broj 6: da biste otvorili vrata, pokrenite otvaranje kratkim pritiskom na gumb za otključavanje (sl. A, 7) Vrata se mogu otvoriti unutar 3 sekunde od pritiska na gumb.
Slika broj 7: Dozirajte prah alginata mjericom doziračem na način koji savjetuje Proizvođač i stavite ga u specifičnu posudu za miješanje "alginates".

U svezi sa pravilnim dozama pridržavajte se količina koje navodi Proizvođač.

Slika broj 8: Dodajte potrebnu količinu vode koristeći bocu dozirač (kojom ste opremljeni).

Prilikom ulijevanja vode u šalicu držite se dalje od Hurrimixa kako bi se izbjeglo neželjeno prolijevanje po njemu.

Slika broj 9: Lagano okrenite nekoliko trenutaka posudu sa smjesom.

HR

Referentne brojke nalaze se na stranicama 3, 4, 5 i 6 ovog priručnika i u brzom vodiču za instalaciju

Slika broj 10: Zatim pritiskom na poklopac zatvorite spremnik za miješanje i okrenite ga u smjeru kazaljke na satu dok se ne blokira.

Važno je da obavite ručno prethodno miješanje na način da voda kompletno upije prah.

- Da bi se izbjeglo izlijevanje materijala, **uvjerite se da ste pravilno zatvorili poklopac posude**.
- Spremnik za miješanje je potrošna te je nako određenog vremena treba zamijeniti.
- Jamstvo ne pokriva eventualne štete prouzročene nepravilnim zatvaranjem posude.

Slika broj 11: Umetnite posudu u unutrašnjost uređaja i zatvorite vrata.
Slika broj 12: Nakon što ste prethodno odabrali program (sl.5, A), pritisnite gumb za START da biste otpočeli ciklus miješanja.

Miješanje Hurrimix²-om će ubrzati vrijeme stvrdnjavanja smjese a da biste kontrolirali taj fenomen koristite hladnu vodu.

Uređaj će se automatski zaustaviti na kraju odabranog ciklusa miješanja i vrata će se moći otvoriti unutar 5 sekundi od zvučnog signala na kraju miješanja.

Slika broj 13: Kad je ciklus završen, smjesa je gotova i spremna za uporabu. Otvorite vrata unutar 5 sekundi od kraja ciklusa miješanja i izvadite posudu; nakon 5 sekundi automatski će se aktivirati sigurnosno zatvaranje a nakon još 5 sekundi aktivira se zvučni signal.
Da biste odblokirali sigurnosno zatvaranje, kratko pritisnite gumb za uključivanje/isključivanje - otvaranje vrata (sl. A, 7). Za vađenje smjese upotrijebite priloženu špatulu.

Savjetujemo da nikada ne miješate gips nakon alginata u istoj posudi: moglo bi doći do nepravilnosti tijekom stvrdnjavanja.

Savjetujemo Vam da pokupite smjesu iz posude u vrlo kratkom vremenu.

7.3 UPORABA MIJEŠALICE S GIPSOM

Ne pokrećite uređaj kada je bez materijala unutra.

Hurrimix² miješa isključivo gips Zhermack Elite Dental Stones; preporučena količina 80g, maks. 100g (prah + voda). Nemojte prekoračiti maksimalne preporučene količine kako ne bi došlo do kvara.

Nakon što ste obavili pravilnu instalaciju i puštanje u pogon, postupite na ovaj način:
Slika broj 14: Pritisnite gumb za programaciju (sl.A, 8a - 8b) da biste klizili i odabrali program koji želite u odjeljku DentalStones (sl.14, B). Moguća je prilagoditi vrijeme miješanja na način da pritisnete gumb "+" (sl.A, 9) i "-" (sl.A,10). Držite gumb pritisnutim kako biste brzo klizili.
Slika broj 15: da biste otvorili vrata, pokrenite otvaranje kratkim pritiskom na gumb za otključavanje (sl. A, 7) Vrata se mogu otvoriti unutar 3 sekunde od pritiska na gumb.
Slika broj 16: Dodajte pravilnu količinu vode ampulom doziračem (kojom ste opremljeni).
Slika broj 17: Dozirajte gips mjericom doziračem na način koji savjetuje Proizvođač i stavite ga u posudu za miješanje gipsa.

Kvaliteta gipsa Elite DentalStones se jamči kada je maksimalna izmiješana količina 100 g (prah + voda). U svezi sa pravilnim dozama pridržavajte se količina koje navodi Proizvođač.

Slika broj 18: Prethodno izmiješajte smjesu štapićem (kojim ste opremljeni).
Slika broj 19: Zatim pritiskom na poklopac zatvorite spremnik za miješanje i okrenite ga u smjeru kazaljke na satu dok se ne blokira.

Važno je da obavite ručno prethodno miješanje na način da voda kompletno upije prah.

- Da bi se izbjeglo izlijevanje materijala, **uvjerite se da ste pravilno zatvorili poklopac posude**.
- Spremnik za miješanje je potrošna te je nako određenog vremena treba zamijeniti.
- Jamstvo ne pokriva eventualne štete prouzročene nepravilnim zatvaranjem posude.

Slika broj 20: Umetnite posudu u unutrašnjost uređaja i zatvorite vrata.
Slika broj 21: Nakon što ste prethodno odabrali program (sl.br. 14, B), pritisnite gumb za START (sl.A, 11) da biste otpočeli ciklus miješanja.

Miješanje Hurrimix²-om će ubrzati vrijeme stvrdnjavanja smjese a da biste kontrolirali taj fenomen koristite hladnu vodu.

Uređaj će se automatski zaustaviti na kraju odabranog ciklusa miješanja i vrata će se moći otvoriti unutar 5 sekundi od zvučnog signala na kraju miješanja.

Slika broj 22: Kad je ciklus završen, smjesa je gotova i spremna za uporabu. Otvorite vrata unutar 5 sekundi od kraja ciklusa miješanja i izvadite posudu; nakon 5 sekundi automatski će se aktivirati sigurnosno zatvaranje a nakon još 5 sekundi aktivira se zvučni signal.
Da biste odblokirali sigurnosno zatvaranje, kratko pritisnite gumb za uključivanje/isključivanje - otvaranje vrata (sl. A, 7). Za vađenje smjese upotrijebite priloženu špatulu.

Savjetujemo da nikada ne miješate alginata nakon gips u istoj posudi: moglo bi doći do nepravilnosti tijekom stvrdnjavanja.

Nakon što ste izmiješali gips isperite pribor vodom što je brže moguće kako ne bi došlo do stvrdnjavanja materijala.

POGLAVLJE 8: ODRŽAVANJE

8.1 ČIŠĆENJE UREĐAJA

Za čišćenje vanjskog dijela uređaja i odjeljka za centrifugu upotrijebite suhu krpu. Ukoliko je potrebno, navlažite krpu s malo vode ili deterdžentom koji ne odmašćuje (vidjeti poglavlje 2.4). Operater mora voditi računa da uređaj održava čistim i slobodnim od bilo kakvih stranih tijela kao što je nečistoća, voda, nevodljive tekućine, itd. U tu svrhu, uređaj je potrebno očistiti na kraju svake upotrebe. Prilikom čišćenja uređaj mora biti isključen i stabilan.

Nijedan se dio dodatne opreme ne može sterilizirati.

Prije čišćenja vanjskog dijela uređaje, uvijek provjerite da li je glavni prekidač isključen. Zabranjeno je čistiti uređaj dok je isti pričvršćen na izvor napajanja.

ČIŠĆENJE POSUDE ZA DRŽANJE ALGINATA:
Pričekajte stvrdnjavanje smjese i naknadno je izvadite iz posude špatulom. Spremnik i poklopac na kraju isperite vodom. Nježno operite površine proizvodima koji nisu na bazi alkohola.
Upozorenje: sterilizirati hladnom sterilizacijom, materijal se ne može sterilizirati autoklavom.

ČIŠĆENJE POSUDE ZA DRŽANJE GIPSA:
Isperite velikom količinom vode posudu i poklopac prije nego što dođe do stvrdnjavanja smjese. Nježno operite površine proizvodima koji nisu na bazi alkohola.
Upozorenje: sterilizirati hladnom sterilizacijom, materijal se ne može sterilizirati autoklavom.

Nemojte koristiti zapaljive, korozivne, alkalne ili otrovne tekućine za čišćenje uređaja i/ili dijelova.

Očistite i dezinficirajte uređaja i pribor prije dostave tehničkom pomoći.

HR

8.2 REDOVNO ODRŽAVANJE

Nakon što je uređaj očišćen (vidjeti poglavlje 8.1) operater mora provjeriti istrošene, oštećene i labave dijelove. Ako se otkrije bilo koja takva nepravilnost potrebno je obratiti se ovlaštenom servisnom centru.

Ukoliko se otkrije bilo koja od navedenih nepravilnosti, izričito je zabranjeno ponovno pokretanje uređaja prije ispravljanja tih nedostataka.

Točnije, prije odlaska od uređaja, operater koji primijeti bilo kakve nedostatke ili probleme bilo koje vrste, mora staviti znak upozorenja na uređaj koji upućuje na to da su u tijeku radovi održavanja i da je zabranjena uporaba uređaja (EU usklađene oznake mogu se kupiti od relevantnih dobavljača). Redovno održavanje, čišćenje i pravilna uporaba uređaja ključni su faktori koji garantiraju dugotrajan rad i sigurnost uređaja.

Kako bi produžili vijek trajanja aparata Hurrimix², savjetuje se da se izvrši zamjena povratnog zupčanika (kod XR0250926) u ovlaštenom centru za potporu.

Za prikaz na zaslonu sveukupnog broja miješanja koje je aparat izvršio, nakon paljenja aparata Hurrimix², pritisnuti istovremeno tipke 8a, 8b i 7 (sl. A str. 3).

U donjem dijelu zaslona pojavit će se brojevi. Lijevi dvoznamenkasti broj prikazuje tisuće, dok onaj desni stotine (npr. 03 i 5 odgovaraju broju od 3500 ciklusa).

8.3 IZVANREDNO ODRŽAVANJE

Izvanredno održavanje obuhvaća popravke slučajnih kvarova i zamjenu istrošenih i dijelova koji nepravilno rade. Kako bi se jamčio ispravan rad aparata Hurrimix², potrebno je zamijeniti posude (XR0250802 posude za alginat, XR025080 posude za gips) kada se prilikom zatvaranja poklopca posude više ne čuje klik koji označava blokadu.

Sve električne i mehaničke radove smije izvoditi isključivo tehničar za održavanje ovlašten od firme Zhermack.

- Izmjene kojima se mijenjaju karakteristike uređaja s pozicije sigurnosti i prevencije rizika može vršiti samo proizvođač, koji će potom izdati potvrdu kojom izjavljuje da je uređaj usklađen sa sigurnosnim standardima. Iz tog razloga se sve izmjene ili održavanja koja nisu opisana u ovom priručniku smatraju zabranjenim.
- IUkoliko se vrše izmjene, neovlašteno postupanje ili popravci uređaja od strane neovlaštenog osoblja ili se koriste neoriginalni rezervni dijelovi, proizvođač se oslobađa svake odgovornosti. U slučaju da je potrebno održavanje koje nije opisano u ovom priručniku, morate kontaktirati s ovlaštenim servisnim centrom.
- Proizvođač ovlaštenom servisnom centru isporučuje sheme strujnih krugova, popis komponenti i ostale potrebne informacije.

8.4 PONOVNO POKRETANJE NAKON DULJEG RAZDOBLJA NEAKTIVNOSTI

U slučaju da se uređaj ponovno pokreće nakon izrazito dugog razdoblja neaktivnost potrebno je postupati na način opisan u poglavlju 6 vezano za stavljanje u pogon. U slučaju nepravilnosti u radu, postupite kako je opisano u poglavlju 9 vezano za „Probleme, uzroke i otklanjanje". Ako problem i dalje postoji ili nije obuhvaćen informacijama u ovom poglavlju, obratite se bez odlaganja ovlaštenom servisnom centru.

8.5 TRAŽENJE TEHNIČKE PODRŠKE

Da biste dobili tehničku podršku odaberite jednu od sljedećih opcija:
1. Obratite se ovlaštenom servisnom centru;
2. Nazovite centar za podršku klijentima tvrtke Zhermack na broj telefona +39 0425 597611 i postupite na sljedeći način: dajte osobne podatke (npr. adresu i broj telefona), navedite broj identifikacijske pločice uređaja (vidjeti poglavlje 3.3) i objasnite problem;
3. Pošaljite gore navede informacije putem telefaksa i pravilno ispunjen identifikacijski obrazac (vidjeti prilog 10.2) na broj +39 0425 53596.

POGLAVLJE 9: PROBLEMI, UZROCI I OTKLANJANJE

9.1 OPĆA UPOZORENJA

U slučaju nastanka nekih od opisanih anomalija pokušajte popraviti situaciju koliko je to dopušteno, slijedeći upute sadržane u ovom priručniku. Ukoliko problem i dalje postoji obratite se Vašem ovlaštenom servisnom centru.

HR

9.2 PROBLEMI, UZROCI I OTKLANJANJE

PROBLEM **Pritiskom na gumb za START miješalica ne funkcionira.**

UZROK
1. Utikač nije pravilno ukopčan.
2. Nije uključen opći prekidač.
3. Nije pritisnut gumb za uključivanje.
4. Vrata su ostala otvorena.
5. Ništa od navedenog.

RJEŠENJE
1. Pravilno ukopčajte utikač u napajanje strujom.
2. Uključite prekidač koji se nalazi na stražnjem dijelu miješalice.
3. Pritisnite gumb za uključivanje koji se nalazi lijevo od zaslona.
4. Zatvorite pravilno vrata.
5. Obratite se Ovlaštenom Serviseru.

PROBLEM **Anomalna buka i vibracije tijekom miješanja.**

UZROK
1. Posuda za miješanje je prepuna.
2. Posuda za miješanje je prazna.
3. Izlazak praha i vode tijekom miješanja.

RJEŠENJE
1. Ukupna količina ne smije biti veća od 100 g (prah + voda).
2. Ne pokrećite nikada uređaj kada je posuda prazna.
3. Uvijek kontrolirajte jeste li zatvorili posudu za miješanje. Uvjerite se da poklopac nije oštećen. Nemojte prekoračiti maksimalne količine.

9.3 PORUKE ZA GREŠKE

Poruke za greške prikazane na zaslonu:
error 1: pokušaj pokretanja miješanja s otvorenim vratima.
error 2: pokušaj pokretanja miješanja ili ponovnog pokretanja miješanja bez prethodnog otvaranja vratašca u svrhu preuzimanja prethodne smjese.
error 3: motor neispravan (obratite se tehničkoj podršci).
error 4: prenizak napon mreže.
error 5: previsok napon mreže.
error 6: neispravna elektronička ploča (obratite se tehničkoj podršci).
error 7: neispravna kočnica (obratite se tehničkoj podršci).
error 8: blokirana vrata (obratite se tehničkoj podršci).

10. PRILOZI

10.1 EC DEKLARACIJA O USKLAĐENOSTI

Proizvođač:

Zhermack S.p.A.
Via Bovazecchino, 100
45021 Badia Polesine, RO, Italija
Tel. +39 0425 597 611 - Fax +39 0425 53 596

Osoba ovlaštena za izradu tehničke dokumentacije:

Zhermack S.p.A.
Via Bovazecchino, 100
45021 Badia Polesine, RO, Italija
Tel. +39 0425 597 611 - Fax +39 0425 53 596

Izjavljuje pod punom odgovornošću da je oprema:

Hurrimix² 230 Vac 50/60 Hz

usklađena s direktivom 2011/65/EU Europskog parlamenta i Vijeća od 8. lipnja 2011. o ograničenju uporabe određenih opasnih tvari u električnoj i elektroničkoj opremi.
Također je usklađena s pravnim zahtjevima sljedećih direktiva:

Direktiva 93/42/EZ i naredne izmjene 2007/47/EZ kao medicinski proizvod klase I. (Prilog VII.).

U skladu sa sljedećim usklađenim normama:
EN 60601-1
EN 60601-1-2

Da bi bio u skladu s normama proizvod se mora upotrebljavati sukladno dokumentaciji koju je isporučio proizvođač.

Također se naglašava da odgovornost za štete od neispravnih proizvoda istječe 10 godina od datuma kad ih je proizvođač stavio na tržište i prelazi na korisnika, kako je propisano direktivom 85/374/EEZ i njezinim izmjenama i dopunama te zakonskim odredbama koje iz nje proizlaze.

Badia Polesine, 31.12.2016

Paolo Ambrosini
Generalni Direktor

10.2 JAMSTVENI LIST I IDENTIFIKACIJSKI LIST

1. Ovim dokumentom proizvođač potvrđuje da je proizvod pravilno izrađen, da su korišteni materijali vrhunske kvalitete te da su izvršene sve inspekcije neophodne za usklađenje s direktivama Europske Unije. Proizvod je pokriven jamstvom u trajanju od 48 mjeseci ili najviše 4000 ciklusa, od datuma isporuke Korisniku što je potrebno potvrditi dokumentom koji svjedoči kupovinu i preslikom ispunjenog identifikacijskog obrasca. Taj datum dokazuje se dokumentom o kupnji i kopijom identifikacijskog lista. Ti dokumenti moraju se dostaviti servisnom centru zajedno s uređajem. Osobe koje žele koristiti ovo jamstvo, moraju obavijestiti o kvaru u roku od 8 dana od otkrivanja istog temeljem odredbe članka 1495 Građanskog zakonika. Jamstvo je ograničeno za zamjenu ili popravak pojedinih komponenti ili dijelova s tvorničkom greškom i ne pokriva troškove vezane za prijevoz tehničkog osoblja, transport, pakiranje, itd. Neispravnosti, kvarovi ili oštećenja nastali zbog lošeg održavanja, nepravilnog napajanja, nemara, neiskustva ili drugih razloga koji se ne mogu pripisati proizvođaču te dijelovi koji su podložni normalnom trošenju, nisu pokriveni ovim jamstvom. Jamstvo ne pokriva kvarove uzrokovane ne provođenjem redovnog održavanja zbog nemara kupca. Jamstvo ne predviđa nadoknadu troškova za direktne ili indirektne štete bilo koje vrste nastale osobama ili objektima uslijed nefunkcioniranja uređaja.
2. Jamstvo se automatski smatra ništavnim i nevažećim kada uređaj popravlja, vrši izmjene ili njime neovlašteno rukuje kupac ili druga neovlaštena osoba. Odgovornost za štete nastale zbog neispravnih proizvoda prestaje nakon 10 godina od datuma kada je proizvođač stavio proizvod na tržište, nakon toga to postaje odgovornost korisnika, kako je predviđeno Direktivom EU 85/374.
3. Da bi se izvršili radovi pod jamstvom, kupac se mora obratiti isključivo dobavljaču, ovlaštenom servisnom centru proizvođača ili samom proizvođaču. Jamstvo daje pravo na besplatnu zamjenu neispravnih dijelova. Ono, međutim, ne daje pravo na zamjenu cijelog uređaja.
4. U slučaju sporova vezanih za primjenu jamstva, kvalitetu ili stanje isporučenog uređaja, kupac ne smije obustaviti ili odgoditi ukupno plaćanje ili plaćanje rata.
5. Kupac nema pravo tražiti naknadu za izgubljenu proizvodnju.
6. Jamstvo se smatra ništavnim i nevažećim u sljedećim slučajevima:
   a. Uređaj je oštećen zbog pada, izloženosti vatri, izlijevanja tekućine, osvjetljenja, prirodne nepogode ili pak razloga koji se ne mogu pripisati tvorničkim greškama.
   b. Nepravilna instalacija.
   c. Nepravilan priključak na struju (nepravilan napon napajanja) ili zbog neinstaliranja odgovarajućih zaštitnih uređaja.
   d. Serijski broj je skinut, izbrisan ili izmijenjen.
7. Dijelovi koje je potrebno zamijeniti pod jamstvom moraju se vratiti tvrtki Zhermack S.p.A., koja će potom poslati odgovarajuće rezervne dijelove. Zamijenjeni dijelovi koji nisu vraćeni bit će naplaćeni.
8. Proizvođač ni zastupnik nisu dužni osigurati zamjenski uređaj tijekom razdoblja popravka.
9. Iz poreznih razloga rezervni dijelovi će se osiguravati samo pod jamstvom uz pridržavanje važećih ograničenja navedenih u uvjetima jamstva.
10. Za eventualne situacije koje nisu predviđene ovim jamstvom, konzultirajte talijanski Građanski zakonik.
11. Računi za rad, putovanje i dolazak moraju biti plaćeni po primitku istih.
12. Proizvođač i dobavljač dužni su pridržavati se svih važećih zakona o obradi podataka, uključujući standarde koji se odnose na sigurnost podataka u skladu sa specifikacijama danim u informativnom listu o obradu podataka.

IDENTIFIKACIJSKI LIST

Model Aparata:

.....

Serijski Broj Aparata:

.....

Kupac:

.....

Adresa:

.....

Mjesto/Poštanski Broj:

.....

Tel:

.....

Porezni Broj Prodavača:

.....

Prodavač:

.....

Potpis Prodavača:

.....

HR

10.3 RADNI LIST ZA ODRŽAVANJE I POPRAVKE

Datum	Opis posla	Potpis

HR

原指示中文翻译版

总目录

1. 简介
   - 1.1 如何阅读和使用本维护和使用手册
   - 1.2 使用的术语和符号

2. 一般信息
   - 2.1 责任
   - 2.2 保修期：一般规则
   - 2.3 人员配备
   - 2.4 一般安全要求

3. 设备描述
   - 3.1 本台设备概述
   - 3.2 组件的描述
   - 3.3 标识数据

4. 技术特点
   - 4.1 技术特点及主要功能
   - 4.2 技术数据
   - 4.2.1 标准配置
   - 4.2.2 重量和空间尺寸

5. 运输和搬运
   - 5.1 一般警告
   - 5.2 包装和拆包
   - 5.3 运输和搬运
   - 5.4 处置/报废

6. 安装和调试
   - 6.1 警告及注意事项
   - 6.2 允许的环境条件
   - 6.3 使用空间要求
   - 6.3.1 设备运作平台
   - 6.4 电源连接
   - 6.5 调试
   - 6.6 电磁兼容性
   - 6.7 Zhermack预先设定的程序
   - 6.8 使用须知
   - 6.9 意外使用/禁止使用

7. 设备的使用
   - 7.1 一般警告
   - 7.2 使用藻朊酸盐搅拌机
   - 7.3 使用石膏搅拌机

8. 维护
   - 8.1 设备清洁
   - 8.2 日常维护
   - 8.3 非日常性维护
   - 8.4 长期闲置后重新启动
   - 8.5 如何申请技术援助

9. 诊断
   - 9.1 一般警告
   - 9.2 故障与排除
   - 9.3 错误消息

10. 附件
   - 10.1 CE符合性声明
   - 10.2 保修单和鉴定表
   - 10.3 技术人员干预表

ZH

如本手册提供的数据如有变更，恕不另行通知。

参考图可在本手册和产品快速指南的第3、4、5和6页上查看。

第一章： 简介

1.1 如何阅读和使用本维护和使用手册

本“使用和维修手册”提供了由Zhermack公司生产的牙科用Hurrimix 藻朊酸盐和石膏自动搅拌机的安装，操作信息。

- 该设备的使用必须按照本使用和维修手册的规定。因此，建议在安装和操作搅拌机前仔细阅读，不要遗漏书写的内容，并特别注意黑体字的须知和表示危险或警告的符号（见1.2章节）。
- 遵守相关标准和按照本手册建议，能够确保安全使用本设备并使其正常工作。
- 本维护和使用手册是设备的组成部分：因此，必须放在设备附近以便查阅。而“本手册必须以适当的方式保存（在安全，干燥的地方，避免阳光直射或雨淋等），即使在将设备转手到另一个用户的情况下，本手册要伴随设备直到最后的报废。
- 请保留此手册以及制造商所做的任何修改，修订，或补充及更新。应将任何注释和评议插入手册最后特制的空间(见附件：须知）。
- 正确使用手册不损害其部分或全部内容。
- 严格禁止删除，撕扯或改写本手册部分或完全内容。
- 在手册丢失或部分损坏，不能够读取其内容时，用户需请求制造商提供一个新的副本。

用户手册的目的是为操作人员/用户提供能够正确使用搅拌机的信息。

本手册包含了所有用于此规格设备正确使用所需的信息。
特别是，操作人员/用户会发现以下的说明和指导：
- 正确安装本台设备。
- 设备及其所有部件的功能描述。
- 调试。
- 适当的维护方案。
- 注意安全和事故预防的最基本规则。

本手册将分为10章，其中每个章节都是一个与本台设备有关的特定主题。
在手册的最后还将附件部分列入到本文件，就此全部文件完成。

1.2 使用的术语和符号

必须给予以下符号及其含义极大的关注，因其功能是突出特定信息，根据状况给出切实可行的建议或信息。如有任何疑问，请查阅符号的意义这个页面。

- 任何不遵循使用须知的行为或篡改本台设备零部件可能会导致严重伤人事故，将用符号标出：

危险！
这个符号是指必须遵守的安全规则，以确保您和他人的安全，避免损坏设备。

•注意危险地区或可能出现的状况，或任何不遵守使用须知操作而可能导致的保修丧失以及造成设备或设备周围环境内的其他物件的损坏，将用符号标出：

警告！
这个符号是指必须认真遵守的安全规则，以确保您和他人的安全，避免损坏设备。

- 任何不遵循使用须知的行动或篡改本台设备零部件可能会导致严重伤人的事故或自动丧失保修，将用符号标出：

禁止！
这个符号提请注意必须绝对避免的操作，因此禁止操作。

- 有关的任何话题的一般信息和/或建议，将用符号标出：

注意！
此符号突出信息和/或有用的建议。

设备上安装有其他牌子和标志，表示：

小心！电流危险。
在关闭电源之前请不要打开或者去除出窗口或者保护。

必须确保接地。

必须阅读本手册中的说明。

电子电气设备的废弃物。 不得将本设备与其他普通垃圾扔在一起，而需另外收集，依法进行再回收或者销毁。

第二章：一般信息

2.1 责任

如不按照本用户手册中的使用须知进行操作，将免除制造商的任何责任。对于未列入或从以下页面中未包含的任何信息，请咨询制造商。

Zhermack S.p.A.股份公司
地址：Via Bovazecchino, 100
45021 Badia Polesine - RO - Italy（意大利）
Tel. +39 0425 597611, Fax +39 0425 53596
http://www.zhermack.com
e-mail: info@zhermack.com

特别是，如果执行设备维护的方式与使用须知不一致，或以任何方式损害设备的完整性或更改其属性，Zhermack公司将不承担有关人员的安全和设备故障的任何责任。

2.2 保修期：一般规则

在本用户手册附件您要注意，保修单和鉴定表应填写完整。
该设备自购买之日起，保修期为4年或运行4000个周期。
易磨损部件不在保修范围内。
易磨损件有：
- XR0250802 HURRIMIX藻酸盐搅拌碗×2
- XR0250804 HURRIMIX-ELITE人造石搅拌碗X2
- XR0250830 Hurrimix的搅拌棍
- XR0250820 Hurrimix的套铲
- XR0250926Hurrimix的全套传动齿轮
- XR0250890 Hurrimix门的密封

一般情况下，丧失保修权利的主要原因包括：
- 使用不当;
- 安装不正确;
- 维护计划存在严重缺陷;
- 未经供应商授权擅自更改和修理（尤其是安全装置）;
- 使用非原装配件。

重要提示:在保质期内保存产品的原包装。在制造瑕疵或故障时（不包括故意损坏，对产品忽视，缺乏日常维护及运输时损坏）须使用原包装将产品寄送到专业服务中心对进行产品维修或更换。如果您没有原包装请联系Zhermack股份公司并要求其指示（可能的重新包装费用将在交付时收费）。所有与将产品适当包装交付给制造商有关的相关的费用由客户承担。如客户使用不适当或质量差与原包装的包装材料，任何因此导致或相关的产品问题，故障或损坏均不由Zhermack承担。

如未经制造商事先书面许可，任何对本台设备的变更或修改，Zhermack将不再担负由此而造成后果的任何责任。因此：由未经授权的人员进行维修，使用非原装备件，安装使用不符合本手册的规定，保修自动失效。

2.3 人员配备

本台设备根据如下不同情况配备人员：

操作员 - 责任人
使用设备的人员（牙医，助手，口腔医生）。执行必要的操作任务：如使用，清洁，检查，并按照本手册中相关的标准操作本台设备，操作人员必须根据本手册的要求使用安装好的设备。

在开始使用设备的任何行动之前，操作人员必须仔细阅读本手册的全部内容，确保合理安全的使用本台设备，遵守上面的规定和建议，如对本台设备维护，应在本手册附件中的技术干预表上纪录维修，更换本台设备部件的操作和运行不正常的疑点等。

维护人员须经Zhermack股份公司授权
维修人员需对本台设备所有工作条件下的功能和保护进行检查，维护/调整，对电气部分进行校验以及更换到期的零部件。

2.4 一般安全须知

操作者须对本手册上的建议和以下警告提起足够的注意力，以便更好地和安全地使用本台设备：
- 不允许未经训练的人员使用本台设备;
- 提供一个没有障碍，清洁和明亮，有足够自由空间的最佳操作环境;
- 避免使用本台设备的同时注意力分散;
- 禁止在本台设备上进行与其设计功能特点不相符的工作;
- 将总开关设到位置“0”可使设备断电;

ZH

参考图可在本手册和产品快速指南的第3、4、5和6页上查看。

- 如在遵循本手册中给出的建议操作时本台设备出现故障，如有疑问，需停止设备，断开电线，立即联系经授权的客服中心；
- 不要打开本台设备电气部分的仓格；
- 在执行任何清洗，日常和/或非日常维护前，确保本台设备与电源的连接
  断开；
- 不更换电源线或篡改所提供的插头，如因损坏或磨损而需替换它们，请联系授权的服务中心；
- 始终确保工作区域内（离心舱和舱门）没有落入异物，以免设备受损和/或对人员造成意外伤害。
- 不使用汽油或易燃溶剂等作为清洁剂，但可用无腐蚀性，无毒性非易燃 物质清洁（见8.1章节）；

- 注意：为避免受到点击的风险，本设备必须且只能连接到有接地的电网上。
- Zhermack股份公司对由于保养不当，不合格人员操作或不完全符合本手册中的指导进行的操作而造成的损害，不负有任何负责。
- Zhermack股份公司对未按照本手册规定而进行操作所造成的财物损失以及人员伤害，不负有任何责任。

万一遇到机身或其附近着火 – 即使火势很小，也只能使用干粉灭火器灭火。决不允许使用水来灭火。

第三章：设备描述

3.1 本台设备概述

本手册中所描述的Hurrimix 搅拌机,是专为牙科用材料海藻酸钠和石膏的自动搅拌而设计。
本设备用于牙科诊所中，其任何位置到患者的距离必须至少为1.5米。

3.2 组件的描述 – 图示. A

1. 门盖
2. 离心舱
3. 数字显示屏
4. 总开关 0/I
5. 保险丝 (2 x 230V 或 2 x 115V)
6. 电源连接器
7. 门盖解锁功能开关
8. 程序按钮 (8a, 8b)
9. 搅拌时间“+”按钮
10. 搅拌时间“–”按钮
11. 开始/停止 按钮
12. 电源线 (230伏 或 115伏)

3.3 铭牌信息 – 图示. B

图B: 本手册中所描述的设备上有一个显示本台设备和制造商身份识别数据的铭牌，上有：

A 制造商的名称和地址
B 本台设备代码和设备模型
C 出厂遍号
D 电源信息

本台设备的制造符合CEE欧盟指令规定,附件中有“符合性声明”。在向授权服务中心要求备件，咨询信息和请求协助时，请提供设备铭牌信息。如果铭牌经长时间使用表面恶化，即使是部分的和/或全部不可辨认，您可向制造商要求新的铭牌。

不要去除和/或损坏铭牌，以便随时了解所有本台设备的信息。

第四章：技术特点

4.1 技术特点及主要功能

Zhermack股份公司生产制造具有高科技和高品质的设备，使每天使用它的用户，切身体会到我们的设计和研究，是切实从客户的利益考虑，能够满足他们的业务需求。在生产实践中，Zhermack股份公司拥有该领域尖端的设计和能发挥最大生产力的装备。使用最好的原材料并执行保障操作人员安全所需的所有测试，这使得Zhermack股份公司能够提供具有全球竞争力的产品。
搅拌机Hurrimix的主要功能和特点：用于牙科行业的藻朊酸盐和石膏搅拌。 本台设备具有以下优点：
- 搅拌质量恒定；
- 搅拌效果均匀同质；
- 与手工搅拌混合比用时很短；
- 软件包含20种混合程序（可供用户随意选择）：10种为藻朊酸盐而另10种为石膏设置，一些已经被Zhermack预设到产品使用中；
- 由于大屏幕数字显示，程序和混合变得方便管理。

4.2 技术数据

搅拌机Hurrimix的有关技术数据：

电源电压	230伏~±10% 50/60 赫兹 （或115伏 ~50/60 赫兹）
额定功率	550 VA (230伏) | 550 VA (115伏)
工作周期	TON 最大20” TOFF 最小 3’
保险丝 (x2 - 5x20)	模型230伏: T 6,3A H 250V 模型115伏: T 10A H 250V
防护等级 IP	IP20
噪音等级	<80 dB
过电压类别	II
法定适用污染等级	2

4.2.1 标准装配 – 图 C

除了本用户手册和快速入门指南，Hurrimix还提供：

组件	数量	定购代码 *
12a. 电源线 230伏	1	XE2515375
12b. 电源线115伏	1	XE2512376
12c. 电源线 230 UK	1	_____
13. 藻朊酸盐容器 x2	1	XR0250802
14. 石膏容器 x2	1	XR0250804
15. 套装刮勺	1	XR0250820
16. 预搅拌棍	1	XR0250830
17. 度量杯	1	XR0250840

(*) 定购代码将用于定购备件。

4.2.2 重量和空间尺寸

空间尺寸	不含包装
高度 (h)	31 cm.
门盖打开时总高（最大设备高度）	50 cm.
宽度 (l)	27 cm.
纵向深度 (p)	32 cm.
自重	19 Kg.

第五章：运输和搬运

5.1 一般警告

运输和保存条件：

温度	-20°C / +60°C
湿度	最大 80%
压力	500 - 1060 mbar

为避免造成物品损坏或人员伤害，建议在本台设备运行期间小心谨慎行事，采取一切预防措施，并严格遵守本手册的指导要求。

5.2 包装与拆包 – 图 D

所有设备发货前都经过制造商仔细检查。
当收到设备时，确认没有在运输过程中损坏，包装没有任何破损，内部组件没有丢失或损坏。如果您遇到设备损坏或缺少部件这种情况，请对交付的设备拍照并立即通知销售商和货运单位通过照片交涉。
包装由一个具有内部保护的纸箱构成，内含：
- Hurrimix搅拌机；
- 提供的配件（见4.2 1章节）
- 本使用说明书；
- 快速入门指南.

重要提示:在保质期内保存产品的原包装。在制造瑕疵或故障时（不包括故意损坏，对产品忽视，缺乏日常维护及运输时损坏）须使用原包装将产品寄送到专业服务中心对进行产品维修或更换。如果您没有原包装请联系Zhermack股份公司并要求其指示（可能的重新包装费用将在交付时收费）。所有与将产品适当包装交付给制造商有关的相关的费用由客户承担。如客户使用不适当或质量差与原包装的包装材料，任何因此导致或相关的产品问题，故障或损坏均不由Zhermack承担。

5.3 运输和搬运

如果需要移动本机，您必须：
1. 拔掉设备的电气连接。
2. 移动 本台设备 (见6.5章节的图示1),同时注意保持本台设备的直立状态。在这方面，请注意本台设备的重量和空间尺寸（见4.2.3章节），以避免因忽略本台设备的自然属性而造成的任何形式的损失。
3. 使用本台设备的原包装。如果没有可能，请尽最大的努力防止本台设备的颠簸磕碰或掉落。本台设备的运输由用户全权负责。

ZH

参考图可在本手册和产品快速指南的第3、4、5和6页上查看。

对于本台设备的运输和搬运，严禁抓住搅拌机Hurrimix 的盖子或其他与指定方式不同的搬运方法。

- 如不能遵守上述规定而造成有关设备故障，这将免除制造商的法律责任并导致保修失效。
- 如果将设备运送和/或交付到授权服务中心，您必须附上购买凭证的复印件，以及填写正确的鉴定表的复印件。
- 在设备被运输时，确保之前安全把手被插入并固定，而且需使用原包装；否则可能会造成设备损坏。

5.4 处置/报废

清洁和处理/拆解前消毒设备及配件。

在对包装材料进行处理时，用户必须遵循以下材料在贵国的处理规定：
- 木/纸：环保材料，要正确地回收再利用；
- 保丽龙/塑料：污染材料不能被燃烧（会释放有毒气体）或随手乱扔，需按照用户所在国家的适用法规处理。

报废设备的操作人员，需根据欧盟标准，并执行用户所在国的现行法律规定，妥善处理好报废，销毁或回收如下材料：
- 塑料件，钢件，玻璃配件，涂层电缆，橡胶件；
- 不存在有毒和腐蚀性物质。

关于搅拌机使用材料的处置，请认真遵循在个别产品上标签注明的材料，但在任何情况下，符合欧共体指令和用户所在国的现行法律。

本产品不可被视为普通城市废物，设备寿命到期时需根据欧盟指令2012/19/UE或按照销售国的相关现行法律进行分类回收。

第六章：安装和调试

6.1 警告及注意事项

在开始安装操作前，确保具备安全防范措施的所有条件，并按照后续指令执行操作。

为清楚起见，下面段落图示中的这些数字，准确地对应于第三章“设备的描述。”中所给出的编号 。

6.2 允许的环境条件

除另有规定，本台设备正常工作所需工作环境条件必须满足：

使用	室内
海拔	不超过2000 米 (761,5 mbar)
工作温度	最低 10℃ 最高 35℃
湿度	不超过 80%

超过规定的其他环境条件可能导致本台设备故障或运行的突然中止。
室内照明必须足以确保本台设备的各个部分都有良好的能见度。
特别是，必须保证不低于200勒克斯的照明亮度，确保照明一致性且无眩光，以避免眩光操作。

设备本身不能引起爆炸或火灾：不过，我们没有准备和/或设计在爆炸或火灾的危险环境中操作本台设备。

工作区的照明系统是保障人身安全和工作质量的重要环节。在意大利这个问题是有行业法规来规范的，该法规明确规定了照明所需的平均水平。在其他国家也有相关的职业事故预防和卫生法规等规定。

6.3 使用空间要求

本台设备安装的地点或空间的选择很重要，因为这对于工作和安全质量以及适当的保养意义深远。
本台设备安装地区应足够宽敞，以方便对本台设备的操作 – 即使是清洗和维护 – 也应光线充足，通风，无灰尘，不直接将本台设备暴露在阳光下。 此外，该设备必须定位在靠近电源的地方，以便用电源插头接通电源。

6.3.1 设备运作平台

图F: Hurrimix² 被设计为放置在与地面平行的刚性平面上。为此应确认已构建了一个有效的工作平台（站着使用）或桌面（坐着使用）来放置设备。

6.4 电源连接

在连接电源前请确认：
- 电源电压和频率应与本台设备铭牌上相关的数据匹配（电压错误会损坏机器）；
- 根据用户所在国家的规定电源应具有接地系统。

该设备必须定位在靠近电源的地方，以便用电源插头（断电设备）接通电源。

禁止对电源线和插头进行改动。

必须具有接地线。如果需要使用延长段，这段设备也必须接地。

6.5 调试

请在开始混合前拆除设备下面的安全把手。 – **图E**

图1 :将本台设备放在工作台。
图2 :将电源线的连接插座插入位于本台设备后部的插孔 然后将电源线的插头与电源连接。
这个操作请认真遵循6.4章节的描述。
图3 :在本台设备上按下电源开关 的I/O键（图A，4）。
图4 :然后按住控制面板上（图A,7）的门盖解锁功能开关2秒钟。

关闭时，先按设备上的“开/ 关”门盖解锁键（图A， 7），然后按电源开关的I/ 0 键（图A， 4）即可。

如果不符合上面列出来的安装本台设备标准，可能导致功能受损，客户会因此而丧失保修权利。

6.6 电磁兼容性

由于是电子医疗设备，Hurrimix需要采用关于电磁兼容性方面的特殊预防措施，必须按照以下包含的信息来使用它。

射频通讯设备（手机和便携式笔记本）会影响该电子医疗设备。

- Hurrimix² ，作为一种电子医疗设备 ，不能放在其他设备附近或上面使用。 在必要的情况下，建议通过观察以确定两个设备的性能是否收到电磁耦合的影响。
- 必须配备一个电源线。在其损坏的情况下，用一个Zhermack提供的新产品来替换它。

不要让机器空转，因为它缺少混合杯。

ZH

参考图可在本手册和产品快速指南的第3、4、5和6页上查看。

Hurrimix² 115伏/60赫兹 制造商的指导和声明 – 电磁辐射		
Hurrimix²拟用于以下规定的电磁环境中使用。客户或用户应确保它是在这样的环境中被使用的。		
辐射测试	符合性	电磁环境指南
射频发射 CISPR11	组件1	Hurrimix²仅将射频能量用于其内部功能。因此，其射频辐射非常低，不太可能对附近的电子设备造成任何干扰。
射频发射 CISPR11	B类	Hurrimix²适用于所有环境，包括家庭环境和那些与提供用于民用建筑用电的、低电压公告电网直接相连的环境。
谐波 IEC 61000-3-2	A类	
电压波动/闪烁的辐射 IEC 61000-3-3	符合	

Hurrimix² 230伏/50赫兹 制造商的指导和声明 – 电磁辐射		
Hurrimix²拟用于以下规定的电磁环境中使用。客户或用户应确保它是在这样的环境中被使用的。		
辐射测试	符合性	电磁环境指南
射频发射 EN 55011	组件1	Hurrimix²仅将射频能量用于其内部功能。因此，其射频辐射非常低，不太可能对附近的电子设备造成任何干扰。
射频发射 EN 55011	B类	Hurrimix²适用于所有环境，包括家庭环境和那些与提供用于民用建筑用电的、低电压公告电网直接相连的环境。
谐波 EN 61000-3-2	A类	
电压波动/闪烁的辐射 EN 61000-3-3	符合	

Hurrimix² 115伏/60赫兹 制造商的指导和声明 – 电磁辐射			
Hurrimix²拟用于以下规定的电磁环境中使用。客户或用户应确保它是在这样的环境中被使用的。			
抗扰度试验	对IEC 60601测试水平	符合性水平	电磁环境-指南
静电放电 (ESD) IEC 61000-4-2	+/-6kV 接触 +/-8kV 空气	该设备不改变其状态.	地面的材质应为木头、混凝土或陶瓷。如果地面铺有合成材料，相对湿度至少应为30%。
快速电脉冲的瞬态/序列 IEC 61000-4-4	+/-2kV的电源 +/-1kV 输入/输出线路	该设备不改变其状态.	该电源应该是商业环境中或医院里使用的典型电源。
超电压 IEC 61000-4-5	+/-1 kV 不同的方式 +/-2 kV 接地	该设备不改变其状态.	该电源应该是商业环境中或医院里使用的典型电源。
电压的输入线路电压暂降、短时中断和电压变化 IEC 61000-4-11	<5% UT (>95% U_T 孔) 0,5 个周期 40 % U_T (60% U_T 孔) 5 个周期 70 % U_T (30% U_T 孔) 25 个周期 <5 % U_T (>95% U_T 孔) 5s	该设备不改变其状态.	该电源应该是商业环境中或医院里使用的典型电源。如果Hurrimix用户要求设备持续工作，应在不间断电源的环境下使用它。
工频(50/60 Hz)磁场 IEC 61000-4-8	3A/m	该设备不改变其状态.	工频磁场应符合在商业环境或医院中使用的特点。
注：U_T 是测试前使用的交流电源电压。			

Hurrimix² 230伏/50赫兹 制造商的指导和声明 – 电磁辐射			
Hurrimix²拟用于以下规定的电磁环境中使用。客户或用户应确保它是在这样的环境中被使用的。			
抗扰度试验	对EN 60601测试水平	符合性水平	电磁环境-指南
静电放电 (ESD) EN 61000-4-2	+/-6kV 接触 +/-8kV 空气	该设备不改变其状态.	地面的材质应为木头、混凝土或陶瓷。如果地面铺有合成材料，相对湿度至少应为30%。
快速电脉冲的瞬态/序列 EN 61000-4-4	+/-2kV的电源 +/-1kV 输入/输出线路	该设备不改变其状态.	该电源应该是商业环境中或医院里使用的典型电源。
超电压 EN 61000-4-5	+/-1 kV 不同的方式 +/-2 kV 接地	该设备不改变其状态.	该电源应该是商业环境中或医院里使用的典型电源。
电压的输入线路电压暂降、短时中断和电压变化 EN 61000-4-11	<5% UT (>95% U_T 孔) 0,5 个周期 40 % U_T (60% U_T 孔) 5 个周期 70 % U_T (30% U_T 孔) 25 个周期 <5 % U_T (>95% U_T 孔) 5s	该设备不改变其状态.	该电源应该是商业环境中或医院里使用的典型电源。如果Hurrimix用户要求设备持续工作，应在不间断电源的环境下使用它。
工频(50/60 Hz)磁场 EN 61000-4-8	3A/m	该设备不改变其状态.	工频磁场应符合在商业环境或医院中使用的特点。
注：U_T 是测试前使用的交流电源电压。			

ZH

参考图可在本手册和产品快速指南的第3、4、5和6页上查看。

Hurrimix² 115伏/60赫兹 制造商的指导和声明 – 电磁辐射			
Hurrimix²拟用于以下规定的电磁环境中使用。客户或用户应确保它是在这样的环境中被使用的。			
抗扰度试验	IEC 60601-2 指示级别	符合性水平	电磁环境-指南
射频传导 IEC 61000-4-6 发出的射频 IEC 61000-4-3	3 V eff 从150 kHz 到 80 MHz 3 V/m 从80 Mhz 到 2.5 GHz	V_1 = 3 V rms E_1 = 3 V / m	便携式和移动的射频通信设备不应在接近Hurrimix²任何部分的地方使用，包括适用于发射器频率的等式计算得出的间隔距离的电缆。 推荐的间隔距离 d = [3,5 / V_1] √P d = [3,5 / E_1] √P 从 80 Mhz 到 800MHz d = [7 / E_1] √P 从 800 Mhz 到 2.5 GHz P和发射器的最大额定功率（W），根据发射器制造商和d,以及推荐的间隔距离（m）。 来自固定射频发射器的场强，由现 [a]的电磁测量确定。 它可以小于每个频率区 [b]应符合的水平。 干扰可能会发生在标有以下符号的设备附近：

标志1：在80 MHz到800 MHz的范围内使用更高的频率。

标志2：这些准则可能并不适用于所有情况。电磁传播受结构、物体和人体吸收和反射的影响。

a) 固定发射器，如基站的场强，无线电话机（手机和 无绳电话）和地面移动电话、无线电设备、AM和FM无线发射器和 电视发射器从理论上无法准确地预测。要建立 固定射频发射器引起的电磁环境，你应该考虑 在进行一个实地的电磁试验。如果在使用Hurrimix²的地点，测得的磁场强度 超过上述规定的符合性水平，应观察该设备的正常性能。如果观察到性能异常，就有必要采取额外的措施，如重新调整设备的位置。

b) 在150千赫到80兆赫的频率范围内，场强应小于 3 V/m.

Hurrimix² 230伏/50赫兹 制造商的指导和声明 – 电磁辐射			
Hurrimix²拟用于以下规定的电磁环境中使用。客户或用户应确保它是在这样的环境中被使用的。			
抗扰度试验	EN 60601-2 指示级别	符合性水平	电磁环境-指南
射频传导 EN 61000-4-6 发出的射频 EN 61000-4-3	3 V eff 从150 kHz 到 80 MHz 3 V/m 从80 Mhz 到 2.5 GHz	V_1 = 3 V rms E_1 = 3 V / m	便携式和移动的射频通信设备不应在接近Hurrimix²任何部分的地方使用，包括适用于发射器频率的等式计算得出的间隔距离的电缆。 推荐的间隔距离 d = [3,5 / V_1] √P d = [3,5 / E_1] √P 从 80 Mhz 到 800MHz d = [7 / E_1] √P 从 800 Mhz 到 2.5 GHz P和发射器的最大额定功率（W），根据发射器制造商和d,以及推荐的间隔距离（m）。 来自固定射频发射器的场强，由现 [a]的电磁测量确定。 它可以小于每个频率区 [b]应符合的水平。 干扰可能会发生在标有以下符号的设备附近：

标志1：在80 MHz到800 MHz的范围内使用更高的频率。

标志2：这些准则可能并不适用于所有情况。电磁传播受结构、物体和人体吸收和反射的影响。

a) 固定发射器，如基站的场强，无线电话机（手机和 无绳电话）和地面移动电话、无线电设备、AM和FM无线发射器和 电视发射器从理论上无法准确地预测。要建立 固定射频发射器引起的电磁环境，你应该考虑 在进行一个实地的电磁试验。如果在使用Hurrimix²的地点，测得的磁场强度 超过上述规定的符合性水平，应观察该设备的正常性能。如果观察到性能异常，就有必要采取额外的措施，如重新调整设备的位置。

b) 在150千赫到80兆赫的频率范围内，场强应小于 3 V/m.

ZH

便携式和移动无线通讯设备与HURRIMIX之间推荐的间隔距离			
Hurrimix²旨在用于可以控制射频干扰的电磁环境中。Hurrimix²的用户或操作者可以通过维持便携式和移动射频通信设备（发射机）和Hurrimix²之间的最小距离，帮助防止电磁干扰，如以下建议，与无线电通讯设备的最大输出功率相关。			
发射器W的最大额定输出功率	与发射器频率相符的距离间隔 m		
	从150 kHz 到 80 MHz d = [3,5/V_1] √P	从80 MHz 到 800 d = [3,5/E_1] √P	从800 MHz 到 2.5 GHz d = [7/E_1] √P
0,01	0,12	0,12	0,23
0,1	0,38	0,38	0,73
1	1,2	1,2	2,3
10	3,8	3,8	7,3
100	12	12	23

针对上述未列出的最大额定输出功率的发射器，建议的距离间隔d（米）可以使用发射器频率的公式计算得出，即根据发射器制造商提供的P和发射器的最大额定输出功率（W）计算得出。

标志1：在80 MHz到800 MHz的范围内使用适用于更高频率的距离间隔。

标志2：这些准则可能并不适用于所有情况。电磁传播受结构、物体和人体吸收和反射的影响。

参考图可在本手册和产品快速指南的第3、4、5和6页上查看。

6.7 ZHERMACK 预先设定的程序

Hurrimix² 的软件包含20个搅拌程序设置，具体如下：
- 藻朊酸盐区：10个程序备选，其中包括7种预设（专用于Zhermack产品）以及3个用户管理的程序。
- 石膏区：10个程序备选，其中包括7种预设（专用于Zhermack产品）以及3个用户管理的程序。

所有的程序都是由用户根据喜好编辑的：按下按钮 “+” 和 “ – ”，您可以增加或减少混合时间（最低2秒最高30秒）。

Alginates	Time Mixing
Hydrocolor 5	6″
Hydrogum 5	6″
Hydrogum	10″
Orthoprint	6″
Tropicalgin	8″
Phase Plus	8″
Neocolloid	10″
Prog. 1	6″
Prog. 2	8″
Prog. 3	10″

Dental Stones	Time Mixing
Elite Rock	6″
Elite Master	6″
Elite Model	8″
Elite Model Fast	6″
Elite Stone	6″
Elite Ortho	6″
Elite Arti	8″
Prog. 1	6″
Prog. 2	8″
Prog. 3	10″

如需修改预先设定的程序，请在按7号启动按钮（图A）时同时按住8b号按钮（图A）。

6.8 使用须知

Hurrimix² 搅拌机专门为牙科用藻朊酸盐和石膏混合搅拌设计。

6.9 意外使用/禁止使用

未列入本手册中的任何使用都构成滥用本台设备，所以属于意外并被禁止。
使用不当的设备将失去保修权利，Zhermack公司将声明取消对任何物品，操作人员或第三方损害的责任。

保修权利丧失的主要原因请查阅2.2章节，以及本手册附件的“保修单”内容。

第七章：设备的使用

7.1 一般警告

为了在操作中确保安全，请严格执行如下的工作步骤。

为清楚起见，下面段落图示中的这些数字，准确地对应于第三章“设备的描述”中的编码

为了避免任何剩余风险的发生，避免在准备阶段将水倒在带电部件上。

为了防止干扰，设计本台设备的揉捏周期为3分钟。

7.2 使用藻朊酸盐搅拌机

搅拌机容器内如没有原料，请不要操作。

Hurrimix可混合最普遍的海藻酸（建议分量60克粉，最多不可超过80克）（粉末+水）。为避免故障，请不要超过最大容许值。

使用Zhermack藻酸盐本台设备可确保最佳效果。

安装和调试运行成功后，请进行如下步骤：

图5 :按程序按钮（图A，8a - 8b）滚动并在藻朊酸盐区（图5，A）选择所需的程序。按下按钮”+“（图A.9）和” – “（图A.10）可以自定义搅拌时间。按住按钮提高滑动速度。
图6: 在打开盖子之前，请务必稍稍摁下释放按钮启用开口（图A,7）。摁下按钮三秒后，即可打开盖子。
图7 :用制造商提供的量勺盛量海藻酸钠粉末，倒入专用的“藻酸盐”容器内。

要按照制造商指定的量投放。

图8 :用带刻度的量杯添加适量的水（随机配）。

往杯中注水时，需远离Hurrimix的触及范围，以免有水意外落到设备上。

图9 :让本台设备慢慢地转一会儿，使容器内材料混合。
图10 :之后向下按盖好混合容器，然后顺时转盖子直到锁上为止。

手工预混合是非常重要的，它能使粉末完全被水吸收。

- 为了避免材料的溢出，**需保证容器的盖子正确扣合**。
- 搅拌容器是一个受磨损的组件，因此时间用长后需更换。
- 搅拌碗的不当闭合造成的任何损坏，不在保修范围之内。

图11 :将容器置于设备内，合上盖子。
图12 :选定程序之后 （图5,A），按START按钮开始搅拌周期。

Hurrimix搅拌机使混合物面团加速，以遏制因使用冷水而出现的现象。

所选搅拌时间结束时，设备会自动停止，搅拌结束发出哔哔声五秒后，即可打开盖子。

图13 :搅拌时间一结束，混合物即可使用。
搅拌时间结束后十秒内打开盖子，取出容器。十秒后，安全锁将会自动锁上,再过五秒后，发出哔哔声。摁下开/关打开盖子按钮，即可打开安全锁（图A,7）。使用提供的小铲子铲出混合物。

我们强烈建议不要在搅拌海藻酸钠后在同一个容器内搅拌石膏，这可能导致材料硬化过程中出瑕疵。

建议迅速从容器中取出混合物。

7.3 使用石膏搅拌机

搅拌机容器内如没有原料，请不要操作。

Hurrimix专门混合Zhermack Elite Dental Stones石膏；（建议分量80克粉，最多不可超过100克）（粉末+水）。不要超过允许的最大值以避免发生故障。

安装和调试运行成功后，请进行如下步骤：
图14 :按程序按钮（图A，8a - 8b）滚动并在 Dental Stones区（图14，B）选择所需的程序。按下按钮”+“（图A.9）和” – “（图A.10）可以自定义搅拌时间。 按住按钮提高滑动速度。
图15 :在打开盖子之前，请务必稍稍摁下释放按钮启用开口（图A,7）。摁下按钮三秒后，即可打开盖子。
图16 :通过量杯（本台设备自带）加入适量的水。
图17 :用一个制造商建议的量杯盛量石膏并将其倒入石膏的搅拌容器内。

Elite Dental Stones的质量能保证达到最大量100G的石膏 （粉末+水）。要按照制造商指定的量投放。

图18 :用搅拌棍（本机自带）预混合材料。
图19 :之后向下按盖好混合容器，然后顺时转盖子直到锁上为止。

手工预混合是非常重要的，它能使粉末完全被水吸收。

- 为了避免材料的溢出，**需保证容器的盖子正确扣合**。
- 搅拌容器是一个受磨损的组件，因此时间用长后需更换。
- 搅拌碗的不当闭合造成的任何损坏，不在保修范围之内。

ZH

参考图可在本手册和产品快速指南的第3、4、5和6页上查看。

图20 :将容器置于设备内，合上盖子。
图21 :选定程序之后 （图14,B），按START按钮开始搅拌周期。

Hurrimix搅拌机加速混合物面团，用来遏制因使用冷水而出现的现象。

所选搅拌时间结束时，设备会自动停止，搅拌结束发出哔哔声五秒后，即可打开盖子。

图22 :搅拌时间一结束，混合物即可使用。
搅拌时间结束后十秒内打开盖子，取出容器。十秒后，安全锁将会自动锁上,再过五秒后，发出哔哔声。摁下开/关打开盖子按钮，即可打开安全锁（图A,7）。使用提供的小铲子铲出混合物。

我们强烈建议不要在搅拌石膏后在同一个容器内搅拌海藻酸钠，这可能导致材料硬化过程中出瑕疵。

石膏混合后立即用清水冲洗用过的工具，以避免材料的硬化。

第八章：维护

8.1 设备清洁

清洁设备外部和离心舱时需使用一块干燥的抹布。 如果有必要，在有顽固污垢的情况下，沾少许水或不含脱脂剂的清洁剂清洁（见2.4章节）。而操作人员/用户，须确保本台设备保持清洁，没有如碎片，水，液体绝缘等异物。为此，必须在每一轮搅拌结束后进行清洁，之前需断开电源，确定本台设备平稳放置。

无任何部件需要消毒。

在您进行清洁本台设备外壳前，一定要确定总开关始终关闭。本机接通电源是禁止进行清洁操作的。

清洁藻朊酸盐搅拌容器：
等待材料面团硬化，然后用抹刀 将它从容器中取出。然后用水冲洗容器和盖子。请用不含酒精的产品小心清洁表面。
请注意：非高温高压消毒灭菌材料，仅限于冷杀菌。

清洁石膏搅拌容器：
用大量的水冲洗容器和盖子
来清除硬化的石膏。请用不含酒精的产品小心清洁表面。
请注意：非高温高压消毒灭菌材料，仅限于冷杀菌。

禁止使用易燃，腐蚀性，碱性或有毒的液体清洁本台设备和/或组件。

清洁前交付技术援助消毒设备及配件。

8.2 日常维护

一旦清洗结束（见8.1章节），操作人员/使用者必须验证没有部件磨损，损坏或松弛，但如果这些情况一旦发生，请联系授权服务中心。

应检查是否有上述情况发生，在没有纠正这些问题前，禁止重新启动本台设备。

特别是，操作人员发现任何缺陷或问题，在离开本台设备前，必须贴上通知，警告，说明该设备正在维修中，禁止重新启动（这些警示面板根据欧盟相关法令在市场上有销售）。日常维护，清洁和正确使用本台设备是保证其功能性，安全性和设备本身的耐用性必不可少的因素。

为了延长Hurrimix的使用寿命，建议每运行4000周期在授权服务中心更换从动齿轮（代码 XR0250926）。

为了从显示屏上显示设备已经执行的搅拌次数，启动Hurrimix后，同时按下8a、8b 和7按钮（图A,3）。
在显示器的下部将显示两位数字。 左侧的两位数字表示千，右侧的那一个数表示百（例如：03和5对应于3500个周期）。

8.3 非日常性维护

非日常性维护包括维修意外破损和故障，或更换磨损零件等操作。
以确保Hurrimix的正确运行，当搅拌碗的盖子闭合期间不再出现卡塔的闭锁声则需要更换搅拌碗（XR0250802藻酸盐碗，XR0250804石膏碗）。

所有机械和电气的技术服务必须由Zhermack公司授权的人员进行 。

- 任何从安全和风险防范的角度来改变本台设备特点的操作，只能通过制造商在符合安全标准的前提下修改。因此，任何不包括在本手册的更改或维修是不被允许的。
- 未经授权的维修人员对本台设备进行的任何修改，篡改操作或使用非原装备件，将使制造商免除其承担由此而造成的任何后果的任何责任。如果所需的维修不在本用户手册范围内，应咨询授权服务中心。
- 制造商向授权的客服中心提供了电路图、元件清单和其他必要的信息。

8.4 长期闲置后重新启动

如果本台设备是经过特别长的闲置后重新启动，则需要按照第六章描述进行必要的调试。 如果本台设备运行异常，请参阅第9章中所述的“诊断”，如果问题仍然存在或者没有完全解决，请联系授权的服务中心。

8.5 如何申请技术援助

请从下列选项中选择一个请求技术援助：
1. 联系授权的服务中心。
2. 通过电话联系Zhermack公司的客户服务绿色号码 +39 0425 597611 并执行步骤如下：声明您的信息（如：地址和电话号码），申报设备铭牌（见3.3章节）上的数据;清晰解释问题所在;
3. 按照第二条的要求，列明必要的信息和问题，并填妥鉴定表（见附件10.2），发送传真至+39 0425 53596。

第九章：诊断

9.1 一般警告

对发生下述任何异常之一的补救措施，如允许，都应在尊循本手册的前提下进行。倘若您的问题仍然存在，请随时联系授权的服务中心。

9.2 故障与排除

缺陷 按下启动按钮，搅拌机不动作。
原因
1. 插头连接不正确。
2. 没有打开总开关。
3. 启动按钮没有被按。
4. 门盖是开着的。
5. 前面没有提到的故障。

处理方式
1. 插头正确连接到主电源。
2. 打开搅拌机背面的开关。
3. 按下显示面板左侧的电源按钮。
4. 正确关闭门盖。
5. 联系授权的服务中心。

缺陷 本台设备搅拌过程中有明显异常的噪音或震动。
原因
1. 搅拌容器超载严重。
2. 搅拌容器内没有原材料。
3. 搅拌过程中粉末和水外溢。

处理方式
1. 总含量不能超过100克 （粉末+水）。
2. 在容器是空的情况下切勿操作本台设备。
3. 始终确保您已盖好混合容器。检查容器盖没有损坏。不要超过最大容许值。

9.3 错误消息

在显示屏上显示的错误消息：
error 1: 试图启动搅拌器但门没有闭合。
error 2: 试图启动或重新启动搅拌器，但之前的搅拌物没有被取出。
error 3: 电机故障（联系技术支持）。
error 4: 电源电压过低。
error 5: 电源电压过高。
error 6: 电路板故障（联系技术支持）。
error 7: 制动故障（联系技术支持）。
error 8: 门锁故障（联系技术支持）。

ZH

参考图可在本手册和产品快速指南的第3、4、5和6页上查看。

第十章：附件

10.1 CE符合性声明

制造商：

Zhermack S.p.A.股份公司
地址：Via Bovazecchino, 100
Badia Polesine 市 - ROVIGO 省 - 意大利 邮编45021
电话. +39 0425 597611 • 传真+39 0425 53596

技术卷宗编写负责人：

Zhermack S.p.A.股份公司
地址：Via Bovazecchino, 100
Badia Polesine 市 - ROVIGO 省 - 意大利 邮编45021
电话. +39 0425 597611 • 传真+39 0425 53596

下全权负责该设备声明：

Hurrimix² 230伏 50/60 赫兹

符合2011年6月8日欧盟议会和理事会关于电气和电子设备内有害物质使用限制的2011/65/EU号指令。
此外还符合下列指令的法律要求：

93/42/EC指令及其后的修订2007/47/EC，如医疗设备I类（附录VII）。

根据以下法规：
EN 60601-1
EN 60601-1-2

必须按照制造商提供的文件中说明的方式使用设备，才能保证产品符合所有法规。

它还强调，对有缺陷的产品的责任到期由该生产商把他们在市场上的日期，用户的责任10年来，所规定的由指令85/374/EEC及以下修订和法律转置。

Badia Polesine, 31/12/2016

Paolo Ambrosini
总经理

10.2 保修单和鉴定表

1. 应与本文件一起，制造商证明本产品为正品，采用优质材料，经过所有必需的测试，并符合欧盟相关指令。本产品的保质期为自交付之日起48个月或运行达到4000个周期，申请保修时需提供购买文件，以及填写的识别表格的复印件。这些文件必须与本台设备一起交付给服务中心。
根据民法art.1495 c.c，在发现故障8天内，须向质保单位提出保修要求。保修仅限于更换或修理被证明有制造缺陷的零部件，但不包括技术人员的差旅费，运输费，包装费等。但由于使用不当，保养不善，电源连接错误，疏忽，玩忽职守等导致不可归责于制造商的故障，以及零部件的正常损耗等，不在保修之列。由于操作人员缺乏日常养护而造成的故障，也不在保修范围内。本保证不涉及因设备低效率而带来的任何直接或间接损失的赔偿。
2. 如果本台设备被未经授权的第三方或购买人修理，修改或以其他方式篡改，保修将自动失效。此外特别指出，自产品投放市场之日起10年后，根据85/374/CEE欧盟指令，制造商将不再对该产品的缺陷负有责任。
3. 对于保修期内的技术服务，购买者必须与销售单位或制造商指定服务中心或直接与制造商联系。
保修期内您享有免费更换损坏部件的权利。然而，不包括更换整机的权利。
4. 对于因保修，质量或交付设备的状况而引发的纠纷案，买方不能因此而暂停或延迟支付全部或分期的款项。
5. 购买者不能因设备不运转而要求赔偿。
6. 下列情况下保修无效：
   a. 由于火灾，雷击，自然灾害，或者至少不属于制造缺陷的原因而造成的损害。
   b. 安装不正确。
   c. 电源连接错误（额定电压错误），或者没有安装适当的个人防护装置。
   d. 设备序列号被删除，涂去或更改。
7. 保修期内部件必须返回Zhermack S.p.A.公司更换，制造商再将替换件寄回。备件无论是否被更换，定购人均需付款。
8. 制造商和经销商无义务在维修期间提供更换设备。
9. 由于税收的原因，在保修期内更换零件只有在必要条件得到满足的情况下予以受理。
10. 对于没有包括在此保修单的所有其他情况，请参照民法规则。
11. 对于人工费，差旅费，在交付发票的同时必须即刻支付。
12. 制造商和零售商同意遵守有关个人数据处理，包括采取有关的安全措施来保障个人隐私权利，并符合数据处理的相关法律规定。

鉴定表

设备型号：

.....

设备序列号：

.....

客户：

.....

街道：

.....

城市/邮编：

.....

电话：

.....

税号/ 增值税号：

.....

经销商：

.....

用户签名：

.....

ZH

10.3 技术人员干预表

日期	描述	签字

ZH

参考图可在本手册和产品快速指南的第3、4、5和6页上查看。

ZH

参考图可在本手册和产品快速指南的第3、4、5和6页上查看。

XM2501530 - 17/03

Fulfilling your needs

Zhermack S.p.A. | Via Bovazecchino, 100 | 45021 Badia Polesine (Rovigo) Italy
T +39 0425 597611 | F +39 0425 597642 | info@zhermack.com | www.zhermack.com

Zhermack